Ente Nazionale per l'Aviazione Civile

AEROPORTO CIVILE DI LAMEZIA TERME (CZ)

LOTTO L1 - Sviluppo aerostazione passeggeri
CUP: H84G22000030009
LOTTO L2 - Interventi per la security e la digitalizzazione
CUP: H86I22000390002
LOTTO L6 - Potenziamento delle reti di sottoservizi e impianti tecnologici
CUP: H84G22000060009

PROGETTO ESECUTIVO

LOTTO L1

PENSILINE AIR-SIDE
TABULATI DI CALCOLO

GRUPPO DI PROGETTAZIONE
Raggruppamento Temporaneo
di Professionisti

Direttore Tecnico e Responsabile integrazione prestazioni specialistiche: ing. Filippo Busola
Geologia: dott. Emanuele. Fresia
Progettazione idraulica: ing. A. Cacciatori
Project Manager: ing. Emanuela Perina
CSP: arch. Elisabeth Foroni

Direttore Tecnico: ing. Giambattista Parietti
Progettazione Specialistica Impianti:
ing. M. Bergami
ing. D. Togni
ing. E. Facchinetti

Direttore tecnico:
Ing. Aeronaut. Carlos Berenguer López
Responsabile sistemi di trasporto:
Ing. Pedro Tena Calderón

Direttore tecnico: arch. E. Valle
Progettazione architettonica:
arch. Maria Camilla Valle
arch. Leonardo Giovannozzi

Direttore tecnico e progettazione strutturale:
ing. Gianluca Vallerini
Coordinatore progettazione strutture:
ing. Matteo Pagnozzi

CODICE ELABORATO								REVISIONE		
Fase	Lotto	Ambito	Discip	Tipo	Num	Rev	Scala	Id.	Data	Descrizione
E	L1	06	STR	RE	02	A	--	A	MAGGIO 2025	Emissione
								B		
								C		
								D		
NOME FILE	AI015P-E-L1-06-STR-RE-02-A							REDAZIONE		Ing. M. Pagnozzi

Visto del Committente: **Società Aeroportuale Calabrese S.p.A.**

INTERVENTO FACENTE PARTE DEL	IL RESPONSABILE DEL PROCEDIMENTO:	IL POST HOLDER DI AREA:
Contratto Istituzionale di Sviluppo "CIS VOLARE"	Ing. Ferdinando Saracco	OPERATIONAL SERVICES MANAGER: Emilio Parrilla PASSENGER EXPERIENCE MANAGER: Sabrina Mileto PH PROGETTAZIONE: Ferdinando Saracco

Approvazione **ENAC**:

Sommario

1 Materiali 3
1.1 Materiali c.a. 3
1.2 Armature 3
1.3 Acciai 3
1.3.1 Proprietà acciai EC3/DM08/DM18 3
2 Sezioni 3
2.1 Sezioni C.A. 4
2.1.1 Sezioni rettangolari C.A. 4
2.1.2 Sezioni circolari C.A. 4
2.1.3 Caratteristiche inerziali sezioni C.A. 4
2.2 Sezioni in acciaio 4
2.2.1 Profili singoli in acciaio 5
2.2.1.1 Profili a cassone 5
2.2.1.2 HEA - HEM - HEB - IPE 5
2.2.1.3 Profili piatti 5
2.2.1.4 Tondi 6
2.2.1.5 Tubi tondi 6
2.2.2 Caratteristiche inerziali sezioni in acciaio 6
2.2.2.1 Caratteristiche inerziali principali sezioni in acciaio 6
2.2.2.2 Caratteristiche inerziali momenti sezioni in acciaio 7
2.2.2.3 Caratteristiche inerziali taglio sezioni in acciaio 7
3 Azioni e carichi 7
3.1 Condizioni elementari di carico 7
3.2 Combinazioni di carico 8
3.3 Definizioni di carichi superficiali 10
4 Quote 10
4.1 Livelli 10
4.2 Falde 10
4.3 Tronchi 10
5 Elementi di input 11
5.1 Travi di fondazione 11
5.1.1 Fondazioni di travi 11
5.1.2 Travi di fondazione C.A. di piano 11
5.2 Travi in acciaio 12
5.2.1 Travi in acciaio di piano 12
5.2.2 Travi in acciaio di falda 18
5.2.3 Travi in acciaio tra quote 28
5.3 Colonne in acciaio 29
5.4 Piastre C.A. 31
5.4.1 Piastre C.A. di piano 31
5.5 Fondazioni di piastre 32
5.6 Fondazioni profonde 32
5.7 Pali 32
5.7.1 Pali di piano 32
5.8 Carichi superficiali 33
5.8.1 Comportamenti membranali 33
5.8.2 Carichi superficiali di piano 33
5.8.3 Carichi superficiali di falda 34
6 Nodi 34
6.1 Nodi di definizione 34

7 Aste 38
7.1 Carichi su aste 38
7.1.1 Carichi trapezoidali locali 38
7.2 Caratteristiche meccaniche aste 164
7.3 Definizioni aste 165
8 Reazioni nodali estreme 168
9 Sollecitazioni aste 169
9.1 Convenzioni di segno aste 169
9.2 Sollecitazioni estreme aste 171

1 Materiali

1.1 Materiali c.a.

***Descrizione**: descrizione o nome assegnato all'elemento.*
***Rck**: resistenza caratteristica cubica; valore medio nel caso di edificio esistente. [kN/m²]*
***E**: modulo di elasticità longitudinale del materiale per edifici o materiali nuovi. [kN/m²]*
***G**: modulo di elasticità tangenziale del materiale, viene impiegato nella modellazione di aste e di elementi guscio a comportamento ortotropo. [kN/m²]*
***v**: coefficiente di Poisson. Il valore è adimensionale.*
***γ**: peso specifico del materiale. [kN/m³]*
***α**: coefficiente longitudinale di dilatazione termica. [°C-1]*

Descrizione	Rck	E	G	v	γ	α
C32/40	40000	33642778	15292172	0.1	25	0.00001
C32/40_1	40000	33642778	15292172	0.1	25	0.00001
C32/40_nodens	40000	33642778	15292172	0.1	0	0.00001

1.2 Armature

***Descrizione**: descrizione o nome assegnato all'elemento.*
***Fonte**: origine dei dati dell'elemento.*
***fyk**: resistenza caratteristica. [kN/m²]*
***σamm.**: tensione ammissibile. [kN/m²]*
***Tipo**: tipo di barra.*
***E**: modulo di elasticità longitudinale del materiale per edifici o materiali nuovi. [kN/m²]*
***γ**: peso specifico del materiale. [kN/m³]*
***v**: coefficiente di Poisson. Il valore è adimensionale.*
***α**: coefficiente longitudinale di dilatazione termica. [°C-1]*
***Livello di conoscenza**: indica se il materiale è nuovo o esistente, e in tal caso il livello di conoscenza secondo Circ.617 02/02/09 §C8A. Informazione impiegata solo in analisi D.M. 14-01-08 (N.T.C.) eD.M. 17-01-18 (N.T.C.).*

Descrizione	Fonte	fyk	σamm.	Tipo	E	γ	v	α	Livello di conoscenza
B450C		450000	255000	Aderenza migliorata	206000000	78.5	0.3	0.000012	Nuovo

1.3 Acciai

1.3.1 Proprietà acciai EC3/DM08/DM18

***Descrizione**: descrizione o nome assegnato all'elemento.*
***Tipo**: descrizione per norma.*
***fy(s<=40 mm)**: resistenza di snervamento fy per spessori <=40 mm. [kN/m²]*
***fy(s>40 mm)**: resistenza di snervamento fy per spessori >40 mm. [kN/m²]*
***fu(s<=40 mm)**: resistenza di rottura per trazione fu per spessori <=40 mm. [kN/m²]*
***fu(s>40 mm)**: resistenza di rottura per trazione fu per spessori >40 mm. [kN/m²]*

Descrizione	Tipo	fy(s<=40 mm)	fy(s>40 mm)	fu(s<=40 mm)	fu(s>40 mm)
S355	S355	355000	335000	510000	470000
Legno	S355	355000	335000	510000	470000
RIGID LINK	S235	235000	215000	360000	360000

2 Sezioni

2.1 Sezioni C.A.

2.1.1 Sezioni rettangolari C.A.

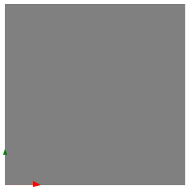

***Descrizione**: descrizione o nome assegnato all'elemento.*
***Area Tx FEM**: area di taglio in direzione X per l'analisi FEM. [cm²]*
***Area Ty FEM**: area di taglio in direzione Y per l'analisi FEM. [cm²]*
***JxFEM**: momento di inerzia attorno all'asse X per l'analisi FEM. [cm4]*
***JyFEM**: momento di inerzia attorno all'asse Y per l'analisi FEM. [cm4]*
***JtFEM**: momento d'inerzia torsionale corretto con il fattore di forma per l'analisi FEM. [cm4]*
***H**: altezza della sezione. [cm]*
***B**: larghezza della sezione. [cm]*
***c.s.**: copriferro superiore della sezione. [cm]*
***c.i.**: copriferro inferiore della sezione. [cm]*
***c.l.**: copriferro laterale della sezione. [cm]*

Descrizione	Area Tx FEM	Area Ty FEM	JxFEM	JyFEM	JtFEM	H	B	c.s.	c.i.	c.l.
R 80x80	5333.33	5333.33	3.413E06	3.413E06	5.052E06	80	80	5	5	5

2.1.2 Sezioni circolari C.A.

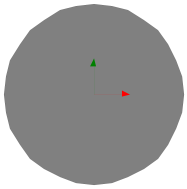

***Descrizione**: descrizione o nome assegnato all'elemento.*
***Area Tx FEM**: area di taglio in direzione X per l'analisi FEM. [m²]*
***Area Ty FEM**: area di taglio in direzione Y per l'analisi FEM. [m²]*
***JxFEM**: momento di inerzia attorno all'asse X per l'analisi FEM. [m4]*
***JyFEM**: momento di inerzia attorno all'asse Y per l'analisi FEM. [m4]*
***JtFEM**: momento d'inerzia torsionale corretto con il fattore di forma per l'analisi FEM. [m4]*
***Diametro**: diametro esterno della sezione. [m]*
***Copriferro**: copriferro riferito alla superficie esterna della sezione. [m]*

Descrizione	Area Tx FEM	Area Ty FEM	JxFEM	JyFEM	JtFEM	Diametro	Copriferro
Circolare (D=100)	0.706858	0.706858	0.0484601967	0.0484601967	0.0956550071	1	0.035

2.1.3 Caratteristiche inerziali sezioni C.A.

***Descrizione**: descrizione o nome assegnato all'elemento.*
***Xg**: ascissa del baricentro definita rispetto al sistema geometrico in cui sono definiti i vertici del poligono. [cm]*
***Yg**: ordinata del baricentro definita rispetto al sistema geometrico in cui sono definiti i vertici del poligono. [cm]*
***Area**: area inerziale nel sistema geometrico centrato nel baricentro. [cm²]*
***Jx**: momento d'inerzia attorno all'asse orizzontale baricentrico di definizione della sezione. [cm4]*
***Jy**: momento d'inerzia attorno all'asse verticale baricentrico di definizione della sezione. [cm4]*
***Jxy**: momento centrifugo rispetto al sistema di riferimento baricentrico di definizione della sezione. [cm4]*
***Jm**: momento d'inerzia attorno all'asse baricentrico principale M. [cm4]*
***Jn**: momento d'inerzia attorno all'asse baricentrico principale N. [cm4]*
***α**: angolo tra gli assi del sistema di riferimento geometrico di definizione e quelli del sistema di riferimento principale. [deg]*
***Area Tx FEM**: area di taglio in direzione X per l'analisi FEM. [cm²]*
***Area Ty FEM**: area di taglio in direzione Y per l'analisi FEM. [cm²]*
***JxFEM**: momento di inerzia attorno all'asse X per l'analisi FEM. [cm4]*
***JyFEM**: momento di inerzia attorno all'asse Y per l'analisi FEM. [cm4]*
***JtFEM**: momento d'inerzia torsionale corretto con il fattore di forma per l'analisi FEM. [cm4]*

Descrizione	Xg	Yg	Area	Jx	Jy	Jxy	Jm	Jn	α	Area Tx FEM	Area Ty FEM	JxFEM	JyFEM	JtFEM
Circolare (D=100)	0	0	7853.98	4.8E6	4.8E6	0	4.8E6	4.8E6	0	7068.58	7068.58	4.85E06	4.85E06	9.57E06
R 80x80	40	40	6400	3.4E6	3.4E6	0	3.4E6	3.4E6	0	5333.33	5333.33	3.41E06	3.41E06	5.05E06

2.2 Sezioni in acciaio

2.2.1 Profili singoli in acciaio

2.2.1.1 Profili a cassone

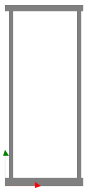

Descrizione: *descrizione o nome assegnato all'elemento.*
Fonte: *origine dei dati dell'elemento.*
Area Tx FEM: *area di taglio in direzione X per l'analisi FEM. [mm²]*
Area Ty FEM: *area di taglio in direzione Y per l'analisi FEM. [mm²]*
JxFEM: *momento di inerzia attorno all'asse X per l'analisi FEM. [mm4]*
JyFEM: *momento di inerzia attorno all'asse Y per l'analisi FEM. [mm4]*
JtFEM: *momento d'inerzia torsionale corretto con il fattore di forma per l'analisi FEM. [mm4]*
b: *larghezza dell'ala inferiore. [mm]*
c: *distanza tra le anime. [mm]*
h: *altezza del profilo. [mm]*
s: *spessore dell'anima. [mm]*
t: *spessore dell'ala superiore. [mm]*
t1: *spessore dell'ala inferiore. [mm]*
b1: *larghezza dell'ala superiore. [mm]*
Sup.: *superficie bagnata per unità di lunghezza. [mm]*

Descrizione	Fonte	Area Tx FEM	Area Ty FEM	JxFEM	JyFEM	JtFEM	b	c	h	s	t	t1	b1	Sup.
CASS1		12500	23940	2.45E9	5.09E8	1.31E9	300	280	690	18	25	25	300	4638

2.2.1.2 HEA - HEM - HEB - IPE

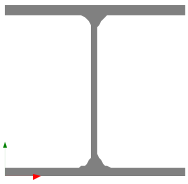

Descrizione: *descrizione o nome assegnato all'elemento.*
Fonte: *origine dei dati dell'elemento.*
Area Tx FEM: *area di taglio in direzione X per l'analisi FEM. [mm²]*
Area Ty FEM: *area di taglio in direzione Y per l'analisi FEM. [mm²]*
JxFEM: *momento di inerzia attorno all'asse X per l'analisi FEM. [mm4]*
JyFEM: *momento di inerzia attorno all'asse Y per l'analisi FEM. [mm4]*
JtFEM: *momento d'inerzia torsionale corretto con il fattore di forma per l'analisi FEM. [mm4]*
b: *larghezza dell'ala. [mm]*
h: *altezza del profilo. [mm]*
s: *spessore dell'anima. [mm]*
t: *spessore delle ali. [mm]*
r: *raggio del raccordo ala-anima. [mm]*
f: *truschino. [mm]*
Sup.: *superficie bagnata per unità di lunghezza. [mm]*

Descrizione	Fonte	Area Tx FEM	Area Ty FEM	JxFEM	JyFEM	JtFEM	b	h	s	t	r	f	Sup.
HEA200		3333	1170	3.70E7	1.34E7	148895	200	190	6.5	10	18	110	1135.9
HEA500		11500	5604	8.70E8	1.04E8	2689144	300	490	12	23	27	210	2109.4
HEA400	Concrete ITA	9500	4081	4.51E8	8.56E7	1527971	300	390	11	19	27	210	1911.4

2.2.1.3 Profili piatti

Descrizione: *descrizione o nome assegnato all'elemento.*
Fonte: *origine dei dati dell'elemento.*
Area Tx FEM: *area di taglio in direzione X per l'analisi FEM. [mm²]*
Area Ty FEM: *area di taglio in direzione Y per l'analisi FEM. [mm²]*
JxFEM: *momento di inerzia attorno all'asse X per l'analisi FEM. [mm4]*
JyFEM: *momento di inerzia attorno all'asse Y per l'analisi FEM. [mm4]*
JtFEM: *momento d'inerzia torsionale corretto con il fattore di forma per l'analisi FEM. [mm4]*

***h**: altezza del piatto. [mm]*
***s**: spessore del piatto. [mm]*
***Sup.**: superficie bagnata per unità di lunghezza. [mm]*

Descrizione	Fonte	Area Tx FEM	Area Ty FEM	JxFEM	JyFEM	JtFEM	h	s	Sup.
PL200x160		26667	26667	106666667	68266667	135441067	200	160	720
PL240x200		40000	40000	230400000	160000000	304000000	240	200	880
PL1680x200		280000	280000	7.9027E010	1120000000	4144000000	1680	200	3760

2.2.1.4 Tondi

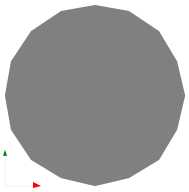

***Descrizione**: descrizione o nome assegnato all'elemento.*
***Fonte**: origine dei dati dell'elemento.*
***Area Tx FEM**: area di taglio in direzione X per l'analisi FEM. [mm²]*
***Area Ty FEM**: area di taglio in direzione Y per l'analisi FEM. [mm²]*
***JxFEM**: momento di inerzia attorno all'asse X per l'analisi FEM. [mm4]*
***JyFEM**: momento di inerzia attorno all'asse Y per l'analisi FEM. [mm4]*
***JtFEM**: momento d'inerzia torsionale corretto con il fattore di forma per l'analisi FEM. [mm4]*
***d**: diametro del tondo. [mm]*
***Sup.**: superficie bagnata per unità di lunghezza. [mm]*

Descrizione	Fonte	Area Tx FEM	Area Ty FEM	JxFEM	JyFEM	JtFEM	d	Sup.
Tondo 42		1247	1247	152745	152745	305490	42	131.9

2.2.1.5 Tubi tondi

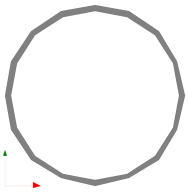

***Descrizione**: descrizione o nome assegnato all'elemento.*
***Fonte**: origine dei dati dell'elemento.*
***Area Tx FEM**: area di taglio in direzione X per l'analisi FEM. [mm²]*
***Area Ty FEM**: area di taglio in direzione Y per l'analisi FEM. [mm²]*
***JxFEM**: momento di inerzia attorno all'asse X per l'analisi FEM. [mm4]*
***JyFEM**: momento di inerzia attorno all'asse Y per l'analisi FEM. [mm4]*
***JtFEM**: momento d'inerzia torsionale corretto con il fattore di forma per l'analisi FEM. [mm4]*
***d**: diametro del tondo. [mm]*
***s**: spessore. [mm]*
***Categoria**: categoria, basata sulla tecnologia costruttiva.*
***Formatura**: tipo di formatura a freddo del sagomato.*
***Sup.**: superficie bagnata per unità di lunghezza. [mm]*

Descrizione	Fonte	Area Tx FEM	Area Ty FEM	JxFEM	JyFEM	JtFEM	d	s	Categoria	Formatura	Sup.
EN10219 273x8	Concrete	3230	3230	58517143	58517143	1.17E08	273	8	Sagomato a freddo conforme UNI 10219	A rullo	857.7

2.2.2 Caratteristiche inerziali sezioni in acciaio

2.2.2.1 Caratteristiche inerziali principali sezioni in acciaio

***Descrizione**: descrizione o nome assegnato all'elemento.*
***Xg**: coordinata X del baricentro. [cm]*
***Yg**: coordinata Y del baricentro. [cm]*
***Area**: area inerziale nel sistema geometrico centrato nel baricentro. [cm²]*
***Jx**: momento d'inerzia attorno all'asse orizzontale baricentrico di definizione della sezione. [cm4]*
***Jy**: momento d'inerzia attorno all'asse verticale baricentrico di definizione della sezione. [cm4]*
***Jxy**: momento centrifugo rispetto al sistema di riferimento baricentrico di definizione della sezione. [cm4]*
***Jm**: momento d'inerzia attorno all'asse baricentrico principale M. [cm4]*
***Jn**: momento d'inerzia attorno all'asse baricentrico principale N. [cm4]*
***α X su M**: angolo tra gli assi del sistema di riferimento geometrico di definizione e quelli del sistema di riferimento principale. [deg]*
***Jt**: momento d'inerzia torsionale corretto con il fattore di forma. [cm4]*

Descrizione	Xg	Yg	Area	Jx	Jy	Jxy	Jm	Jn	α X su M	Jt
PL200x160	8	10	320	10666.67	6826.67	0	10666.67	6826.67	0	13544.11
PL240x200	10	12	480	23040	16000	0	23040	16000	0	30400
HEA200	10	9.5	53.9	3696.19	1335.59	0	3696.19	1335.59	0	14.89
HEA500	15	24.5	197.68	87040.98	10367.52	0	87040.98	10367.52	0	268.91
PL1680x200	10	84	3360	7902720	112000	0	7902720	112000	0	414400
HEA400	15	19.5	159.12	45110.06	8564.28	0	45110.06	8564.28	0	152.8
EN10219 273x8	13.65	13.65	66.6	5851.71	5851.71	0	5851.71	5851.71	0	11703.43

Descrizione	Xg	Yg	Area	Jx	Jy	Jxy	Jm	Jn	α X su M	Jt
Tondo 42	2.1	2.1	13.85	15.27	15.27	0	15.27	15.27	0	30.55
CASS1	15	34.5	380.4	244555.69	50851.15	0	244555.69	50851.15	0	130845.08

2.2.2.2 Caratteristiche inerziali momenti sezioni in acciaio

Descrizione: *descrizione o nome assegnato all'elemento.*
ix: *raggio di inerzia relativo all'asse x. [cm]*
iy: *raggio di inerzia relativo all'asse y. [cm]*
im: *raggio di inerzia relativo all'asse principale m. [cm]*
in: *raggio di inerzia relativo all'asse principale n. [cm]*
Sx: *momento statico relativo all'asse x. [cm³]*
Sy: *momento statico relativo all'asse y. [cm³]*
Wx: *modulo di resistenza elastico minimo relativo all'asse x. [cm³]*
Wy: *modulo di resistenza elastico minimo relativo all'asse y. [cm³]*
Wm: *modulo di resistenza elastico minimo relativo all'asse principale m. [cm³]*
Wn: *modulo di resistenza elastico minimo relativo all'asse principale n. [cm³]*
Wplx: *modulo di resistenza plastico relativo all'asse x. [cm³]*
Wply: *modulo di resistenza plastico relativo all'asse y. [cm³]*

Descrizione	ix	iy	im	in	Sx	Sy	Wx	Wy	Wm	Wn	Wplx	Wply
PL200x160	5.77	4.62	5.77	4.62	800	640	1066.67	853.33	1066.67	853.33	1600	1280
PL240x200	6.93	5.77	6.93	5.77	1440	1200	1920	1600	1920	1600	2880	2400
HEA200	8.28	4.98	8.28	4.98	215	101.94	389.07	133.56	389.07	133.56	430	203.88
HEA500	20.98	7.24	20.98	7.24	1975.99	529.37	3552.69	691.17	3552.69	691.17	3951.97	1058.74
PL1680x200	48.5	5.77	48.5	5.77	70560	8400	94080	11200	94080	11200	141120	16800
HEA400	16.84	7.34	16.84	7.34	1282.12	436.54	2313.34	570.95	2313.34	570.95	2564.24	873.09
EN10219 273x8	9.37	9.37	9.37	9.37	270.29	270.29	428.7	428.7	428.7	428.7	561.97	561.97
Tondo 42	1.05	1.05	1.05	1.05	5.94	5.94	7.27	7.27	7.27	7.27	11.88	11.88
CASS1	25.36	11.56	25.36	11.56	4336.95	2071.62	7088.57	3390.08	7088.57	3390.08	8673.9	4143.24

2.2.2.3 Caratteristiche inerziali taglio sezioni in acciaio

Descrizione: *descrizione o nome assegnato all'elemento.*
Atx: *area a taglio lungo x. [cm²]*
Aty: *area a taglio lungo y. [cm²]*

Descrizione	Atx	Aty
PL200x160	320	320
PL240x200	480	480
HEA200	40	12.35
HEA500	138	58.8
PL1680x200	3360	3360
HEA400	114	42.9
EN10219 273x8	66.6	66.6
Tondo 42	13.85	13.85
CASS1	150	248.4

3 Azioni e carichi

3.1 Condizioni elementari di carico

Descrizione: *nome assegnato alla condizione elementare.*
Nome breve: *nome breve assegnato alla condizione elementare.*
Durata: *descrive la durata della condizione (necessario per strutture in legno).*
ψ0: *coefficiente moltiplicatore ψ0. Il valore è adimensionale.*
ψ1: *coefficiente moltiplicatore ψ1. Il valore è adimensionale.*
ψ2: *coefficiente moltiplicatore ψ2. Il valore è adimensionale.*
Con segno: *descrive se la condizione elementare ha la possibilità di variare di segno.*

Descrizione	Nome breve	Durata	ψ0	ψ1	ψ2	Con segno
Pesi strutturali	Pesi	Permanente				
Permanenti portati	Port.	Permanente				
Neve	Neve	Media	0.5	0.2	0	
Vento pressione	Vento pressione	Media	0.6	0.2	0	
Vento depressione	Vento depressione	Media	0.6	0.2	0	
ΔT	ΔT	Media	0.6	0.5	0	No
Sisma X SLV	SLV X					
Sisma Y SLV	SLV Y					
Sisma Z SLV	SLV Z					
Eccentricità Y per sisma X SLV	EySx SLV					
Eccentricità X per sisma Y SLV	ExSy SLV					
Sisma X SLD	SLD X					
Sisma Y SLD	SLD Y					
Sisma Z SLD	SLD Z					
Eccentricità Y per sisma X SLD	EySx SLD					
Eccentricità X per sisma Y SLD	ExSy SLD					
Sisma X SLO	SLO X					
Sisma Y SLO	SLO Y					
Sisma Z SLO	SLO Z					
Eccentricità Y per sisma X SLO	EySx SLO					
Eccentricità X per sisma Y SLO	ExSy SLO					
Rig Ux	Rig Ux					
Rig Uy	Rig Uy					

Descrizione	Nome breve	Durata	ψ0	ψ1	ψ2	Con segno
Rig Rz	Rig Rz					

3.2 Combinazioni di carico

***Nome**: E' il nome esteso che contraddistingue la condizione elementare di carico.*
***Nome breve**: E' il nome compatto della condizione elementare di carico, che viene utilizzato altrove nella relazione.*
***Pesi**: Pesi strutturali*
***Port.**: Permanenti portati*
***Neve**: Neve*
***Vento pressione**: Vento pressione*
***Vento depressione**: Vento depressione*
***ΔT**: ΔT*
***SLO X**: Sisma X SLO*
***SLO Y**: Sisma Y SLO*
***SLO Z**: Sisma Z SLO*
***EySx SLO**: Eccentricità Y per sisma X SLO*
***ExSy SLO**: Eccentricità X per sisma Y SLO*
***SLD X**: Sisma X SLD*
***SLD Y**: Sisma Y SLD*
***SLD Z**: Sisma Z SLD*
***EySx SLD**: Eccentricità Y per sisma X SLD*
***ExSy SLD**: Eccentricità X per sisma Y SLD*
***SLV X**: Sisma X SLV*
***SLV Y**: Sisma Y SLV*
***SLV Z**: Sisma Z SLV*
***EySx SLV**: Eccentricità Y per sisma X SLV*
***ExSy SLV**: Eccentricità X per sisma Y SLV*
***Rig Ux**: Rig Ux*
***Rig Uy**: Rig Uy*
***Rig Rz**: Rig Rz*
Tutte le combinazioni di carico vengono raggruppate per famiglia di appartenenza. Le celle di una riga contengono i coefficienti moltiplicatori della i-esima combinazione, dove il valore della prima cella è da intendersi come moltiplicatore associato alla prima condizione elementare, la seconda cella si riferisce alla seconda condizione elementare e così via.

Famiglia SLU

Il nome compatto della famiglia è SLU.

Nome	Nome breve	Pesi	Port.	Neve	Vento pressione	Vento depressione	ΔT
1	SLU 1	1	0.8	0	0	0	0
2	SLU 2	1	0.8	0	0	1.5	0
3	SLU 3	1	0.8	0	1.5	0	0
4	SLU 4	1	0.8	0.75	0	1.5	0
5	SLU 5	1	0.8	0.75	1.5	0	0
6	SLU 6	1	0.8	1.5	0	0	0
7	SLU 7	1	0.8	1.5	0	0.9	0
8	SLU 8	1	0.8	1.5	0.9	0	0
9	SLU 9	1	1.5	0	0	0	0
10	SLU 10	1	1.5	0	0	1.5	0
11	SLU 11	1	1.5	0	1.5	0	0
12	SLU 12	1	1.5	0.75	0	1.5	0
13	SLU 13	1	1.5	0.75	1.5	0	0
14	SLU 14	1	1.5	1.5	0	0	0
15	SLU 15	1	1.5	1.5	0	0.9	0
16	SLU 16	1	1.5	1.5	0.9	0	0
17	SLU 17	1.3	0.8	0	0	0	0
18	SLU 18	1.3	0.8	0	0	1.5	0
19	SLU 19	1.3	0.8	0	1.5	0	0
20	SLU 20	1.3	0.8	0.75	0	1.5	0
21	SLU 21	1.3	0.8	0.75	1.5	0	0
22	SLU 22	1.3	0.8	1.5	0	0	0
23	SLU 23	1.3	0.8	1.5	0	0.9	0
24	SLU 24	1.3	0.8	1.5	0.9	0	0
25	SLU 25	1.3	1.5	0	0	0	0
26	SLU 26	1.3	1.5	0	0	1.5	0
27	SLU 27	1.3	1.5	0	1.5	0	0
28	SLU 28	1.3	1.5	0.75	0	1.5	0
29	SLU 29	1.3	1.5	0.75	1.5	0	0
30	SLU 30	1.3	1.5	1.5	0	0	0
31	SLU 31	1.3	1.5	1.5	0	0.9	0
32	SLU 32	1.3	1.5	1.5	0.9	0	0

Famiglia SLE rara

Il nome compatto della famiglia è SLE RA.

Nome	Nome breve	Pesi	Port.	Neve	Vento pressione	Vento depressione	ΔT
1	SLE RA 1	1	1	0	0	0	0
2	SLE RA 2	1	1	0	0	1	0
3	SLE RA 3	1	1	0	1	0	0
4	SLE RA 4	1	1	0.5	0	1	0
5	SLE RA 5	1	1	0.5	1	0	0
6	SLE RA 6	1	1	1	0	0	0
7	SLE RA 7	1	1	1	0	0.6	0
8	SLE RA 8	1	1	1	0.6	0	0

Famiglia SLE frequente

Il nome compatto della famiglia è SLE FR.

Nome	Nome breve	Pesi	Port.	Neve	Vento pressione	Vento depressione	ΔT
1	SLE FR 1	1	1	0	0	0	0
2	SLE FR 2	1	1	0	0	0.2	0
3	SLE FR 3	1	1	0	0.2	0	0
4	SLE FR 4	1	1	0.2	0	0	0

Famiglia SLE quasi permanente

Il nome compatto della famiglia è SLE QP.

Nome	Nome breve	Pesi	Port.	Neve	Vento pressione	Vento depressione	ΔT
1	SLE QP 1	1	1	0	0	0	0

Famiglia SLU eccezionale

Il nome compatto della famiglia è SLU EX.

Nome	Nome breve	Pesi	Port.	Neve	Vento pressione	Vento depressione	ΔT

Famiglia SLO

Il nome compatto della famiglia è SLO.

Nome	Nome breve	Pesi	Port.	Neve	Vento pressione	Vento depressione	ΔT	SLO X	SLO Y	SLO Z	EySx SLO	ExSy SLO
1	SLO 1	1	1	0	0	0	0	-1	-0.3	0	-1	0.3
2	SLO 2	1	1	0	0	0	0	-1	-0.3	0	1	-0.3
3	SLO 3	1	1	0	0	0	0	-1	0.3	0	-1	0.3
4	SLO 4	1	1	0	0	0	0	-1	0.3	0	1	-0.3
5	SLO 5	1	1	0	0	0	0	-0.3	-1	0	-0.3	1
6	SLO 6	1	1	0	0	0	0	-0.3	-1	0	0.3	-1
7	SLO 7	1	1	0	0	0	0	-0.3	1	0	-0.3	1
8	SLO 8	1	1	0	0	0	0	-0.3	1	0	0.3	-1
9	SLO 9	1	1	0	0	0	0	0.3	-1	0	-0.3	1
10	SLO 10	1	1	0	0	0	0	0.3	-1	0	0.3	-1
11	SLO 11	1	1	0	0	0	0	0.3	1	0	-0.3	1
12	SLO 12	1	1	0	0	0	0	0.3	1	0	0.3	-1
13	SLO 13	1	1	0	0	0	0	1	-0.3	0	-1	0.3
14	SLO 14	1	1	0	0	0	0	1	-0.3	0	1	-0.3
15	SLO 15	1	1	0	0	0	0	1	0.3	0	-1	0.3
16	SLO 16	1	1	0	0	0	0	1	0.3	0	1	-0.3

Famiglia SLD

Il nome compatto della famiglia è SLD.

Nome	Nome breve	Pesi	Port.	Neve	Vento pressione	Vento depressione	ΔT	SLD X	SLD Y	SLD Z	EySx SLD	ExSy SLD
1	SLD 1	1	1	0	0	0	0	-1	-0.3	0	-1	0.3
2	SLD 2	1	1	0	0	0	0	-1	-0.3	0	1	-0.3
3	SLD 3	1	1	0	0	0	0	-1	0.3	0	-1	0.3
4	SLD 4	1	1	0	0	0	0	-1	0.3	0	1	-0.3
5	SLD 5	1	1	0	0	0	0	-0.3	-1	0	-0.3	1
6	SLD 6	1	1	0	0	0	0	-0.3	-1	0	0.3	-1
7	SLD 7	1	1	0	0	0	0	-0.3	1	0	-0.3	1
8	SLD 8	1	1	0	0	0	0	-0.3	1	0	0.3	-1
9	SLD 9	1	1	0	0	0	0	0.3	-1	0	-0.3	1
10	SLD 10	1	1	0	0	0	0	0.3	-1	0	0.3	-1
11	SLD 11	1	1	0	0	0	0	0.3	1	0	-0.3	1
12	SLD 12	1	1	0	0	0	0	0.3	1	0	0.3	-1
13	SLD 13	1	1	0	0	0	0	1	-0.3	0	-1	0.3
14	SLD 14	1	1	0	0	0	0	1	-0.3	0	1	-0.3
15	SLD 15	1	1	0	0	0	0	1	0.3	0	-1	0.3
16	SLD 16	1	1	0	0	0	0	1	0.3	0	1	-0.3

Famiglia SLV

Il nome compatto della famiglia è SLV.

Nome	Nome breve	Pesi	Port.	Neve	Vento pressione	Vento depressione	ΔT	SLV X	SLV Y	SLV Z	EySx SLV	ExSy SLV
1	SLV 1	1	1	0	0	0	0	-1	-0.3	0	-1	0.3
2	SLV 2	1	1	0	0	0	0	-1	-0.3	0	1	-0.3
3	SLV 3	1	1	0	0	0	0	-1	0.3	0	-1	0.3
4	SLV 4	1	1	0	0	0	0	-1	0.3	0	1	-0.3
5	SLV 5	1	1	0	0	0	0	-0.3	-1	0	-0.3	1
6	SLV 6	1	1	0	0	0	0	-0.3	-1	0	0.3	-1
7	SLV 7	1	1	0	0	0	0	-0.3	1	0	-0.3	1
8	SLV 8	1	1	0	0	0	0	-0.3	1	0	0.3	-1
9	SLV 9	1	1	0	0	0	0	0.3	-1	0	-0.3	1
10	SLV 10	1	1	0	0	0	0	0.3	-1	0	0.3	-1
11	SLV 11	1	1	0	0	0	0	0.3	1	0	-0.3	1
12	SLV 12	1	1	0	0	0	0	0.3	1	0	0.3	-1
13	SLV 13	1	1	0	0	0	0	1	-0.3	0	-1	0.3
14	SLV 14	1	1	0	0	0	0	1	-0.3	0	1	-0.3
15	SLV 15	1	1	0	0	0	0	1	0.3	0	-1	0.3
16	SLV 16	1	1	0	0	0	0	1	0.3	0	1	-0.3

Famiglia Calcolo rigidezza torsionale/flessionale di piano

Il nome compatto della famiglia è CRTFP.

Nome	Nome breve	Rig Ux	Rig Uy	Rig Rz
Rig. Ux+	CRTFP Ux+	1	0	0
Rig. Ux-	CRTFP Ux-	-1	0	0
Rig. Uy+	CRTFP Uy+	0	1	0

Nome	Nome breve	Rig Ux	Rig Uy	Rig Rz
Rig. Uy-	CRTFP Uy-	0	-1	0
Rig. Rz+	CRTFP Rz+	0	0	1
Rig. Rz-	CRTFP Rz-	0	0	-1

3.3 Definizioni di carichi superficiali

***Nome**: nome identificativo della definizione di carico.*
***Valori**: valori associati alle condizioni di carico.*
***Condizione**: condizione di carico a cui sono associati i valori.*
***Descrizione**: nome assegnato alla condizione elementare.*
***Valore**: valore del carico per unità di superficie, nel caso il tipo sia "Verticale", "Verticale in proiezione", "Normale alla superficie". [kN/m²]*
***Cp vento**: valore del coefficiente di pressione Cp, nel caso il tipo sia "Cp vento". Il valore è adimensionale.*
***Tipo**: tipo di carico.*

Nome	Valori			
	Condizione	Valore	Cp vento	Tipo
	Descrizione			
COPERTURA	Pesi strutturali	0.2		Verticale
	Permanenti portati	0.55		Verticale
	Neve	0.55		Verticale
	Vento pressione	1.2		Normale alla superficie
	Vento depressione	-2.1		Normale alla superficie

4 Quote

4.1 Livelli

***Descrizione breve**: nome sintetico assegnato al livello.*
***Descrizione**: nome assegnato al livello.*
***Quota**: quota superiore espressa nel sistema di riferimento assoluto. [m]*
***Spessore**: spessore del livello. [m]*

Descrizione breve	Descrizione	Quota	Spessore
L1	Fondazione	0	0
L2	Piano 1 sotto	5.8	0
L3	Piano 1	6	0
L4	Piano 2 sotto	13.5	0
L5	Piano 2	13.7	0

4.2 Falde

***Descrizione breve**: nome sintetico assegnato alla falda.*
***Descrizione**: nome assegnato alla falda.*
***Sp.**: spessore del piano della falda. [m]*
***Primo punto**: primo punto di definizione del piano dell'estradosso della falda.*
***X**: coordinata X. [m]*
***Y**: coordinata Y. [m]*
***Quota**: quota. esprimibile come livello, falda, piano orizzontale alla Z specificata. [m]*
***Secondo punto**: secondo punto di definizione del piano dell'estradosso della falda.*
***X**: coordinata X. [m]*
***Y**: coordinata Y. [m]*
***Quota**: quota. esprimibile come livello, falda, piano orizzontale alla Z specificata. [m]*
***Terzo punto**: terzo punto di definizione del piano dell'estradosso della falda.*
***X**: coordinata X. [m]*
***Y**: coordinata Y. [m]*
***Quota**: quota. esprimibile come livello, falda, piano orizzontale alla Z specificata. [m]*

Descrizione breve	Descrizione	Sp.	Primo punto			Secondo punto			Terzo punto		
			X	Y	Quota	X	Y	Quota	X	Y	Quota
F1	Falda 1	0	0	0	Piano 1	60	0	Piano 1	60	25	Piano 2

4.3 Tronchi

***Descrizione breve**: nome sintetico assegnato al tronco.*
***Descrizione**: nome assegnato al tronco.*
***Quota 1**: riferimento della prima quota di definizione del tronco. esprimibile come livello, falda, piano orizzontale alla Z specificata. [m]*
***Quota 2**: riferimento della seconda quota di definizione del tronco. esprimibile come livello, falda, piano orizzontale alla Z specificata. [m]*

Descrizione breve	Descrizione	Quota 1	Quota 2
T1	Fondazione - Piano 1	Fondazione	Piano 1
T2	Fondazione - Piano 2	Fondazione	Piano 2
T3	Fondazione - Falda 1	Fondazione	Falda 1

Descrizione breve	Descrizione	Quota 1	Quota 2
T4	Fondazione - 100	Fondazione	1
T5	100 - Falda 1	1	Falda 1
T6	Fondazione - Piano 1 sotto	Fondazione	Piano 1 sotto
T7	Piano 1 sotto - Piano 1	Piano 1 sotto	Piano 1
T8	Fondazione - Piano 2 sotto	Fondazione	Piano 2 sotto
T9	Piano 2 sotto - Piano 2	Piano 2 sotto	Piano 2

5 Elementi di input

5.1 Travi di fondazione

5.1.1 Fondazioni di travi

***Descrizione breve**: descrizione breve usata nelle tabelle dei capitoli delle travi di fondazione.*
***Stratigrafia**: stratigrafia del terreno nel punto medio in pianta dell'elemento.*
***Angolo pendio**: angolo del pendio rispetto l'orizzontale; il valore deve essere positivo per opere in sommità di un pendio mentre deve essere negativo per opere al piede di un pendio. [deg]*
***K verticale**: coefficiente di sottofondo verticale del letto di molle. [kN/m³]*
***Limite compressione**: pressione limite di plasticizzazione a compressione del letto di molle. [kN/m²]*
***Limite trazione**: pressione limite di plasticizzazione a trazione del letto di molle. [kN/m²]*
***Magrone**: presenza e caratteristiche dell'eventuale magrone.*
***Terreno laterale**: caratteristiche del terreno presente lateralmente all'elemento di fondazione. Il suo spessore rappresenta l'approfondimento della fondazione e costituisce un sovraccarico agente sul piano di posa.*

Descrizione breve	Stratigrafia	Angolo pendio	K verticale	Limite compressione	Limite trazione	Magrone	Terreno laterale
FT1	Piu' vicino in sito: 0	0	15000	200	0.1	No	Si; Default (Ghiaia); Default (80); 0

5.1.2 Travi di fondazione C.A. di piano

***Sezione**: riferimento ad una definizione di sezione C.A..*
***P.i.**: posizione dei punti d'inserimento rispetto alla geometria della sezione. SA=Sinistra anima, CA=Centro anima, DA=Destra anima*
***Liv.**: quota del punto di inserimento iniziale. esprimibile come livello, falda, piano orizzontale alla Z specificata. [m]*
***Punto i.**: punto di inserimento iniziale.*
***X**: coordinata X. [m]*
***Y**: coordinata Y. [m]*
***Punto f.**: punto di inserimento finale.*
***X**: coordinata X. [m]*
***Y**: coordinata Y. [m]*
***Estr.**: distanza dalla quota di inserimento misurata in direzione ortogonale al piano della quota e con verso positivo verso l'alto. [m]*
***Mat.**: riferimento ad una definizione di materiale calcestruzzo.*
***Car.lin.**: riferimento alla definizione di un carico lineare.L: valori del carico espressi nel sistema locale dell'elemento.G: valori del carico espressi nel sistema globale.*
***ΔT**: variazione termica.*
***Sovr.**: aliquota di sovraresistenza da assicurare in verifica.*
***S.Z**: indica se l'elemento deve essere verificato considerando il sisma verticale.*
***C.i.**: svincolo o cerniera da applicare al relativo estremo dell'asta nel modello.*
***C.f.**: svincolo o cerniera da applicare al relativo estremo dell'asta nel modello.*
***P.lin.**: peso per unità di lunghezza. [kN/m]*
***Fond.**: riferimento alla fondazione sottostante l'elemento.*

Sezione	P.i.	Liv.	Punto i.		Punto f.		Estr.	Mat.	Car.lin.	ΔT	Sovr.	S.Z	C.i.	C.f.	P.lin.	Fond.
			X	Y	X	Y										
R 80x80	CA	L1	30	22.5	30	3.75	0	C32/40	Nessuno; G	Nessuno; Asse locale 2	0	No	No	No	16	FT1
R 80x80	CA	L1	40	22.5	40	3.75	0	C32/40	Nessuno; G	Nessuno; Asse locale 2	0	No	No	No	16	FT1
R 80x80	CA	L1	0	22.5	0	3.75	0	C32/40	Nessuno; G	Nessuno; Asse locale 2	0	No	No	No	16	FT1
R 80x80	CA	L1	10	22.5	10	3.75	0	C32/40	Nessuno; G	Nessuno; Asse locale 2	0	No	No	No	16	FT1
R 80x80	CA	L1	20	22.5	20	3.75	0	C32/40	Nessuno; G	Nessuno; Asse locale 2	0	No	No	No	16	FT1
R 80x80	CA	L1	31	25	39	25	0	C32/40	Nessuno; G	Nessuno; Asse locale 2	0	No	No	No	16	FT1

			X	Y	X	Y										
R 80x80	CA	L1	1	25	9	25	0	C32/40	Nessuno; G	Nessuno; Asse locale 2	0	No	No	No	16	FT1
R 80x80	CA	L1	51	25	56.5	25	0	C32/40	Nessuno; G	Nessuno; Asse locale 2	0	No	No	No	16	FT1
R 80x80	CA	L1	50	22.5	50	3.75	0	C32/40	Nessuno; G	Nessuno; Asse locale 2	0	No	No	No	16	FT1
R 80x80	CA	L1	41	25	49	25	0	C32/40	Nessuno; G	Nessuno; Asse locale 2	0	No	No	No	16	FT1
R 80x80	CA	L1	11	25	19	25	0	C32/40	Nessuno; G	Nessuno; Asse locale 2	0	No	No	No	16	FT1
R 80x80	CA	L1	51	0	56.5	0	0	C32/40	Nessuno; G	Nessuno; Asse locale 2	0	No	No	No	16	FT1
R 80x80	CA	L1	41	0	49	0	0	C32/40	Nessuno; G	Nessuno; Asse locale 2	0	No	No	No	16	FT1
R 80x80	CA	L1	31	0	39	0	0	C32/40	Nessuno; G	Nessuno; Asse locale 2	0	No	No	No	16	FT1
R 80x80	CA	L1	21	0	29	0	0	C32/40	Nessuno; G	Nessuno; Asse locale 2	0	No	No	No	16	FT1
R 80x80	CA	L1	11	0	19	0	0	C32/40	Nessuno; G	Nessuno; Asse locale 2	0	No	No	No	16	FT1
R 80x80	CA	L1	1	0	9	0	0	C32/40	Nessuno; G	Nessuno; Asse locale 2	0	No	No	No	16	FT1
R 80x80	CA	L1	21	25	29	25	0	C32/40	Nessuno; G	Nessuno; Asse locale 2	0	No	No	No	16	FT1
R 80x80	CA	L1	57.5	22.5	57.5	3.75	0	C32/40	Nessuno; G	Nessuno; Asse locale 2	0	No	No	No	16	FT1

5.2 Travi in acciaio

5.2.1 Travi in acciaio di piano

***Sezione**: sezione in acciaio.*
***P.i.**: posizione dei punti d'inserimento rispetto alla geometria della sezione. S=Sinistra, C=Centro, D=Destra*
***Liv.**: quota del punto di inserimento iniziale. esprimibile come livello, falda, piano orizzontale alla Z specificata. [m]*
***Punto i.**: punto di inserimento iniziale.*
* ***X**: coordinata X. [m]*
* ***Y**: coordinata Y. [m]*
***Punto f.**: punto di inserimento finale.*
* ***X**: coordinata X. [m]*
* ***Y**: coordinata Y. [m]*
***Estr.**: distanza dalla quota di inserimento misurata in direzione ortogonale al piano della quota e con verso positivo verso l'alto. [m]*
***Mat.**: riferimento ad una definizione di materiale acciaio.*
***Car.lin.**: riferimento alla definizione di un carico lineare.L: valori del carico espressi nel sistema locale dell'elemento.G: valori del carico espressi nel sistema globale.*
***ΔT**: variazione termica.*
***Sovr.**: aliquota di sovraresistenza da assicurare in verifica.*
***S.Z**: indica se l'elemento deve essere verificato considerando il sisma verticale.*
***C.i.**: svincolo o cerniera da applicare al relativo estremo dell'asta nel modello.*
***C.f.**: svincolo o cerniera da applicare al relativo estremo dell'asta nel modello.*
***P.lin.**: peso per unità di lunghezza. [kN/m]*
***Cal.**: descrizione sintetica dell'eventuale calastrello della sezione accoppiata o composita.*

Sezione	P.i.	Liv.	Punto i.		Punto f.		Estr.	Mat.	Car.lin.	ΔT	Sovr.	S.Z	C.i.	C.f.	P.lin.	Cal.
			X	Y	X	Y										
HEA400	C	L2	0	0	10	0	0	S355	Nessuno; G	Nessuno; Asse locale 2	0	No	No	No	1.25	
HEA400	C	L2	10	0	20	0	0	S355	Nessuno; G	Nessuno; Asse locale 2	0	No	No	No	1.25	
HEA400	C	L2	20	0	30	0	0	S355	Nessuno; G	Nessuno; Asse locale 2	0	No	No	No	1.25	
HEA400	C	L2	30	0	40	0	0	S355	Nessuno; G	Nessuno; Asse locale 2	0	No	No	No	1.25	

			X	Y	X	Y										
HEA400	C	L2	40	0	50	0	0	S355	Nessuno; G	Nessuno; Asse locale 2	0	No	No	No	1.25	
HEA400	C	L2	50	0	57.5	0	0	S355	Nessuno; G	Nessuno; Asse locale 2	0	No	No	No	1.25	
PL200x160	C	L3	53.75	-2.5	57.5	-2.5	0	Legno	Nessuno; G	Nessuno; Asse locale 2	0	No	Svincolo: M2, M3	Svincolo: M2, M3	0.15	
PL200x160	C	L3	45	-2.5	50	-2.5	0	Legno	Nessuno; G	Nessuno; Asse locale 2	0	No	Svincolo: M2, M3	Svincolo: M2, M3	0.15	
PL200x160	C	L3	40	-2.5	45	-2.5	0	Legno	Nessuno; G	Nessuno; Asse locale 2	0	No	Svincolo: M2, M3	Svincolo: M2, M3	0.15	
PL200x160	C	L3	35	-2.5	40	-2.5	0	Legno	Nessuno; G	Nessuno; Asse locale 2	0	No	Svincolo: M2, M3	Svincolo: M2, M3	0.15	
PL200x160	C	L3	30	-2.5	35	-2.5	0	Legno	Nessuno; G	Nessuno; Asse locale 2	0	No	Svincolo: M2, M3	Svincolo: M2, M3	0.15	
PL200x160	C	L3	25	-2.5	30	-2.5	0	Legno	Nessuno; G	Nessuno; Asse locale 2	0	No	Svincolo: M2, M3	Svincolo: M2, M3	0.15	
PL200x160	C	L3	20	-2.5	25	-2.5	0	Legno	Nessuno; G	Nessuno; Asse locale 2	0	No	Svincolo: M2, M3	Svincolo: M2, M3	0.15	
PL200x160	C	L3	15	-2.5	20	-2.5	0	Legno	Nessuno; G	Nessuno; Asse locale 2	0	No	Svincolo: M2, M3	Svincolo: M2, M3	0.15	
PL200x160	C	L3	10	-2.5	15	-2.5	0	Legno	Nessuno; G	Nessuno; Asse locale 2	0	No	Svincolo: M2, M3	Svincolo: M2, M3	0.15	
PL200x160	C	L3	53.75	-3.75	57.5	-3.75	0	Legno	Nessuno; G	Nessuno; Asse locale 2	0	No	Svincolo: M2, M3	Svincolo: M2, M3	0.15	
PL200x160	C	L3	0	-2.5	5	-2.5	0	Legno	Nessuno; G	Nessuno; Asse locale 2	0	No	Svincolo: M2, M3	Svincolo: M2, M3	0.15	
PL200x160	C	L3	0	-1.25	5	-1.25	0	Legno	Nessuno; G	Nessuno; Asse locale 2	0	No	Svincolo: M2, M3	Svincolo: M2, M3	0.15	
PL200x160	C	L3	50	-3.75	53.75	-3.75	0	Legno	Nessuno; G	Nessuno; Asse locale 2	0	No	Svincolo: M2, M3	Svincolo: M2, M3	0.15	
PL200x160	C	L3	45	-3.75	50	-3.75	0	Legno	Nessuno; G	Nessuno; Asse locale 2	0	No	Svincolo: M2, M3	Svincolo: M2, M3	0.15	
PL200x160	C	L3	40	-3.75	45	-3.75	0	Legno	Nessuno; G	Nessuno; Asse locale 2	0	No	Svincolo: M2, M3	Svincolo: M2, M3	0.15	
PL200x160	C	L3	35	-3.75	40	-3.75	0	Legno	Nessuno; G	Nessuno; Asse locale 2	0	No	Svincolo: M2, M3	Svincolo: M2, M3	0.15	
PL200x160	C	L3	30	-3.75	35	-3.75	0	Legno	Nessuno; G	Nessuno; Asse locale 2	0	No	Svincolo: M2, M3	Svincolo: M2, M3	0.15	
PL200x160	C	L3	25	-3.75	30	-3.75	0	Legno	Nessuno; G	Nessuno; Asse locale 2	0	No	Svincolo: M2, M3	Svincolo: M2, M3	0.15	
PL200x160	C	L3	20	-3.75	25	-3.75	0	Legno	Nessuno; G	Nessuno; Asse locale 2	0	No	Svincolo: M2, M3	Svincolo: M2, M3	0.15	
PL200x160	C	L3	5	-2.5	10	-2.5	0	Legno	Nessuno; G	Nessuno; Asse locale 2	0	No	Svincolo: M2, M3	Svincolo: M2, M3	0.15	
PL200x160	C	L3	5	-1.25	10	-1.25	0	Legno	Nessuno; G	Nessuno; Asse locale 2	0	No	Svincolo: M2, M3	Svincolo: M2, M3	0.15	
PL200x160	C	L3	20	-1.25	25	-1.25	0	Legno	Nessuno; G	Nessuno; Asse locale 2	0	No	Svincolo: M2, M3	Svincolo: M2, M3	0.15	
PL200x160	C	L3	15	-1.25	20	-1.25	0	Legno	Nessuno; G	Nessuno; Asse locale 2	0	No	Svincolo: M2, M3	Svincolo: M2, M3	0.15	
PL200x160	C	L3	53.75	0	57.5	0	0	Legno	Nessuno; G	Nessuno; Asse locale 2	0	No	Svincolo: M3	Svincolo: M3	0.15	
PL200x160	C	L3	50	0	53.75	0	0	Legno	Nessuno; G	Nessuno; Asse locale 2	0	No	Svincolo: M3	Svincolo: M3	0.15	

			X	Y	X	Y										
PL200x160	C	L3	45	0	50	0	0	Legno	Nessuno; G	Nessuno; Asse locale 2	0	No	Svincolo: M3	Svincolo: M3	0.15	
PL200x160	C	L3	40	0	45	0	0	Legno	Nessuno; G	Nessuno; Asse locale 2	0	No	Svincolo: M3	Svincolo: M3	0.15	
PL200x160	C	L3	35	0	40	0	0	Legno	Nessuno; G	Nessuno; Asse locale 2	0	No	Svincolo: M3	Svincolo: M3	0.15	
PL200x160	C	L3	30	0	35	0	0	Legno	Nessuno; G	Nessuno; Asse locale 2	0	No	Svincolo: M3	Svincolo: M3	0.15	
PL200x160	C	L3	25	0	30	0	0	Legno	Nessuno; G	Nessuno; Asse locale 2	0	No	Svincolo: M3	Svincolo: M3	0.15	
PL200x160	C	L3	20	0	25	0	0	Legno	Nessuno; G	Nessuno; Asse locale 2	0	No	Svincolo: M3	Svincolo: M3	0.15	
PL200x160	C	L3	15	0	20	0	0	Legno	Nessuno; G	Nessuno; Asse locale 2	0	No	Svincolo: M3	Svincolo: M3	0.15	
PL200x160	C	L3	10	-1.25	15	-1.25	0	Legno	Nessuno; G	Nessuno; Asse locale 2	0	No	Svincolo: M2, M3	Svincolo: M2, M3	0.15	
PL200x160	C	L3	10	0	15	0	0	Legno	Nessuno; G	Nessuno; Asse locale 2	0	No	Svincolo: M3	Svincolo: M3	0.15	
PL200x160	C	L3	0	0	5	0	0	Legno	Nessuno; G	Nessuno; Asse locale 2	0	No	Svincolo: M3	Svincolo: M3	0.15	
PL200x160	C	L3	53.75	-1.25	57.5	-1.25	0	Legno	Nessuno; G	Nessuno; Asse locale 2	0	No	Svincolo: M2, M3	Svincolo: M2, M3	0.15	
PL200x160	C	L3	50	-1.25	53.75	-1.25	0	Legno	Nessuno; G	Nessuno; Asse locale 2	0	No	Svincolo: M2, M3	Svincolo: M2, M3	0.15	
PL200x160	C	L3	45	-1.25	50	-1.25	0	Legno	Nessuno; G	Nessuno; Asse locale 2	0	No	Svincolo: M2, M3	Svincolo: M2, M3	0.15	
PL200x160	C	L3	40	-1.25	45	-1.25	0	Legno	Nessuno; G	Nessuno; Asse locale 2	0	No	Svincolo: M2, M3	Svincolo: M2, M3	0.15	
PL200x160	C	L3	35	-1.25	40	-1.25	0	Legno	Nessuno; G	Nessuno; Asse locale 2	0	No	Svincolo: M2, M3	Svincolo: M2, M3	0.15	
PL200x160	C	L3	30	-1.25	35	-1.25	0	Legno	Nessuno; G	Nessuno; Asse locale 2	0	No	Svincolo: M2, M3	Svincolo: M2, M3	0.15	
PL200x160	C	L3	25	-1.25	30	-1.25	0	Legno	Nessuno; G	Nessuno; Asse locale 2	0	No	Svincolo: M2, M3	Svincolo: M2, M3	0.15	
PL200x160	C	L3	15	-3.75	20	-3.75	0	Legno	Nessuno; G	Nessuno; Asse locale 2	0	No	Svincolo: M2, M3	Svincolo: M2, M3	0.15	
PL200x160	C	L3	5	0	10	0	0	Legno	Nessuno; G	Nessuno; Asse locale 2	0	No	Svincolo: M3	Svincolo: M3	0.15	
PL200x160	C	L3	10	-3.75	15	-3.75	0	Legno	Nessuno; G	Nessuno; Asse locale 2	0	No	Svincolo: M2, M3	Svincolo: M2, M3	0.15	
PL200x160	C	L3	50	-2.5	53.75	-2.5	0	Legno	Nessuno; G	Nessuno; Asse locale 2	0	No	Svincolo: M2, M3	Svincolo: M2, M3	0.15	
PL200x160	C	L3	0	-3.75	5	-3.75	0	Legno	Nessuno; G	Nessuno; Asse locale 2	0	No	Svincolo: M2, M3	Svincolo: M2, M3	0.15	
PL200x160	C	L3	5	-3.75	10	-3.75	0	Legno	Nessuno; G	Nessuno; Asse locale 2	0	No	Svincolo: M2, M3	Svincolo: M2, M3	0.15	
PL1680x200	C	L3	25	0	25	-5	0	Legno	Nessuno; G	Nessuno; Asse locale 2	0	No	No	No	1.55	
PL1680x200	C	L3	20	0	20	-5	0	Legno	Nessuno; G	Nessuno; Asse locale 2	0	No	No	No	1.55	
PL1680x200	C	L3	15	0	15	-5	0	Legno	Nessuno; G	Nessuno; Asse locale 2	0	No	No	No	1.55	
PL1680x200	C	L3	10	0	10	-5	0	Legno	Nessuno; G	Nessuno; Asse locale 2	0	No	No	No	1.55	

			X	Y	X	Y										
PL1680x200	C	L3	5	0	5	-5	0	Legno	Nessuno; G	Nessuno; Asse locale 2	0	No	No	No	1.55	
PL1680x200	C	L3	0	0	0	-5	0	Legno	Nessuno; G	Nessuno; Asse locale 2	0	No	No	No	1.55	
PL1680x200	C	L3	30	0	30	-5	0	Legno	Nessuno; G	Nessuno; Asse locale 2	0	No	No	No	1.55	
PL1680x200	C	L3	35	0	35	-5	0	Legno	Nessuno; G	Nessuno; Asse locale 2	0	No	No	No	1.55	
PL1680x200	C	L3	40	0	40	-5	0	Legno	Nessuno; G	Nessuno; Asse locale 2	0	No	No	No	1.55	
PL1680x200	C	L3	45	0	45	-5	0	Legno	Nessuno; G	Nessuno; Asse locale 2	0	No	No	No	1.55	
PL1680x200	C	L3	50	0	50	-5	0	Legno	Nessuno; G	Nessuno; Asse locale 2	0	No	No	No	1.55	
PL1680x200	C	L3	53.75	0	53.75	-5	0	Legno	Nessuno; G	Nessuno; Asse locale 2	0	No	No	No	1.55	
PL1680x200	C	L3	57.5	0	57.5	-5	0	Legno	Nessuno; G	Nessuno; Asse locale 2	0	No	No	No	1.55	
PL200x160	C	L3	20	-5	25	-5	0	Legno	Nessuno; G	Nessuno; Asse locale 2	0	No	Svincolo: M2, M3	Svincolo: M2, M3	0.15	
PL200x160	C	L3	45	-5	50	-5	0	Legno	Nessuno; G	Nessuno; Asse locale 2	0	No	Svincolo: M2, M3	Svincolo: M2, M3	0.15	
PL200x160	C	L3	40	-5	45	-5	0	Legno	Nessuno; G	Nessuno; Asse locale 2	0	No	Svincolo: M2, M3	Svincolo: M2, M3	0.15	
PL200x160	C	L3	35	-5	40	-5	0	Legno	Nessuno; G	Nessuno; Asse locale 2	0	No	Svincolo: M2, M3	Svincolo: M2, M3	0.15	
PL200x160	C	L3	30	-5	35	-5	0	Legno	Nessuno; G	Nessuno; Asse locale 2	0	No	Svincolo: M2, M3	Svincolo: M2, M3	0.15	
PL200x160	C	L3	25	-5	30	-5	0	Legno	Nessuno; G	Nessuno; Asse locale 2	0	No	Svincolo: M2, M3	Svincolo: M2, M3	0.15	
PL200x160	C	L3	10	-5	15	-5	0	Legno	Nessuno; G	Nessuno; Asse locale 2	0	No	Svincolo: M2, M3	Svincolo: M2, M3	0.15	
PL200x160	C	L3	5	-5	10	-5	0	Legno	Nessuno; G	Nessuno; Asse locale 2	0	No	Svincolo: M2, M3	Svincolo: M2, M3	0.15	
PL200x160	C	L3	0	-5	5	-5	0	Legno	Nessuno; G	Nessuno; Asse locale 2	0	No	Svincolo: M2, M3	Svincolo: M2, M3	0.15	
PL200x160	C	L3	15	-5	20	-5	0	Legno	Nessuno; G	Nessuno; Asse locale 2	0	No	Svincolo: M2, M3	Svincolo: M2, M3	0.15	
PL200x160	C	L3	50	-5	53.75	-5	0	Legno	Nessuno; G	Nessuno; Asse locale 2	0	No	Svincolo: M2, M3	Svincolo: M2, M3	0.15	
PL200x160	C	L3	53.75	-5	57.5	-5	0	Legno	Nessuno; G	Nessuno; Asse locale 2	0	No	Svincolo: M2, M3	Svincolo: M2, M3	0.15	
HEA400	C	L4	10	25	20	25	0	S355	Nessuno; G	Nessuno; Asse locale 2	0	No	No	No	1.25	
HEA400	C	L4	20	25	30	25	0	S355	Nessuno; G	Nessuno; Asse locale 2	0	No	No	No	1.25	
HEA400	C	L4	0	25	10	25	0	S355	Nessuno; G	Nessuno; Asse locale 2	0	No	No	No	1.25	
HEA400	C	L4	40	25	50	25	0	S355	Nessuno; G	Nessuno; Asse locale 2	0	No	No	No	1.25	
HEA400	C	L4	30	25	40	25	0	S355	Nessuno; G	Nessuno; Asse locale 2	0	No	No	No	1.25	
HEA400	C	L4	50	25	57.5	25	0	S355	Nessuno; G	Nessuno; Asse locale 2	0	No	No	No	1.25	

			X	Y	X	Y										
PL200x160	C	L5	45	25.5	50	25.5	0	Legno	Nessuno; G	Nessuno; Asse locale 2	0	No	Svincolo: M2, M3	Svincolo: M2, M3	0.15	
PL200x160	C	L5	40	25.5	45	25.5	0	Legno	Nessuno; G	Nessuno; Asse locale 2	0	No	Svincolo: M2, M3	Svincolo: M2, M3	0.15	
PL200x160	C	L5	30	25.5	35	25.5	0	Legno	Nessuno; G	Nessuno; Asse locale 2	0	No	Svincolo: M2, M3	Svincolo: M2, M3	0.15	
PL200x160	C	L5	25	25.5	30	25.5	0	Legno	Nessuno; G	Nessuno; Asse locale 2	0	No	Svincolo: M2, M3	Svincolo: M2, M3	0.15	
PL200x160	C	L5	20	25.5	25	25.5	0	Legno	Nessuno; G	Nessuno; Asse locale 2	0	No	Svincolo: M2, M3	Svincolo: M2, M3	0.15	
PL200x160	C	L5	15	25.5	20	25.5	0	Legno	Nessuno; G	Nessuno; Asse locale 2	0	No	Svincolo: M2, M3	Svincolo: M2, M3	0.15	
PL200x160	C	L5	10	25.5	15	25.5	0	Legno	Nessuno; G	Nessuno; Asse locale 2	0	No	Svincolo: M2, M3	Svincolo: M2, M3	0.15	
PL200x160	C	L5	0	25.5	5	25.5	0	Legno	Nessuno; G	Nessuno; Asse locale 2	0	No	Svincolo: M2, M3	Svincolo: M2, M3	0.15	
PL200x160	C	L5	35	25.5	40	25.5	0	Legno	Nessuno; G	Nessuno; Asse locale 2	0	No	Svincolo: M2, M3	Svincolo: M2, M3	0.15	
PL200x160	C	L5	50	25.5	53.75	25.5	0	Legno	Nessuno; G	Nessuno; Asse locale 2	0	No	Svincolo: M2, M3	Svincolo: M2, M3	0.15	
PL200x160	C	L5	35	25	40	25	0	Legno	Nessuno; G	Nessuno; Asse locale 2	0	No	Svincolo: M3	Svincolo: M3	0.15	
PL200x160	C	L5	40	25	45	25	0	Legno	Nessuno; G	Nessuno; Asse locale 2	0	No	Svincolo: M3	Svincolo: M3	0.15	
PL200x160	C	L5	45	25	50	25	0	Legno	Nessuno; G	Nessuno; Asse locale 2	0	No	Svincolo: M3	Svincolo: M3	0.15	
PL200x160	C	L5	5	25.5	10	25.5	0	Legno	Nessuno; G	Nessuno; Asse locale 2	0	No	Svincolo: M2, M3	Svincolo: M2, M3	0.15	
PL200x160	C	L5	5	25	10	25	0	Legno	Nessuno; G	Nessuno; Asse locale 2	0	No	Svincolo: M3	Svincolo: M3	0.15	
PL200x160	C	L5	0	25	5	25	0	Legno	Nessuno; G	Nessuno; Asse locale 2	0	No	Svincolo: M3	Svincolo: M3	0.15	
PL200x160	C	L5	10	25	15	25	0	Legno	Nessuno; G	Nessuno; Asse locale 2	0	No	Svincolo: M3	Svincolo: M3	0.15	
PL200x160	C	L5	15	25	20	25	0	Legno	Nessuno; G	Nessuno; Asse locale 2	0	No	Svincolo: M3	Svincolo: M3	0.15	
PL200x160	C	L5	20	25	25	25	0	Legno	Nessuno; G	Nessuno; Asse locale 2	0	No	Svincolo: M3	Svincolo: M3	0.15	
PL200x160	C	L5	25	25	30	25	0	Legno	Nessuno; G	Nessuno; Asse locale 2	0	No	Svincolo: M3	Svincolo: M3	0.15	
PL200x160	C	L5	30	25	35	25	0	Legno	Nessuno; G	Nessuno; Asse locale 2	0	No	Svincolo: M3	Svincolo: M3	0.15	
PL200x160	C	L5	53.75	25.5	57.5	25.5	0	Legno	Nessuno; G	Nessuno; Asse locale 2	0	No	Svincolo: M2, M3	Svincolo: M2, M3	0.15	
PL200x160	C	L5	53.75	28	57.5	28	0	Legno	Nessuno; G	Nessuno; Asse locale 2	0	No	Svincolo: M2, M3	Svincolo: M2, M3	0.15	
PL200x160	C	L5	0	28	5	28	0	Legno	Nessuno; G	Nessuno; Asse locale 2	0	No	Svincolo: M2, M3	Svincolo: M2, M3	0.15	
PL200x160	C	L5	45	28	50	28	0	Legno	Nessuno; G	Nessuno; Asse locale 2	0	No	Svincolo: M2, M3	Svincolo: M2, M3	0.15	
PL200x160	C	L5	5	26.75	10	26.75	0	Legno	Nessuno; G	Nessuno; Asse locale 2	0	No	Svincolo: M2, M3	Svincolo: M2, M3	0.15	
PL1680x200	C	L5	57.5	25	57.5	28	0	Legno	Nessuno; G	Nessuno; Asse locale 2	0	No	No	No	1.55	

			X	Y	X	Y										
PL1680x200	C	L5	53.75	25	53.75	28	0	Legno	Nessuno; G	Nessuno; Asse locale 2	0	No	No	No	1.55	
PL1680x200	C	L5	50	25	50	28	0	Legno	Nessuno; G	Nessuno; Asse locale 2	0	No	No	No	1.55	
PL1680x200	C	L5	45	25	45	28	0	Legno	Nessuno; G	Nessuno; Asse locale 2	0	No	No	No	1.55	
PL1680x200	C	L5	40	25	40	28	0	Legno	Nessuno; G	Nessuno; Asse locale 2	0	No	No	No	1.55	
PL1680x200	C	L5	35	25	35	28	0	Legno	Nessuno; G	Nessuno; Asse locale 2	0	No	No	No	1.55	
PL200x160	C	L5	50	25	53.75	25	0	Legno	Nessuno; G	Nessuno; Asse locale 2	0	No	Svincolo: M3	Svincolo: M3	0.15	
PL1680x200	C	L5	30	25	30	28	0	Legno	Nessuno; G	Nessuno; Asse locale 2	0	No	No	No	1.55	
PL1680x200	C	L5	25	25	25	28	0	Legno	Nessuno; G	Nessuno; Asse locale 2	0	No	No	No	1.55	
PL1680x200	C	L5	20	25	20	28	0	Legno	Nessuno; G	Nessuno; Asse locale 2	0	No	No	No	1.55	
PL1680x200	C	L5	15	25	15	28	0	Legno	Nessuno; G	Nessuno; Asse locale 2	0	No	No	No	1.55	
PL1680x200	C	L5	10	25	10	28	0	Legno	Nessuno; G	Nessuno; Asse locale 2	0	No	No	No	1.55	
PL1680x200	C	L5	5	25	5	28	0	Legno	Nessuno; G	Nessuno; Asse locale 2	0	No	No	No	1.55	
PL1680x200	C	L5	0	25	0	28	0	Legno	Nessuno; G	Nessuno; Asse locale 2	0	No	No	No	1.55	
PL200x160	C	L5	0	26.75	5	26.75	0	Legno	Nessuno; G	Nessuno; Asse locale 2	0	No	Svincolo: M2, M3	Svincolo: M2, M3	0.15	
PL200x160	C	L5	50	28	53.75	28	0	Legno	Nessuno; G	Nessuno; Asse locale 2	0	No	Svincolo: M2, M3	Svincolo: M2, M3	0.15	
PL200x160	C	L5	10	26.75	15	26.75	0	Legno	Nessuno; G	Nessuno; Asse locale 2	0	No	Svincolo: M2, M3	Svincolo: M2, M3	0.15	
PL200x160	C	L5	20	26.75	25	26.75	0	Legno	Nessuno; G	Nessuno; Asse locale 2	0	No	Svincolo: M2, M3	Svincolo: M2, M3	0.15	
PL200x160	C	L5	40	28	45	28	0	Legno	Nessuno; G	Nessuno; Asse locale 2	0	No	Svincolo: M2, M3	Svincolo: M2, M3	0.15	
PL200x160	C	L5	35	28	40	28	0	Legno	Nessuno; G	Nessuno; Asse locale 2	0	No	Svincolo: M2, M3	Svincolo: M2, M3	0.15	
PL200x160	C	L5	30	28	35	28	0	Legno	Nessuno; G	Nessuno; Asse locale 2	0	No	Svincolo: M2, M3	Svincolo: M2, M3	0.15	
PL200x160	C	L5	25	28	30	28	0	Legno	Nessuno; G	Nessuno; Asse locale 2	0	No	Svincolo: M2, M3	Svincolo: M2, M3	0.15	
PL200x160	C	L5	20	28	25	28	0	Legno	Nessuno; G	Nessuno; Asse locale 2	0	No	Svincolo: M2, M3	Svincolo: M2, M3	0.15	
PL200x160	C	L5	15	28	20	28	0	Legno	Nessuno; G	Nessuno; Asse locale 2	0	No	Svincolo: M2, M3	Svincolo: M2, M3	0.15	
PL200x160	C	L5	10	28	15	28	0	Legno	Nessuno; G	Nessuno; Asse locale 2	0	No	Svincolo: M2, M3	Svincolo: M2, M3	0.15	
PL200x160	C	L5	5	28	10	28	0	Legno	Nessuno; G	Nessuno; Asse locale 2	0	No	Svincolo: M2, M3	Svincolo: M2, M3	0.15	
PL200x160	C	L5	53.75	26.75	57.5	26.75	0	Legno	Nessuno; G	Nessuno; Asse locale 2	0	No	Svincolo: M2, M3	Svincolo: M2, M3	0.15	
PL200x160	C	L5	50	26.75	53.75	26.75	0	Legno	Nessuno; G	Nessuno; Asse locale 2	0	No	Svincolo: M2, M3	Svincolo: M2, M3	0.15	

			X	Y	X	Y										
PL200x160	C	L5	45	26.75	50	26.75	0	Legno	Nessuno; G	Nessuno; Asse locale 2	0	No	Svincolo: M2, M3	Svincolo: M2, M3	0.15	
PL200x160	C	L5	40	26.75	45	26.75	0	Legno	Nessuno; G	Nessuno; Asse locale 2	0	No	Svincolo: M2, M3	Svincolo: M2, M3	0.15	
PL200x160	C	L5	35	26.75	40	26.75	0	Legno	Nessuno; G	Nessuno; Asse locale 2	0	No	Svincolo: M2, M3	Svincolo: M2, M3	0.15	
PL200x160	C	L5	30	26.75	35	26.75	0	Legno	Nessuno; G	Nessuno; Asse locale 2	0	No	Svincolo: M2, M3	Svincolo: M2, M3	0.15	
PL200x160	C	L5	25	26.75	30	26.75	0	Legno	Nessuno; G	Nessuno; Asse locale 2	0	No	Svincolo: M2, M3	Svincolo: M2, M3	0.15	
PL200x160	C	L5	15	26.75	20	26.75	0	Legno	Nessuno; G	Nessuno; Asse locale 2	0	No	Svincolo: M2, M3	Svincolo: M2, M3	0.15	
PL200x160	C	L5	53.75	25	57.5	25	0	Legno	Nessuno; G	Nessuno; Asse locale 2	0	No	Svincolo: M3	Svincolo: M3	0.15	

5.2.2 Travi in acciaio di falda

***Sezione**: sezione in acciaio.*
***P.i.**: posizione dei punti d'inserimento rispetto alla geometria della sezione. S=Sinistra, C=Centro, D=Destra*
***Fal.**: quota del punto di inserimento iniziale. esprimibile come livello, falda, piano orizzontale alla Z specificata. [m]*
***Punto i.**: punto di inserimento iniziale.*
***X**: coordinata X. [m]*
***Y**: coordinata Y. [m]*
***Punto f.**: punto di inserimento finale.*
***X**: coordinata X. [m]*
***Y**: coordinata Y. [m]*
***Estr.**: distanza dalla quota di inserimento misurata in direzione ortogonale al piano della quota e con verso positivo verso l'alto. [m]*
***Sopraf.**: posizionamento sopra falda della trave di falda.*
***Mat.**: riferimento ad una definizione di materiale acciaio.*
***Car.lin.**: riferimento alla definizione di un carico lineare.L: valori del carico espressi nel sistema locale dell'elemento.G: valori del carico espressi nel sistema globale.*
***ΔT**: variazione termica.*
***Sovr.**: aliquota di sovraresistenza da assicurare in verifica.*
***S.Z**: indica se l'elemento deve essere verificato considerando il sisma verticale.*
***C.i.**: svincolo o cerniera da applicare al relativo estremo dell'asta nel modello.*
***C.f.**: svincolo o cerniera da applicare al relativo estremo dell'asta nel modello.*
***P.lin.**: peso per unità di lunghezza. [kN/m]*
***Cal.**: descrizione sintetica dell'eventuale calastrello della sezione accoppiata o composita.*

Sezione	P.i.	Fal.	Punto i.		Punto f.		Estr.	Sopra f.	Mat.	Car.lin.	ΔT	Sovr.	S.Z	C.i.	C.f.	P.lin.	Cal.
			X	Y	X	Y											
PL1680x200	C	F1	0	0	0	25	0	No	Legno	Nessuno; G	Nessuno; Asse locale 2	0	No	No	No	1.55	
PL200x160	C	F1	30	17.5	35	17.5	0	No	Legno	Nessuno; G	Nessuno; Asse locale 2	0	No	Svincolo: M2, M3	Svincolo: M2, M3	0.15	
PL200x160	C	F1	35	17.5	40	17.5	0	No	Legno	Nessuno; G	Nessuno; Asse locale 2	0	No	Svincolo: M2, M3	Svincolo: M2, M3	0.15	
PL200x160	C	F1	40	17.5	45	17.5	0	No	Legno	Nessuno; G	Nessuno; Asse locale 2	0	No	Svincolo: M2, M3	Svincolo: M2, M3	0.15	
PL200x160	C	F1	45	17.5	50	17.5	0	No	Legno	Nessuno; G	Nessuno; Asse locale 2	0	No	Svincolo: M2, M3	Svincolo: M2, M3	0.15	
PL200x160	C	F1	50	17.5	53.75	17.5	0	No	Legno	Nessuno; G	Nessuno; Asse locale 2	0	No	Svincolo: M2, M3	Svincolo: M2, M3	0.15	
PL200x160	C	F1	53.75	17.5	57.5	17.5	0	No	Legno	Nessuno; G	Nessuno; Asse locale 2	0	No	Svincolo: M2, M3	Svincolo: M2, M3	0.15	
PL200x160	C	F1	0	18.75	5	18.75	0	No	Legno	Nessuno; G	Nessuno; Asse locale 2	0	No	Svincolo: M2, M3	Svincolo: M2, M3	0.15	
PL200x160	C	F1	5	18.75	10	18.75	0	No	Legno	Nessuno; G	Nessuno; Asse locale 2	0	No	Svincolo: M2, M3	Svincolo: M2, M3	0.15	
PL200x160	C	F1	10	18.75	15	18.75	0	No	Legno	Nessuno; G	Nessuno; Asse locale 2	0	No	Svincolo: M2, M3	Svincolo: M2, M3	0.15	

			X	Y	X	Y											
PL200x160	C	F1	15	18.75	20	18.75	0	No	Legno	Nessuno; G	Nessuno; Asse locale 2	0	No	Svincolo: M2, M3	Svincolo: M2, M3	0.15	
PL200x160	C	F1	20	18.75	25	18.75	0	No	Legno	Nessuno; G	Nessuno; Asse locale 2	0	No	Svincolo: M2, M3	Svincolo: M2, M3	0.15	
PL200x160	C	F1	25	18.75	30	18.75	0	No	Legno	Nessuno; G	Nessuno; Asse locale 2	0	No	Svincolo: M2, M3	Svincolo: M2, M3	0.15	
PL200x160	C	F1	30	18.75	35	18.75	0	No	Legno	Nessuno; G	Nessuno; Asse locale 2	0	No	Svincolo: M2, M3	Svincolo: M2, M3	0.15	
PL200x160	C	F1	35	18.75	40	18.75	0	No	Legno	Nessuno; G	Nessuno; Asse locale 2	0	No	Svincolo: M2, M3	Svincolo: M2, M3	0.15	
PL200x160	C	F1	25	17.5	30	17.5	0	No	Legno	Nessuno; G	Nessuno; Asse locale 2	0	No	Svincolo: M2, M3	Svincolo: M2, M3	0.15	
PL200x160	C	F1	40	18.75	45	18.75	0	No	Legno	Nessuno; G	Nessuno; Asse locale 2	0	No	Svincolo: M2, M3	Svincolo: M2, M3	0.15	
PL200x160	C	F1	50	18.75	53.75	18.75	0	No	Legno	Nessuno; G	Nessuno; Asse locale 2	0	No	Svincolo: M2, M3	Svincolo: M2, M3	0.15	
PL200x160	C	F1	53.75	18.75	57.5	18.75	0	No	Legno	Nessuno; G	Nessuno; Asse locale 2	0	No	Svincolo: M2, M3	Svincolo: M2, M3	0.15	
PL200x160	C	F1	0	20	5	20	0	No	Legno	Nessuno; G	Nessuno; Asse locale 2	0	No	Svincolo: M2, M3	Svincolo: M2, M3	0.15	
PL200x160	C	F1	5	20	10	20	0	No	Legno	Nessuno; G	Nessuno; Asse locale 2	0	No	Svincolo: M2, M3	Svincolo: M2, M3	0.15	
PL200x160	C	F1	10	20	15	20	0	No	Legno	Nessuno; G	Nessuno; Asse locale 2	0	No	Svincolo: M2, M3	Svincolo: M2, M3	0.15	
PL200x160	C	F1	15	20	20	20	0	No	Legno	Nessuno; G	Nessuno; Asse locale 2	0	No	Svincolo: M2, M3	Svincolo: M2, M3	0.15	
PL200x160	C	F1	20	20	25	20	0	No	Legno	Nessuno; G	Nessuno; Asse locale 2	0	No	Svincolo: M2, M3	Svincolo: M2, M3	0.15	
PL200x160	C	F1	25	20	30	20	0	No	Legno	Nessuno; G	Nessuno; Asse locale 2	0	No	Svincolo: M2, M3	Svincolo: M2, M3	0.15	
PL200x160	C	F1	30	20	35	20	0	No	Legno	Nessuno; G	Nessuno; Asse locale 2	0	No	Svincolo: M2, M3	Svincolo: M2, M3	0.15	
PL200x160	C	F1	35	20	40	20	0	No	Legno	Nessuno; G	Nessuno; Asse locale 2	0	No	Svincolo: M2, M3	Svincolo: M2, M3	0.15	
PL200x160	C	F1	40	20	45	20	0	No	Legno	Nessuno; G	Nessuno; Asse locale 2	0	No	Svincolo: M2, M3	Svincolo: M2, M3	0.15	
PL200x160	C	F1	45	20	50	20	0	No	Legno	Nessuno; G	Nessuno; Asse locale 2	0	No	Svincolo: M2, M3	Svincolo: M2, M3	0.15	
PL200x160	C	F1	50	20	53.75	20	0	No	Legno	Nessuno; G	Nessuno; Asse locale 2	0	No	Svincolo: M2, M3	Svincolo: M2, M3	0.15	
PL200x160	C	F1	53.75	20	57.5	20	0	No	Legno	Nessuno; G	Nessuno; Asse locale 2	0	No	Svincolo: M2, M3	Svincolo: M2, M3	0.15	
PL200x160	C	F1	45	18.75	50	18.75	0	No	Legno	Nessuno; G	Nessuno; Asse locale 2	0	No	Svincolo: M2, M3	Svincolo: M2, M3	0.15	
PL200x160	C	F1	20	17.5	25	17.5	0	No	Legno	Nessuno; G	Nessuno; Asse locale 2	0	No	Svincolo: M2, M3	Svincolo: M2, M3	0.15	
PL200x160	C	F1	15	17.5	20	17.5	0	No	Legno	Nessuno; G	Nessuno; Asse locale 2	0	No	Svincolo: M2, M3	Svincolo: M2, M3	0.15	
PL200x160	C	F1	10	17.5	15	17.5	0	No	Legno	Nessuno; G	Nessuno; Asse locale 2	0	No	Svincolo: M2, M3	Svincolo: M2, M3	0.15	
PL200x160	C	F1	35	13.75	40	13.75	0	No	Legno	Nessuno; G	Nessuno; Asse locale 2	0	No	Svincolo: M2, M3	Svincolo: M2, M3	0.15	
PL200x160	C	F1	40	13.75	45	13.75	0	No	Legno	Nessuno; G	Nessuno; Asse locale 2	0	No	Svincolo: M2, M3	Svincolo: M2, M3	0.15	

			X	Y	X	Y											
PL200x160	C	F1	45	13.75	50	13.75	0	No	Legno	Nessuno; G	Nessuno; Asse locale 2	0	No	Svincolo: M2, M3	Svincolo: M2, M3	0.15	
PL200x160	C	F1	50	13.75	53.75	13.75	0	No	Legno	Nessuno; G	Nessuno; Asse locale 2	0	No	Svincolo: M2, M3	Svincolo: M2, M3	0.15	
PL200x160	C	F1	53.75	13.75	57.5	13.75	0	No	Legno	Nessuno; G	Nessuno; Asse locale 2	0	No	Svincolo: M2, M3	Svincolo: M2, M3	0.15	
PL200x160	C	F1	0	15	5	15	0	No	Legno	Nessuno; G	Nessuno; Asse locale 2	0	No	Svincolo: M2, M3	Svincolo: M2, M3	0.15	
PL200x160	C	F1	5	15	10	15	0	No	Legno	Nessuno; G	Nessuno; Asse locale 2	0	No	Svincolo: M2, M3	Svincolo: M2, M3	0.15	
PL200x160	C	F1	10	15	15	15	0	No	Legno	Nessuno; G	Nessuno; Asse locale 2	0	No	Svincolo: M2, M3	Svincolo: M2, M3	0.15	
PL200x160	C	F1	15	15	20	15	0	No	Legno	Nessuno; G	Nessuno; Asse locale 2	0	No	Svincolo: M2, M3	Svincolo: M2, M3	0.15	
PL200x160	C	F1	20	15	25	15	0	No	Legno	Nessuno; G	Nessuno; Asse locale 2	0	No	Svincolo: M2, M3	Svincolo: M2, M3	0.15	
PL200x160	C	F1	25	15	30	15	0	No	Legno	Nessuno; G	Nessuno; Asse locale 2	0	No	Svincolo: M2, M3	Svincolo: M2, M3	0.15	
PL200x160	C	F1	30	15	35	15	0	No	Legno	Nessuno; G	Nessuno; Asse locale 2	0	No	Svincolo: M2, M3	Svincolo: M2, M3	0.15	
PL200x160	C	F1	35	15	40	15	0	No	Legno	Nessuno; G	Nessuno; Asse locale 2	0	No	Svincolo: M2, M3	Svincolo: M2, M3	0.15	
PL200x160	C	F1	40	15	45	15	0	No	Legno	Nessuno; G	Nessuno; Asse locale 2	0	No	Svincolo: M2, M3	Svincolo: M2, M3	0.15	
PL200x160	C	F1	45	15	50	15	0	No	Legno	Nessuno; G	Nessuno; Asse locale 2	0	No	Svincolo: M2, M3	Svincolo: M2, M3	0.15	
PL200x160	C	F1	50	15	53.75	15	0	No	Legno	Nessuno; G	Nessuno; Asse locale 2	0	No	Svincolo: M2, M3	Svincolo: M2, M3	0.15	
PL200x160	C	F1	53.75	15	57.5	15	0	No	Legno	Nessuno; G	Nessuno; Asse locale 2	0	No	Svincolo: M2, M3	Svincolo: M2, M3	0.15	
PL200x160	C	F1	0	17.5	5	17.5	0	No	Legno	Nessuno; G	Nessuno; Asse locale 2	0	No	Svincolo: M2, M3	Svincolo: M2, M3	0.15	
PL200x160	C	F1	5	17.5	10	17.5	0	No	Legno	Nessuno; G	Nessuno; Asse locale 2	0	No	Svincolo: M2, M3	Svincolo: M2, M3	0.15	
PL200x160	C	F1	53.75	16.25	57.5	16.25	0	No	Legno	Nessuno; G	Nessuno; Asse locale 2	0	No	Svincolo: M2, M3	Svincolo: M2, M3	0.15	
PL200x160	C	F1	50	16.25	53.75	16.25	0	No	Legno	Nessuno; G	Nessuno; Asse locale 2	0	No	Svincolo: M2, M3	Svincolo: M2, M3	0.15	
PL200x160	C	F1	45	16.25	50	16.25	0	No	Legno	Nessuno; G	Nessuno; Asse locale 2	0	No	Svincolo: M2, M3	Svincolo: M2, M3	0.15	
PL200x160	C	F1	40	16.25	45	16.25	0	No	Legno	Nessuno; G	Nessuno; Asse locale 2	0	No	Svincolo: M2, M3	Svincolo: M2, M3	0.15	
PL200x160	C	F1	0	21.25	5	21.25	0	No	Legno	Nessuno; G	Nessuno; Asse locale 2	0	No	Svincolo: M2, M3	Svincolo: M2, M3	0.15	
PL200x160	C	F1	35	16.25	40	16.25	0	No	Legno	Nessuno; G	Nessuno; Asse locale 2	0	No	Svincolo: M2, M3	Svincolo: M2, M3	0.15	
PL200x160	C	F1	25	16.25	30	16.25	0	No	Legno	Nessuno; G	Nessuno; Asse locale 2	0	No	Svincolo: M2, M3	Svincolo: M2, M3	0.15	
PL200x160	C	F1	20	16.25	25	16.25	0	No	Legno	Nessuno; G	Nessuno; Asse locale 2	0	No	Svincolo: M2, M3	Svincolo: M2, M3	0.15	
PL200x160	C	F1	15	16.25	20	16.25	0	No	Legno	Nessuno; G	Nessuno; Asse locale 2	0	No	Svincolo: M2, M3	Svincolo: M2, M3	0.15	
PL200x160	C	F1	10	16.25	15	16.25	0	No	Legno	Nessuno; G	Nessuno; Asse locale 2	0	No	Svincolo: M2, M3	Svincolo: M2, M3	0.15	

			X	Y	X	Y											
PL200x160	C	F1	0	16.25	5	16.25	0	No	Legno	Nessuno; G	Nessuno; Asse locale 2	0	No	Svincolo: M2, M3	Svincolo: M2, M3	0.15	
PL200x160	C	F1	5	16.25	10	16.25	0	No	Legno	Nessuno; G	Nessuno; Asse locale 2	0	No	Svincolo: M2, M3	Svincolo: M2, M3	0.15	
PL200x160	C	F1	30	16.25	35	16.25	0	No	Legno	Nessuno; G	Nessuno; Asse locale 2	0	No	Svincolo: M2, M3	Svincolo: M2, M3	0.15	
PL200x160	C	F1	5	21.25	10	21.25	0	No	Legno	Nessuno; G	Nessuno; Asse locale 2	0	No	Svincolo: M2, M3	Svincolo: M2, M3	0.15	
PL200x160	C	F1	10	21.25	15	21.25	0	No	Legno	Nessuno; G	Nessuno; Asse locale 2	0	No	Svincolo: M2, M3	Svincolo: M2, M3	0.15	
PL200x160	C	F1	15	21.25	20	21.25	0	No	Legno	Nessuno; G	Nessuno; Asse locale 2	0	No	Svincolo: M2, M3	Svincolo: M2, M3	0.15	
PL240x200	C	F1	5	12.5	0	16.25	-0.5	No	Legno	Nessuno; G	Nessuno; Asse locale 2	0	No	Svincolo: M2, M3	Svincolo: M2, M3	0.22	
PL240x200	C	F1	0	16.25	5	20	-0.5	No	Legno	Nessuno; G	Nessuno; Asse locale 2	0	No	Svincolo: M2, M3	Svincolo: M2, M3	0.22	
PL240x200	C	F1	5	20	0	25	-0.5	No	Legno	Nessuno; G	Nessuno; Asse locale 2	0	No	Svincolo: M2, M3	Svincolo: M2, M3	0.22	
PL240x200	C	F1	20	0	25	5	-0.5	No	Legno	Nessuno; G	Nessuno; Asse locale 2	0	No	Svincolo: M2, M3	Svincolo: M2, M3	0.22	
PL240x200	C	F1	25	5	20	8.75	-0.5	No	Legno	Nessuno; G	Nessuno; Asse locale 2	0	No	Svincolo: M2, M3	Svincolo: M2, M3	0.22	
PL240x200	C	F1	20	8.75	25	12.5	-0.5	No	Legno	Nessuno; G	Nessuno; Asse locale 2	0	No	Svincolo: M2, M3	Svincolo: M2, M3	0.22	
PL240x200	C	F1	25	12.5	20	16.25	-0.5	No	Legno	Nessuno; G	Nessuno; Asse locale 2	0	No	Svincolo: M2, M3	Svincolo: M2, M3	0.22	
PL240x200	C	F1	20	16.25	25	20	-0.5	No	Legno	Nessuno; G	Nessuno; Asse locale 2	0	No	Svincolo: M2, M3	Svincolo: M2, M3	0.22	
PL240x200	C	F1	25	20	20	25	-0.5	No	Legno	Nessuno; G	Nessuno; Asse locale 2	0	No	Svincolo: M2, M3	Svincolo: M2, M3	0.22	
PL240x200	C	F1	40	0	35	5	-0.5	No	Legno	Nessuno; G	Nessuno; Asse locale 2	0	No	Svincolo: M2, M3	Svincolo: M2, M3	0.22	
PL240x200	C	F1	35	5	40	8.75	-0.5	No	Legno	Nessuno; G	Nessuno; Asse locale 2	0	No	Svincolo: M2, M3	Svincolo: M2, M3	0.22	
PL240x200	C	F1	40	8.75	35	12.5	-0.5	No	Legno	Nessuno; G	Nessuno; Asse locale 2	0	No	Svincolo: M2, M3	Svincolo: M2, M3	0.22	
PL240x200	C	F1	35	12.5	40	16.25	-0.5	No	Legno	Nessuno; G	Nessuno; Asse locale 2	0	No	Svincolo: M2, M3	Svincolo: M2, M3	0.22	
PL240x200	C	F1	40	16.25	35	20	-0.5	No	Legno	Nessuno; G	Nessuno; Asse locale 2	0	No	Svincolo: M2, M3	Svincolo: M2, M3	0.22	
PL240x200	C	F1	35	20	40	25	-0.5	No	Legno	Nessuno; G	Nessuno; Asse locale 2	0	No	Svincolo: M2, M3	Svincolo: M2, M3	0.22	
PL240x200	C	F1	57.5	0	53.75	5	-0.5	No	Legno	Nessuno; G	Nessuno; Asse locale 2	0	No	Svincolo: M2, M3	Svincolo: M2, M3	0.22	
PL240x200	C	F1	53.75	5	57.5	8.75	-0.5	No	Legno	Nessuno; G	Nessuno; Asse locale 2	0	No	Svincolo: M2, M3	Svincolo: M2, M3	0.22	
PL240x200	C	F1	50	12.5	45	16.25	-0.5	No	Legno	Nessuno; G	Nessuno; Asse locale 2	0	No	Svincolo: M2, M3	Svincolo: M2, M3	0.22	
PL240x200	C	F1	45	8.75	50	12.5	-0.5	No	Legno	Nessuno; G	Nessuno; Asse locale 2	0	No	Svincolo: M2, M3	Svincolo: M2, M3	0.22	
PL240x200	C	F1	50	5	45	8.75	-0.5	No	Legno	Nessuno; G	Nessuno; Asse locale 2	0	No	Svincolo: M2, M3	Svincolo: M2, M3	0.22	
PL240x200	C	F1	45	0	50	5	-0.5	No	Legno	Nessuno; G	Nessuno; Asse locale 2	0	No	Svincolo: M2, M3	Svincolo: M2, M3	0.22	

			X	Y	X	Y											
PL240x200	C	F1	10	20	15	25	-0.5	No	Legno	Nessuno; G	Nessuno; Asse locale 2	0	No	Svincolo: M2, M3	Svincolo: M2, M3	0.22	
PL240x200	C	F1	15	16.25	10	20	-0.5	No	Legno	Nessuno; G	Nessuno; Asse locale 2	0	No	Svincolo: M2, M3	Svincolo: M2, M3	0.22	
PL240x200	C	F1	0	8.75	5	12.5	-0.5	No	Legno	Nessuno; G	Nessuno; Asse locale 2	0	No	Svincolo: M2, M3	Svincolo: M2, M3	0.22	
PL240x200	C	F1	10	12.5	15	16.25	-0.5	No	Legno	Nessuno; G	Nessuno; Asse locale 2	0	No	Svincolo: M2, M3	Svincolo: M2, M3	0.22	
PL240x200	C	F1	10	5	15	8.75	-0.5	No	Legno	Nessuno; G	Nessuno; Asse locale 2	0	No	Svincolo: M2, M3	Svincolo: M2, M3	0.22	
PL240x200	C	F1	15	0	10	5	-0.5	No	Legno	Nessuno; G	Nessuno; Asse locale 2	0	No	Svincolo: M2, M3	Svincolo: M2, M3	0.22	
PL240x200	C	F1	53.75	20	57.5	25	-0.5	No	Legno	Nessuno; G	Nessuno; Asse locale 2	0	No	Svincolo: M2, M3	Svincolo: M2, M3	0.22	
PL240x200	C	F1	57.5	16.25	53.75	20	-0.5	No	Legno	Nessuno; G	Nessuno; Asse locale 2	0	No	Svincolo: M2, M3	Svincolo: M2, M3	0.22	
PL240x200	C	F1	53.75	12.5	57.5	16.25	-0.5	No	Legno	Nessuno; G	Nessuno; Asse locale 2	0	No	Svincolo: M2, M3	Svincolo: M2, M3	0.22	
PL240x200	C	F1	57.5	8.75	53.75	12.5	-0.5	No	Legno	Nessuno; G	Nessuno; Asse locale 2	0	No	Svincolo: M2, M3	Svincolo: M2, M3	0.22	
PL240x200	C	F1	15	8.75	10	12.5	-0.5	No	Legno	Nessuno; G	Nessuno; Asse locale 2	0	No	Svincolo: M2, M3	Svincolo: M2, M3	0.22	
PL200x160	C	F1	30	13.75	35	13.75	0	No	Legno	Nessuno; G	Nessuno; Asse locale 2	0	No	Svincolo: M2, M3	Svincolo: M2, M3	0.15	
PL240x200	C	F1	5	5	0	8.75	-0.5	No	Legno	Nessuno; G	Nessuno; Asse locale 2	0	No	Svincolo: M2, M3	Svincolo: M2, M3	0.22	
PL200x160	C	F1	53.75	23.75	57.5	23.75	0	No	Legno	Nessuno; G	Nessuno; Asse locale 2	0	No	Svincolo: M2, M3	Svincolo: M2, M3	0.15	
PL200x160	C	F1	20	21.25	25	21.25	0	No	Legno	Nessuno; G	Nessuno; Asse locale 2	0	No	Svincolo: M2, M3	Svincolo: M2, M3	0.15	
PL200x160	C	F1	25	21.25	30	21.25	0	No	Legno	Nessuno; G	Nessuno; Asse locale 2	0	No	Svincolo: M2, M3	Svincolo: M2, M3	0.15	
PL200x160	C	F1	30	21.25	35	21.25	0	No	Legno	Nessuno; G	Nessuno; Asse locale 2	0	No	Svincolo: M2, M3	Svincolo: M2, M3	0.15	
PL200x160	C	F1	35	21.25	40	21.25	0	No	Legno	Nessuno; G	Nessuno; Asse locale 2	0	No	Svincolo: M2, M3	Svincolo: M2, M3	0.15	
PL200x160	C	F1	40	21.25	45	21.25	0	No	Legno	Nessuno; G	Nessuno; Asse locale 2	0	No	Svincolo: M2, M3	Svincolo: M2, M3	0.15	
PL200x160	C	F1	45	21.25	50	21.25	0	No	Legno	Nessuno; G	Nessuno; Asse locale 2	0	No	Svincolo: M2, M3	Svincolo: M2, M3	0.15	
PL200x160	C	F1	50	21.25	53.75	21.25	0	No	Legno	Nessuno; G	Nessuno; Asse locale 2	0	No	Svincolo: M2, M3	Svincolo: M2, M3	0.15	
PL200x160	C	F1	53.75	21.25	57.5	21.25	0	No	Legno	Nessuno; G	Nessuno; Asse locale 2	0	No	Svincolo: M2, M3	Svincolo: M2, M3	0.15	
PL200x160	C	F1	0	22.5	5	22.5	0	No	Legno	Nessuno; G	Nessuno; Asse locale 2	0	No	Svincolo: M2, M3	Svincolo: M2, M3	0.15	
PL200x160	C	F1	5	22.5	10	22.5	0	No	Legno	Nessuno; G	Nessuno; Asse locale 2	0	No	Svincolo: M2, M3	Svincolo: M2, M3	0.15	
PL200x160	C	F1	10	22.5	15	22.5	0	No	Legno	Nessuno; G	Nessuno; Asse locale 2	0	No	Svincolo: M2, M3	Svincolo: M2, M3	0.15	
PL200x160	C	F1	15	22.5	20	22.5	0	No	Legno	Nessuno; G	Nessuno; Asse locale 2	0	No	Svincolo: M2, M3	Svincolo: M2, M3	0.15	
PL200x160	C	F1	20	22.5	25	22.5	0	No	Legno	Nessuno; G	Nessuno; Asse locale 2	0	No	Svincolo: M2, M3	Svincolo: M2, M3	0.15	

			X	Y	X	Y											
PL200x160	C	F1	25	22.5	30	22.5	0	No	Legno	Nessuno; G	Nessuno; Asse locale 2	0	No	Svincolo: M2, M3	Svincolo: M2, M3	0.15	
PL200x160	C	F1	30	22.5	35	22.5	0	No	Legno	Nessuno; G	Nessuno; Asse locale 2	0	No	Svincolo: M2, M3	Svincolo: M2, M3	0.15	
PL200x160	C	F1	35	22.5	40	22.5	0	No	Legno	Nessuno; G	Nessuno; Asse locale 2	0	No	Svincolo: M2, M3	Svincolo: M2, M3	0.15	
PL200x160	C	F1	40	22.5	45	22.5	0	No	Legno	Nessuno; G	Nessuno; Asse locale 2	0	No	Svincolo: M2, M3	Svincolo: M2, M3	0.15	
PL200x160	C	F1	50	23.75	53.75	23.75	0	No	Legno	Nessuno; G	Nessuno; Asse locale 2	0	No	Svincolo: M2, M3	Svincolo: M2, M3	0.15	
PL200x160	C	F1	45	23.75	50	23.75	0	No	Legno	Nessuno; G	Nessuno; Asse locale 2	0	No	Svincolo: M2, M3	Svincolo: M2, M3	0.15	
PL200x160	C	F1	40	23.75	45	23.75	0	No	Legno	Nessuno; G	Nessuno; Asse locale 2	0	No	Svincolo: M2, M3	Svincolo: M2, M3	0.15	
PL200x160	C	F1	35	23.75	40	23.75	0	No	Legno	Nessuno; G	Nessuno; Asse locale 2	0	No	Svincolo: M2, M3	Svincolo: M2, M3	0.15	
PL200x160	C	F1	30	23.75	35	23.75	0	No	Legno	Nessuno; G	Nessuno; Asse locale 2	0	No	Svincolo: M2, M3	Svincolo: M2, M3	0.15	
PL200x160	C	F1	25	23.75	30	23.75	0	No	Legno	Nessuno; G	Nessuno; Asse locale 2	0	No	Svincolo: M2, M3	Svincolo: M2, M3	0.15	
PL240x200	C	F1	0	0	5	5	-0.5	No	Legno	Nessuno; G	Nessuno; Asse locale 2	0	No	Svincolo: M2, M3	Svincolo: M2, M3	0.22	
PL200x160	C	F1	20	23.75	25	23.75	0	No	Legno	Nessuno; G	Nessuno; Asse locale 2	0	No	Svincolo: M2, M3	Svincolo: M2, M3	0.15	
PL200x160	C	F1	10	23.75	15	23.75	0	No	Legno	Nessuno; G	Nessuno; Asse locale 2	0	No	Svincolo: M2, M3	Svincolo: M2, M3	0.15	
PL200x160	C	F1	5	23.75	10	23.75	0	No	Legno	Nessuno; G	Nessuno; Asse locale 2	0	No	Svincolo: M2, M3	Svincolo: M2, M3	0.15	
PL200x160	C	F1	0	23.75	5	23.75	0	No	Legno	Nessuno; G	Nessuno; Asse locale 2	0	No	Svincolo: M2, M3	Svincolo: M2, M3	0.15	
PL200x160	C	F1	53.75	22.5	57.5	22.5	0	No	Legno	Nessuno; G	Nessuno; Asse locale 2	0	No	Svincolo: M2, M3	Svincolo: M2, M3	0.15	
PL200x160	C	F1	50	22.5	53.75	22.5	0	No	Legno	Nessuno; G	Nessuno; Asse locale 2	0	No	Svincolo: M2, M3	Svincolo: M2, M3	0.15	
PL200x160	C	F1	45	22.5	50	22.5	0	No	Legno	Nessuno; G	Nessuno; Asse locale 2	0	No	Svincolo: M2, M3	Svincolo: M2, M3	0.15	
PL200x160	C	F1	15	23.75	20	23.75	0	No	Legno	Nessuno; G	Nessuno; Asse locale 2	0	No	Svincolo: M2, M3	Svincolo: M2, M3	0.15	
PL240x200	C	F1	45	16.25	50	20	-0.5	No	Legno	Nessuno; G	Nessuno; Asse locale 2	0	No	Svincolo: M2, M3	Svincolo: M2, M3	0.22	
PL200x160	C	F1	25	13.75	30	13.75	0	No	Legno	Nessuno; G	Nessuno; Asse locale 2	0	No	Svincolo: M2, M3	Svincolo: M2, M3	0.15	
PL200x160	C	F1	15	13.75	20	13.75	0	No	Legno	Nessuno; G	Nessuno; Asse locale 2	0	No	Svincolo: M2, M3	Svincolo: M2, M3	0.15	
PL200x160	C	F1	53.75	2.5	57.5	2.5	0	No	Legno	Nessuno; G	Nessuno; Asse locale 2	0	No	Svincolo: M2, M3	Svincolo: M2, M3	0.15	
PL200x160	C	F1	0	3.75	5	3.75	0	No	Legno	Nessuno; G	Nessuno; Asse locale 2	0	No	Svincolo: M2, M3	Svincolo: M2, M3	0.15	
PL200x160	C	F1	5	3.75	10	3.75	0	No	Legno	Nessuno; G	Nessuno; Asse locale 2	0	No	Svincolo: M2, M3	Svincolo: M2, M3	0.15	
PL200x160	C	F1	10	3.75	15	3.75	0	No	Legno	Nessuno; G	Nessuno; Asse locale 2	0	No	Svincolo: M2, M3	Svincolo: M2, M3	0.15	
PL200x160	C	F1	15	3.75	20	3.75	0	No	Legno	Nessuno; G	Nessuno; Asse locale 2	0	No	Svincolo: M2, M3	Svincolo: M2, M3	0.15	

			X	Y	X	Y											
PL200x160	C	F1	20	3.75	25	3.75	0	No	Legno	Nessuno; G	Nessuno; Asse locale 2	0	No	Svincolo: M2, M3	Svincolo: M2, M3	0.15	
PL200x160	C	F1	25	3.75	30	3.75	0	No	Legno	Nessuno; G	Nessuno; Asse locale 2	0	No	Svincolo: M2, M3	Svincolo: M2, M3	0.15	
PL200x160	C	F1	30	3.75	35	3.75	0	No	Legno	Nessuno; G	Nessuno; Asse locale 2	0	No	Svincolo: M2, M3	Svincolo: M2, M3	0.15	
PL200x160	C	F1	35	3.75	40	3.75	0	No	Legno	Nessuno; G	Nessuno; Asse locale 2	0	No	Svincolo: M2, M3	Svincolo: M2, M3	0.15	
PL200x160	C	F1	40	3.75	45	3.75	0	No	Legno	Nessuno; G	Nessuno; Asse locale 2	0	No	Svincolo: M2, M3	Svincolo: M2, M3	0.15	
PL200x160	C	F1	45	3.75	50	3.75	0	No	Legno	Nessuno; G	Nessuno; Asse locale 2	0	No	Svincolo: M2, M3	Svincolo: M2, M3	0.15	
PL200x160	C	F1	50	3.75	53.75	3.75	0	No	Legno	Nessuno; G	Nessuno; Asse locale 2	0	No	Svincolo: M2, M3	Svincolo: M2, M3	0.15	
PL200x160	C	F1	53.75	3.75	57.5	3.75	0	No	Legno	Nessuno; G	Nessuno; Asse locale 2	0	No	Svincolo: M2, M3	Svincolo: M2, M3	0.15	
PL200x160	C	F1	0	5	5	5	0	No	Legno	Nessuno; G	Nessuno; Asse locale 2	0	No	Svincolo: M2, M3	Svincolo: M2, M3	0.15	
PL200x160	C	F1	50	2.5	53.75	2.5	0	No	Legno	Nessuno; G	Nessuno; Asse locale 2	0	No	Svincolo: M2, M3	Svincolo: M2, M3	0.15	
PL200x160	C	F1	5	5	10	5	0	No	Legno	Nessuno; G	Nessuno; Asse locale 2	0	No	Svincolo: M2, M3	Svincolo: M2, M3	0.15	
PL200x160	C	F1	15	5	20	5	0	No	Legno	Nessuno; G	Nessuno; Asse locale 2	0	No	Svincolo: M2, M3	Svincolo: M2, M3	0.15	
PL200x160	C	F1	20	5	25	5	0	No	Legno	Nessuno; G	Nessuno; Asse locale 2	0	No	Svincolo: M2, M3	Svincolo: M2, M3	0.15	
PL200x160	C	F1	25	5	30	5	0	No	Legno	Nessuno; G	Nessuno; Asse locale 2	0	No	Svincolo: M2, M3	Svincolo: M2, M3	0.15	
PL200x160	C	F1	30	5	35	5	0	No	Legno	Nessuno; G	Nessuno; Asse locale 2	0	No	Svincolo: M2, M3	Svincolo: M2, M3	0.15	
PL200x160	C	F1	35	5	40	5	0	No	Legno	Nessuno; G	Nessuno; Asse locale 2	0	No	Svincolo: M2, M3	Svincolo: M2, M3	0.15	
PL200x160	C	F1	40	5	45	5	0	No	Legno	Nessuno; G	Nessuno; Asse locale 2	0	No	Svincolo: M2, M3	Svincolo: M2, M3	0.15	
PL200x160	C	F1	45	5	50	5	0	No	Legno	Nessuno; G	Nessuno; Asse locale 2	0	No	Svincolo: M2, M3	Svincolo: M2, M3	0.15	
PL200x160	C	F1	50	5	53.75	5	0	No	Legno	Nessuno; G	Nessuno; Asse locale 2	0	No	Svincolo: M2, M3	Svincolo: M2, M3	0.15	
PL200x160	C	F1	53.75	5	57.5	5	0	No	Legno	Nessuno; G	Nessuno; Asse locale 2	0	No	Svincolo: M2, M3	Svincolo: M2, M3	0.15	
PL200x160	C	F1	0	6.25	5	6.25	0	No	Legno	Nessuno; G	Nessuno; Asse locale 2	0	No	Svincolo: M2, M3	Svincolo: M2, M3	0.15	
PL200x160	C	F1	5	6.25	10	6.25	0	No	Legno	Nessuno; G	Nessuno; Asse locale 2	0	No	Svincolo: M2, M3	Svincolo: M2, M3	0.15	
PL200x160	C	F1	10	6.25	15	6.25	0	No	Legno	Nessuno; G	Nessuno; Asse locale 2	0	No	Svincolo: M2, M3	Svincolo: M2, M3	0.15	
PL200x160	C	F1	15	6.25	20	6.25	0	No	Legno	Nessuno; G	Nessuno; Asse locale 2	0	No	Svincolo: M2, M3	Svincolo: M2, M3	0.15	
PL200x160	C	F1	20	6.25	25	6.25	0	No	Legno	Nessuno; G	Nessuno; Asse locale 2	0	No	Svincolo: M2, M3	Svincolo: M2, M3	0.15	
PL200x160	C	F1	10	5	15	5	0	No	Legno	Nessuno; G	Nessuno; Asse locale 2	0	No	Svincolo: M2, M3	Svincolo: M2, M3	0.15	
PL200x160	C	F1	45	2.5	50	2.5	0	No	Legno	Nessuno; G	Nessuno; Asse locale 2	0	No	Svincolo: M2, M3	Svincolo: M2, M3	0.15	

			X	Y	X	Y											
PL200x160	C	F1	40	2.5	45	2.5	0	No	Legno	Nessuno; G	Nessuno; Asse locale 2	0	No	Svincolo: M2, M3	Svincolo: M2, M3	0.15	
PL200x160	C	F1	35	2.5	40	2.5	0	No	Legno	Nessuno; G	Nessuno; Asse locale 2	0	No	Svincolo: M2, M3	Svincolo: M2, M3	0.15	
PL1680x200	C	F1	10	0	10	25	0	No	Legno	Nessuno; G	Nessuno; Asse locale 2	0	No	No	No	1.55	
PL1680x200	C	F1	20	0	20	25	0	No	Legno	Nessuno; G	Nessuno; Asse locale 2	0	No	No	No	1.55	
PL1680x200	C	F1	30	0	30	25	0	No	Legno	Nessuno; G	Nessuno; Asse locale 2	0	No	No	No	1.55	
PL1680x200	C	F1	40	0	40	25	0	No	Legno	Nessuno; G	Nessuno; Asse locale 2	0	No	No	No	1.55	
PL1680x200	C	F1	50	0	50	25	0	No	Legno	Nessuno; G	Nessuno; Asse locale 2	0	No	No	No	1.55	
PL1680x200	C	F1	57.5	0	57.5	25	0	No	Legno	Nessuno; G	Nessuno; Asse locale 2	0	No	No	No	1.55	
PL1680x200	C	F1	5	0	5	25	0	No	Legno	Nessuno; G	Nessuno; Asse locale 2	0	No	No	No	1.55	
PL1680x200	C	F1	15	0	15	25	0	No	Legno	Nessuno; G	Nessuno; Asse locale 2	0	No	No	No	1.55	
PL1680x200	C	F1	25	0	25	25	0	No	Legno	Nessuno; G	Nessuno; Asse locale 2	0	No	No	No	1.55	
PL1680x200	C	F1	35	0	35	25	0	No	Legno	Nessuno; G	Nessuno; Asse locale 2	0	No	No	No	1.55	
PL1680x200	C	F1	45	0	45	25	0	No	Legno	Nessuno; G	Nessuno; Asse locale 2	0	No	No	No	1.55	
PL1680x200	C	F1	53.75	0	53.75	25	0	No	Legno	Nessuno; G	Nessuno; Asse locale 2	0	No	No	No	1.55	
PL200x160	C	F1	0	1.25	5	1.25	0	No	Legno	Nessuno; G	Nessuno; Asse locale 2	0	No	Svincolo: M2, M3	Svincolo: M2, M3	0.15	
PL200x160	C	F1	5	1.25	10	1.25	0	No	Legno	Nessuno; G	Nessuno; Asse locale 2	0	No	Svincolo: M2, M3	Svincolo: M2, M3	0.15	
PL200x160	C	F1	10	1.25	15	1.25	0	No	Legno	Nessuno; G	Nessuno; Asse locale 2	0	No	Svincolo: M2, M3	Svincolo: M2, M3	0.15	
PL200x160	C	F1	15	1.25	20	1.25	0	No	Legno	Nessuno; G	Nessuno; Asse locale 2	0	No	Svincolo: M2, M3	Svincolo: M2, M3	0.15	
PL200x160	C	F1	20	1.25	25	1.25	0	No	Legno	Nessuno; G	Nessuno; Asse locale 2	0	No	Svincolo: M2, M3	Svincolo: M2, M3	0.15	
PL200x160	C	F1	30	2.5	35	2.5	0	No	Legno	Nessuno; G	Nessuno; Asse locale 2	0	No	Svincolo: M2, M3	Svincolo: M2, M3	0.15	
PL200x160	C	F1	25	2.5	30	2.5	0	No	Legno	Nessuno; G	Nessuno; Asse locale 2	0	No	Svincolo: M2, M3	Svincolo: M2, M3	0.15	
PL200x160	C	F1	20	2.5	25	2.5	0	No	Legno	Nessuno; G	Nessuno; Asse locale 2	0	No	Svincolo: M2, M3	Svincolo: M2, M3	0.15	
PL200x160	C	F1	15	2.5	20	2.5	0	No	Legno	Nessuno; G	Nessuno; Asse locale 2	0	No	Svincolo: M2, M3	Svincolo: M2, M3	0.15	
PL200x160	C	F1	10	2.5	15	2.5	0	No	Legno	Nessuno; G	Nessuno; Asse locale 2	0	No	Svincolo: M2, M3	Svincolo: M2, M3	0.15	
PL200x160	C	F1	5	2.5	10	2.5	0	No	Legno	Nessuno; G	Nessuno; Asse locale 2	0	No	Svincolo: M2, M3	Svincolo: M2, M3	0.15	
PL200x160	C	F1	25	6.25	30	6.25	0	No	Legno	Nessuno; G	Nessuno; Asse locale 2	0	No	Svincolo: M2, M3	Svincolo: M2, M3	0.15	
PL200x160	C	F1	0	2.5	5	2.5	0	No	Legno	Nessuno; G	Nessuno; Asse locale 2	0	No	Svincolo: M2, M3	Svincolo: M2, M3	0.15	

			X	Y	X	Y											
PL200x160	C	F1	50	1.25	53.75	1.25	0	No	Legno	Nessuno; G	Nessuno; Asse locale 2	0	No	Svincolo: M2, M3	Svincolo: M2, M3	0.15	
PL200x160	C	F1	45	1.25	50	1.25	0	No	Legno	Nessuno; G	Nessuno; Asse locale 2	0	No	Svincolo: M2, M3	Svincolo: M2, M3	0.15	
PL200x160	C	F1	40	1.25	45	1.25	0	No	Legno	Nessuno; G	Nessuno; Asse locale 2	0	No	Svincolo: M2, M3	Svincolo: M2, M3	0.15	
PL200x160	C	F1	35	1.25	40	1.25	0	No	Legno	Nessuno; G	Nessuno; Asse locale 2	0	No	Svincolo: M2, M3	Svincolo: M2, M3	0.15	
PL200x160	C	F1	30	1.25	35	1.25	0	No	Legno	Nessuno; G	Nessuno; Asse locale 2	0	No	Svincolo: M2, M3	Svincolo: M2, M3	0.15	
PL200x160	C	F1	25	1.25	30	1.25	0	No	Legno	Nessuno; G	Nessuno; Asse locale 2	0	No	Svincolo: M2, M3	Svincolo: M2, M3	0.15	
PL200x160	C	F1	53.75	1.25	57.5	1.25	0	No	Legno	Nessuno; G	Nessuno; Asse locale 2	0	No	Svincolo: M2, M3	Svincolo: M2, M3	0.15	
PL200x160	C	F1	30	6.25	35	6.25	0	No	Legno	Nessuno; G	Nessuno; Asse locale 2	0	No	Svincolo: M2, M3	Svincolo: M2, M3	0.15	
PL200x160	C	F1	35	6.25	40	6.25	0	No	Legno	Nessuno; G	Nessuno; Asse locale 2	0	No	Svincolo: M2, M3	Svincolo: M2, M3	0.15	
PL200x160	C	F1	40	6.25	45	6.25	0	No	Legno	Nessuno; G	Nessuno; Asse locale 2	0	No	Svincolo: M2, M3	Svincolo: M2, M3	0.15	
PL200x160	C	F1	40	10	45	10	0	No	Legno	Nessuno; G	Nessuno; Asse locale 2	0	No	Svincolo: M2, M3	Svincolo: M2, M3	0.15	
PL200x160	C	F1	45	10	50	10	0	No	Legno	Nessuno; G	Nessuno; Asse locale 2	0	No	Svincolo: M2, M3	Svincolo: M2, M3	0.15	
PL200x160	C	F1	50	10	53.75	10	0	No	Legno	Nessuno; G	Nessuno; Asse locale 2	0	No	Svincolo: M2, M3	Svincolo: M2, M3	0.15	
PL200x160	C	F1	53.75	10	57.5	10	0	No	Legno	Nessuno; G	Nessuno; Asse locale 2	0	No	Svincolo: M2, M3	Svincolo: M2, M3	0.15	
PL200x160	C	F1	0	11.25	5	11.25	0	No	Legno	Nessuno; G	Nessuno; Asse locale 2	0	No	Svincolo: M2, M3	Svincolo: M2, M3	0.15	
PL200x160	C	F1	5	11.25	10	11.25	0	No	Legno	Nessuno; G	Nessuno; Asse locale 2	0	No	Svincolo: M2, M3	Svincolo: M2, M3	0.15	
PL200x160	C	F1	10	11.25	15	11.25	0	No	Legno	Nessuno; G	Nessuno; Asse locale 2	0	No	Svincolo: M2, M3	Svincolo: M2, M3	0.15	
PL200x160	C	F1	15	11.25	20	11.25	0	No	Legno	Nessuno; G	Nessuno; Asse locale 2	0	No	Svincolo: M2, M3	Svincolo: M2, M3	0.15	
PL200x160	C	F1	20	11.25	25	11.25	0	No	Legno	Nessuno; G	Nessuno; Asse locale 2	0	No	Svincolo: M2, M3	Svincolo: M2, M3	0.15	
PL200x160	C	F1	25	11.25	30	11.25	0	No	Legno	Nessuno; G	Nessuno; Asse locale 2	0	No	Svincolo: M2, M3	Svincolo: M2, M3	0.15	
PL200x160	C	F1	30	11.25	35	11.25	0	No	Legno	Nessuno; G	Nessuno; Asse locale 2	0	No	Svincolo: M2, M3	Svincolo: M2, M3	0.15	
PL200x160	C	F1	35	11.25	40	11.25	0	No	Legno	Nessuno; G	Nessuno; Asse locale 2	0	No	Svincolo: M2, M3	Svincolo: M2, M3	0.15	
PL200x160	C	F1	40	11.25	45	11.25	0	No	Legno	Nessuno; G	Nessuno; Asse locale 2	0	No	Svincolo: M2, M3	Svincolo: M2, M3	0.15	
PL200x160	C	F1	45	11.25	50	11.25	0	No	Legno	Nessuno; G	Nessuno; Asse locale 2	0	No	Svincolo: M2, M3	Svincolo: M2, M3	0.15	
PL200x160	C	F1	50	11.25	53.75	11.25	0	No	Legno	Nessuno; G	Nessuno; Asse locale 2	0	No	Svincolo: M2, M3	Svincolo: M2, M3	0.15	
PL200x160	C	F1	53.75	11.25	57.5	11.25	0	No	Legno	Nessuno; G	Nessuno; Asse locale 2	0	No	Svincolo: M2, M3	Svincolo: M2, M3	0.15	
PL200x160	C	F1	0	12.5	5	12.5	0	No	Legno	Nessuno; G	Nessuno; Asse locale 2	0	No	Svincolo: M2, M3	Svincolo: M2, M3	0.15	

			X	Y	X	Y											
PL200x160	C	F1	10	13.75	15	13.75	0	No	Legno	Nessuno; G	Nessuno; Asse locale 2	0	No	Svincolo: M2, M3	Svincolo: M2, M3	0.15	
PL200x160	C	F1	5	13.75	10	13.75	0	No	Legno	Nessuno; G	Nessuno; Asse locale 2	0	No	Svincolo: M2, M3	Svincolo: M2, M3	0.15	
PL200x160	C	F1	0	13.75	5	13.75	0	No	Legno	Nessuno; G	Nessuno; Asse locale 2	0	No	Svincolo: M2, M3	Svincolo: M2, M3	0.15	
PL200x160	C	F1	53.75	12.5	57.5	12.5	0	No	Legno	Nessuno; G	Nessuno; Asse locale 2	0	No	Svincolo: M2, M3	Svincolo: M2, M3	0.15	
PL200x160	C	F1	50	12.5	53.75	12.5	0	No	Legno	Nessuno; G	Nessuno; Asse locale 2	0	No	Svincolo: M2, M3	Svincolo: M2, M3	0.15	
PL200x160	C	F1	45	12.5	50	12.5	0	No	Legno	Nessuno; G	Nessuno; Asse locale 2	0	No	Svincolo: M2, M3	Svincolo: M2, M3	0.15	
PL200x160	C	F1	35	10	40	10	0	No	Legno	Nessuno; G	Nessuno; Asse locale 2	0	No	Svincolo: M2, M3	Svincolo: M2, M3	0.15	
PL200x160	C	F1	40	12.5	45	12.5	0	No	Legno	Nessuno; G	Nessuno; Asse locale 2	0	No	Svincolo: M2, M3	Svincolo: M2, M3	0.15	
PL200x160	C	F1	30	12.5	35	12.5	0	No	Legno	Nessuno; G	Nessuno; Asse locale 2	0	No	Svincolo: M2, M3	Svincolo: M2, M3	0.15	
PL200x160	C	F1	25	12.5	30	12.5	0	No	Legno	Nessuno; G	Nessuno; Asse locale 2	0	No	Svincolo: M2, M3	Svincolo: M2, M3	0.15	
PL200x160	C	F1	20	12.5	25	12.5	0	No	Legno	Nessuno; G	Nessuno; Asse locale 2	0	No	Svincolo: M2, M3	Svincolo: M2, M3	0.15	
PL200x160	C	F1	15	12.5	20	12.5	0	No	Legno	Nessuno; G	Nessuno; Asse locale 2	0	No	Svincolo: M2, M3	Svincolo: M2, M3	0.15	
PL200x160	C	F1	10	12.5	15	12.5	0	No	Legno	Nessuno; G	Nessuno; Asse locale 2	0	No	Svincolo: M2, M3	Svincolo: M2, M3	0.15	
PL200x160	C	F1	5	12.5	10	12.5	0	No	Legno	Nessuno; G	Nessuno; Asse locale 2	0	No	Svincolo: M2, M3	Svincolo: M2, M3	0.15	
PL200x160	C	F1	35	12.5	40	12.5	0	No	Legno	Nessuno; G	Nessuno; Asse locale 2	0	No	Svincolo: M2, M3	Svincolo: M2, M3	0.15	
PL200x160	C	F1	20	13.75	25	13.75	0	No	Legno	Nessuno; G	Nessuno; Asse locale 2	0	No	Svincolo: M2, M3	Svincolo: M2, M3	0.15	
PL200x160	C	F1	30	10	35	10	0	No	Legno	Nessuno; G	Nessuno; Asse locale 2	0	No	Svincolo: M2, M3	Svincolo: M2, M3	0.15	
PL200x160	C	F1	20	10	25	10	0	No	Legno	Nessuno; G	Nessuno; Asse locale 2	0	No	Svincolo: M2, M3	Svincolo: M2, M3	0.15	
PL200x160	C	F1	45	6.25	50	6.25	0	No	Legno	Nessuno; G	Nessuno; Asse locale 2	0	No	Svincolo: M2, M3	Svincolo: M2, M3	0.15	
PL200x160	C	F1	50	6.25	53.75	6.25	0	No	Legno	Nessuno; G	Nessuno; Asse locale 2	0	No	Svincolo: M2, M3	Svincolo: M2, M3	0.15	
PL200x160	C	F1	53.75	6.25	57.5	6.25	0	No	Legno	Nessuno; G	Nessuno; Asse locale 2	0	No	Svincolo: M2, M3	Svincolo: M2, M3	0.15	
PL200x160	C	F1	0	7.5	5	7.5	0	No	Legno	Nessuno; G	Nessuno; Asse locale 2	0	No	Svincolo: M2, M3	Svincolo: M2, M3	0.15	
PL200x160	C	F1	5	7.5	10	7.5	0	No	Legno	Nessuno; G	Nessuno; Asse locale 2	0	No	Svincolo: M2, M3	Svincolo: M2, M3	0.15	
PL200x160	C	F1	10	7.5	15	7.5	0	No	Legno	Nessuno; G	Nessuno; Asse locale 2	0	No	Svincolo: M2, M3	Svincolo: M2, M3	0.15	
PL200x160	C	F1	15	7.5	20	7.5	0	No	Legno	Nessuno; G	Nessuno; Asse locale 2	0	No	Svincolo: M2, M3	Svincolo: M2, M3	0.15	
PL200x160	C	F1	20	7.5	25	7.5	0	No	Legno	Nessuno; G	Nessuno; Asse locale 2	0	No	Svincolo: M2, M3	Svincolo: M2, M3	0.15	
PL200x160	C	F1	25	7.5	30	7.5	0	No	Legno	Nessuno; G	Nessuno; Asse locale 2	0	No	Svincolo: M2, M3	Svincolo: M2, M3	0.15	

			X	Y	X	Y											
PL200x160	C	F1	30	7.5	35	7.5	0	No	Legno	Nessuno; G	Nessuno; Asse locale 2	0	No	Svincolo: M2, M3	Svincolo: M2, M3	0.15	
PL200x160	C	F1	35	7.5	40	7.5	0	No	Legno	Nessuno; G	Nessuno; Asse locale 2	0	No	Svincolo: M2, M3	Svincolo: M2, M3	0.15	
PL200x160	C	F1	40	7.5	45	7.5	0	No	Legno	Nessuno; G	Nessuno; Asse locale 2	0	No	Svincolo: M2, M3	Svincolo: M2, M3	0.15	
PL200x160	C	F1	45	7.5	50	7.5	0	No	Legno	Nessuno; G	Nessuno; Asse locale 2	0	No	Svincolo: M2, M3	Svincolo: M2, M3	0.15	
PL200x160	C	F1	50	7.5	53.75	7.5	0	No	Legno	Nessuno; G	Nessuno; Asse locale 2	0	No	Svincolo: M2, M3	Svincolo: M2, M3	0.15	
PL200x160	C	F1	53.75	7.5	57.5	7.5	0	No	Legno	Nessuno; G	Nessuno; Asse locale 2	0	No	Svincolo: M2, M3	Svincolo: M2, M3	0.15	
PL200x160	C	F1	5	8.75	10	8.75	0	No	Legno	Nessuno; G	Nessuno; Asse locale 2	0	No	Svincolo: M2, M3	Svincolo: M2, M3	0.15	
PL200x160	C	F1	0	8.75	5	8.75	0	No	Legno	Nessuno; G	Nessuno; Asse locale 2	0	No	Svincolo: M2, M3	Svincolo: M2, M3	0.15	
PL200x160	C	F1	15	10	20	10	0	No	Legno	Nessuno; G	Nessuno; Asse locale 2	0	No	Svincolo: M2, M3	Svincolo: M2, M3	0.15	
PL200x160	C	F1	10	10	15	10	0	No	Legno	Nessuno; G	Nessuno; Asse locale 2	0	No	Svincolo: M2, M3	Svincolo: M2, M3	0.15	
PL200x160	C	F1	5	10	10	10	0	No	Legno	Nessuno; G	Nessuno; Asse locale 2	0	No	Svincolo: M2, M3	Svincolo: M2, M3	0.15	
PL200x160	C	F1	0	10	5	10	0	No	Legno	Nessuno; G	Nessuno; Asse locale 2	0	No	Svincolo: M2, M3	Svincolo: M2, M3	0.15	
PL200x160	C	F1	53.75	8.75	57.5	8.75	0	No	Legno	Nessuno; G	Nessuno; Asse locale 2	0	No	Svincolo: M2, M3	Svincolo: M2, M3	0.15	
PL200x160	C	F1	50	8.75	53.75	8.75	0	No	Legno	Nessuno; G	Nessuno; Asse locale 2	0	No	Svincolo: M2, M3	Svincolo: M2, M3	0.15	
PL200x160	C	F1	25	10	30	10	0	No	Legno	Nessuno; G	Nessuno; Asse locale 2	0	No	Svincolo: M2, M3	Svincolo: M2, M3	0.15	
PL200x160	C	F1	45	8.75	50	8.75	0	No	Legno	Nessuno; G	Nessuno; Asse locale 2	0	No	Svincolo: M2, M3	Svincolo: M2, M3	0.15	
PL200x160	C	F1	35	8.75	40	8.75	0	No	Legno	Nessuno; G	Nessuno; Asse locale 2	0	No	Svincolo: M2, M3	Svincolo: M2, M3	0.15	
PL200x160	C	F1	30	8.75	35	8.75	0	No	Legno	Nessuno; G	Nessuno; Asse locale 2	0	No	Svincolo: M2, M3	Svincolo: M2, M3	0.15	
PL200x160	C	F1	25	8.75	30	8.75	0	No	Legno	Nessuno; G	Nessuno; Asse locale 2	0	No	Svincolo: M2, M3	Svincolo: M2, M3	0.15	
PL200x160	C	F1	20	8.75	25	8.75	0	No	Legno	Nessuno; G	Nessuno; Asse locale 2	0	No	Svincolo: M2, M3	Svincolo: M2, M3	0.15	
PL200x160	C	F1	15	8.75	20	8.75	0	No	Legno	Nessuno; G	Nessuno; Asse locale 2	0	No	Svincolo: M2, M3	Svincolo: M2, M3	0.15	
PL200x160	C	F1	10	8.75	15	8.75	0	No	Legno	Nessuno; G	Nessuno; Asse locale 2	0	No	Svincolo: M2, M3	Svincolo: M2, M3	0.15	
PL200x160	C	F1	40	8.75	45	8.75	0	No	Legno	Nessuno; G	Nessuno; Asse locale 2	0	No	Svincolo: M2, M3	Svincolo: M2, M3	0.15	
PL240x200	C	F1	50	20	45	25	-0.5	No	Legno	Nessuno; G	Nessuno; Asse locale 2	0	No	Svincolo: M2, M3	Svincolo: M2, M3	0.22	

5.2.3 Travi in acciaio tra quote

***Sezione**: sezione in acciaio.*
***P.i.**: posizione dei punti d'inserimento rispetto alla geometria della sezione. S=Sinistra, C=Centro, D=Destra*
***Quota i.**: quota del punto di inserimento iniziale. esprimibile come livello, falda, piano orizzontale alla Z specificata. [m]*
***Quota f.**: quota del punto di inserimento finale. esprimibile come livello, falda, piano orizzontale alla Z specificata. [m]*
***Punto i.**: punto di inserimento iniziale.*
***X**: coordinata X. [m]*
***Y**: coordinata Y. [m]*

***Punto f.**: punto di inserimento finale.*
***X**: coordinata X. [m]*
***Y**: coordinata Y. [m]*
***Mat.**: riferimento ad una definizione di materiale acciaio.*
***Car.lin.**: riferimento alla definizione di un carico lineare.L: valori del carico espressi nel sistema locale dell'elemento.G: valori del carico espressi nel sistema globale.*
***ΔT**: variazione termica.*
***Sovr.**: aliquota di sovraresistenza da assicurare in verifica.*
***S.Z**: indica se l'elemento deve essere verificato considerando il sisma verticale.*
***C.i.**: svincolo o cerniera da applicare al relativo estremo dell'asta nel modello.*
***C.f.**: svincolo o cerniera da applicare al relativo estremo dell'asta nel modello.*
***P.lin.**: peso per unità di lunghezza. [kN/m]*
***Cal.**: descrizione sintetica dell'eventuale calastrello della sezione accoppiata o composita.*

Sezione	P.i.	Quota i.	Quota f.	Punto i.		Punto f.		Mat.	Car.lin.	ΔT	Sovr.	S.Z	C.i.	C.f.	P.lin.	Cal.
				X	Y	X	Y									
EN10219 273x8	C	L1	5.8	0	25	10	25	S355	Nessuno ; G	Nessuno ; Asse locale 2	0	No	Svincolo : M2, M3	Svincolo : M2, M3	0.52	
EN10219 273x8	C	L1	5.8	10	25	0	25	S355	Nessuno ; G	Nessuno ; Asse locale 2	0	No	Svincolo : M2, M3	Svincolo : M2, M3	0.52	
EN10219 273x8	C	L1	5.8	40	25	30	25	S355	Nessuno ; G	Nessuno ; Asse locale 2	0	No	Svincolo : M2, M3	Svincolo : M2, M3	0.52	
EN10219 273x8	C	L1	5.8	30	25	40	25	S355	Nessuno ; G	Nessuno ; Asse locale 2	0	No	Svincolo : M2, M3	Svincolo : M2, M3	0.52	
HEA200	C	5.8	5.8	0	25	10	25	S355	Nessuno ; G	Nessuno ; Asse locale 2	0	No	No	No	0.42	
HEA200	C	5.8	5.8	10	25	20	25	S355	Nessuno ; G	Nessuno ; Asse locale 2	0	No	No	No	0.42	
HEA200	C	5.8	5.8	20	25	30	25	S355	Nessuno ; G	Nessuno ; Asse locale 2	0	No	No	No	0.42	
HEA200	C	5.8	5.8	30	25	40	25	S355	Nessuno ; G	Nessuno ; Asse locale 2	0	No	No	No	0.42	
HEA200	C	5.8	5.8	40	25	50	25	S355	Nessuno ; G	Nessuno ; Asse locale 2	0	No	No	No	0.42	
HEA200	C	5.8	5.8	50	25	57.5	25	S355	Nessuno ; G	Nessuno ; Asse locale 2	0	No	No	No	0.42	
EN10219 273x8	C	5.8	L4	10	25	0	25	S355	Nessuno ; G	Nessuno ; Asse locale 2	0	No	Svincolo : M2, M3	Svincolo : M2, M3	0.52	
EN10219 273x8	C	5.8	L4	0	25	10	25	S355	Nessuno ; G	Nessuno ; Asse locale 2	0	No	Svincolo : M2, M3	Svincolo : M2, M3	0.52	
EN10219 273x8	C	5.8	L4	40	25	30	25	S355	Nessuno ; G	Nessuno ; Asse locale 2	0	No	Svincolo : M2, M3	Svincolo : M2, M3	0.52	
EN10219 273x8	C	5.8	L4	30	25	40	25	S355	Nessuno ; G	Nessuno ; Asse locale 2	0	No	Svincolo : M2, M3	Svincolo : M2, M3	0.52	

5.3 Colonne in acciaio

***Tr.**: riferimento al tronco indicante la quota inferiore e superiore.*
***Sezione**: sezione in acciaio.*
***Ang.**: angolo misurato dal semiasse positivo delle ascisse in verso antiorario. [deg]*
***P.i.**: posizione del punto di inserimento rispetto alla geometria della sezione. SS=Sinistra-sotto, SC=Sinistra-centro, SA=Sinistra-alto, CS=Centro-sotto, CC=Centro-centro, CA=Centro-alto, DS=Destra-sotto, DC=Destra-centro, DA=Destra-alto*
***Punto**: posizione del punto di inserimento rispetto alla geometria della sezione.*
***X**: coordinata X. [m]*
***Y**: coordinata Y. [m]*
***Mat.**: riferimento ad una definizione di materiale acciaio.*
***Car.lin.**: riferimento alla definizione di un carico lineare.L: valori del carico espressi nel sistema locale dell'elemento.G: valori del carico espressi nel sistema globale.*
***ΔT**: variazione termica.*
***Sovr.**: aliquota di sovraresistenza da assicurare in verifica.*

***S.Z**: indica se l'elemento deve essere verificato considerando il sisma verticale.*
***C.i.**: svincolo o cerniera da applicare al relativo estremo dell'asta nel modello.*
***C.f.**: svincolo o cerniera da applicare al relativo estremo dell'asta nel modello.*
***Cal.**: descrizione sintetica dell'eventuale calastrello della sezione accoppiata o composita.*

Tr.	Sezione	Ang.	P.i.	Punto		Mat.	Car.lin.	ΔT	Sovr.	S.Z	C.i.	C.f.	Cal.
				X	Y								
T6	CASS1	0	CC	10	0	S355	Nessuno; G	Nessuno; Asse locale 2	0	No	No	No	
T7	Tondo 42	0	CC	20	0	RIGID LINK	Nessuno; G	Nessuno; Asse locale 2	0	No	No	Svincolo: M3	
T7	Tondo 42	0	CC	30	0	RIGID LINK	Nessuno; G	Nessuno; Asse locale 2	0	No	No	Svincolo: M3	
T7	Tondo 42	0	CC	40	0	RIGID LINK	Nessuno; G	Nessuno; Asse locale 2	0	No	No	Svincolo: M3	
T7	Tondo 42	0	CC	50	0	RIGID LINK	Nessuno; G	Nessuno; Asse locale 2	0	No	No	Svincolo: M3	
T7	Tondo 42	0	CC	57.5	0	RIGID LINK	Nessuno; G	Nessuno; Asse locale 2	0	No	No	Svincolo: M3	
T9	Tondo 42	0	CC	57.5	25	RIGID LINK	Nessuno; G	Nessuno; Asse locale 2	0	No	No	Svincolo: M3	
T9	Tondo 42	0	CC	53.75	25	RIGID LINK	Nessuno; G	Nessuno; Asse locale 2	0	No	No	Svincolo: M3	
T7	Tondo 42	0	CC	10	0	RIGID LINK	Nessuno; G	Nessuno; Asse locale 2	0	No	No	Svincolo: M3	
T9	Tondo 42	0	CC	50	25	RIGID LINK	Nessuno; G	Nessuno; Asse locale 2	0	No	No	Svincolo: M3	
T9	Tondo 42	0	CC	40	25	RIGID LINK	Nessuno; G	Nessuno; Asse locale 2	0	No	No	Svincolo: M3	
T9	Tondo 42	0	CC	35	25	RIGID LINK	Nessuno; G	Nessuno; Asse locale 2	0	No	No	Svincolo: M3	
T9	Tondo 42	0	CC	30	25	RIGID LINK	Nessuno; G	Nessuno; Asse locale 2	0	No	No	Svincolo: M3	
T9	Tondo 42	0	CC	25	25	RIGID LINK	Nessuno; G	Nessuno; Asse locale 2	0	No	No	Svincolo: M3	
T9	Tondo 42	0	CC	20	25	RIGID LINK	Nessuno; G	Nessuno; Asse locale 2	0	No	No	Svincolo: M3	
T9	Tondo 42	0	CC	15	25	RIGID LINK	Nessuno; G	Nessuno; Asse locale 2	0	No	No	Svincolo: M3	
T9	Tondo 42	0	CC	10	25	RIGID LINK	Nessuno; G	Nessuno; Asse locale 2	0	No	No	Svincolo: M3	
T9	Tondo 42	0	CC	45	25	RIGID LINK	Nessuno; G	Nessuno; Asse locale 2	0	No	No	Svincolo: M3	
T7	Tondo 42	0	CC	53.75	0	RIGID LINK	Nessuno; G	Nessuno; Asse locale 2	0	No	No	Svincolo: M3	
T7	Tondo 42	0	CC	45	0	RIGID LINK	Nessuno; G	Nessuno; Asse locale 2	0	No	No	Svincolo: M3	
T7	Tondo 42	0	CC	35	0	RIGID LINK	Nessuno; G	Nessuno; Asse locale 2	0	No	No	Svincolo: M3	
T6	CASS1	0	CC	20	0	S355	Nessuno; G	Nessuno; Asse locale 2	0	No	No	No	
T6	CASS1	0	CC	30	0	S355	Nessuno; G	Nessuno; Asse locale 2	0	No	No	No	
T6	CASS1	0	CC	40	0	S355	Nessuno; G	Nessuno; Asse locale 2	0	No	No	No	
T6	CASS1	0	CC	50	0	S355	Nessuno; G	Nessuno; Asse locale 2	0	No	No	No	
T8	HEA500	0	CC	57.5	25	S355	Nessuno; G	Nessuno; Asse locale 2	0	No	No	No	
T8	HEA500	0	CC	50	25	S355	Nessuno; G	Nessuno; Asse locale 2	0	No	No	No	
T8	HEA500	0	CC	40	25	S355	Nessuno; G	Nessuno; Asse locale 2	0	No	No	No	
T8	HEA500	0	CC	30	25	S355	Nessuno; G	Nessuno; Asse locale 2	0	No	No	No	
T8	HEA500	0	CC	20	25	S355	Nessuno; G	Nessuno; Asse locale 2	0	No	No	No	
T8	HEA500	0	CC	10	25	S355	Nessuno; G	Nessuno; Asse locale 2	0	No	No	No	
T8	HEA500	0	CC	0	25	S355	Nessuno; G	Nessuno; Asse locale 2	0	No	No	No	
T6	CASS1	0	CC	0	0	S355	Nessuno; G	Nessuno; Asse locale 2	0	No	No	No	

				X	Y								
T6	CASS1	0	CC	57.5	0	S355	Nessuno; G	Nessuno; Asse locale 2	0	No	No	No	
T7	Tondo 42	0	CC	5	0	RIGID LINK	Nessuno; G	Nessuno; Asse locale 2	0	No	No	Svincolo: M3	
T7	Tondo 42	0	CC	0	0	RIGID LINK	Nessuno; G	Nessuno; Asse locale 2	0	No	No	Svincolo: M3	
T7	Tondo 42	0	CC	15	0	RIGID LINK	Nessuno; G	Nessuno; Asse locale 2	0	No	No	Svincolo: M3	
T7	Tondo 42	0	CC	25	0	RIGID LINK	Nessuno; G	Nessuno; Asse locale 2	0	No	No	Svincolo: M3	
T9	Tondo 42	0	CC	0	25	RIGID LINK	Nessuno; G	Nessuno; Asse locale 2	0	No	No	Svincolo: M3	
T9	Tondo 42	0	CC	5	25	RIGID LINK	Nessuno; G	Nessuno; Asse locale 2	0	No	No	Svincolo: M3	

5.4 Piastre C.A.

5.4.1 Piastre C.A. di piano

***Livello**: quota di inserimento espressa con notazione breve esprimibile come livello, falda, piano orizzontale alla Z specificata. [m]*
***Sp.**: spessore misurato in direzione ortogonale al piano medio dell'elemento. [m]*
***Punti**: punti di definizione in pianta.*
***I.**: indice del punto corrente nell'insieme dei punti di definizione dell'elemento.*
***X**: coordinata X. [m]*
***Y**: coordinata Y. [m]*
***Estr.**: distanza dalla quota di inserimento misurata in direzione ortogonale al piano della quota e con verso positivo verso l'alto. [m]*
***Mat.**: riferimento ad una definizione di calcestruzzo.*
***Car.sup.**: riferimento alla definizione di un carico superficiale. Accetta anche il valore "Nessuno".*
***Car.pot.**: riferimento alla definizione di un carico potenziale. Accetta anche il valore "Nessuno".*
***ΔT**: riferimento alla definizione di una variazione termica. Accetta anche il valore "Nessuno".*
***Sovr.**: aliquota di sovraresistenza da assicurare in verifica.*
***S.Z**: indica se l'elemento deve essere verificato considerando il sisma verticale.*
***P.sup.**: peso per unità di superficie. [kN/m²]*
***Fond.**: riferimento alla fondazione sottostante l'elemento.*
***Fori**: riferimenti a tutti gli elementi che forano la piastra.*

Livello	Sp.	Punti			Estr.	Mat.	Car.sup.	Car.pot.	ΔT	Sovr.	S.Z	P.sup.	Fond.	Fori
		I.	X	Y										
L1	0.8	1	29	-2.5	0	C32/40				0	No	20		
		2	31	-2.5										
		3	31	3.75										
		4	29	3.75										
L1	0.8	1	31	26	0	C32/40				0	No	20		
		2	29	26										
		3	29	22.5										
		4	31	22.5										
L1	0.8	1	19	-2.5	0	C32/40				0	No	20		
		2	21	-2.5										
		3	21	3.75										
		4	19	3.75										
L1	0.8	1	21	26	0	C32/40				0	No	20		
		2	19	26										
		3	19	22.5										
		4	21	22.5										
L1	0.8	1	9	-2.5	0	C32/40				0	No	20		
		2	11	-2.5										
		3	11	3.75										
		4	9	3.75										
L1	0.8	1	11	26	0	C32/40				0	No	20		
		2	9	26										
		3	9	22.5										
		4	11	22.5										
L1	0.8	1	-1	-2.5	0	C32/40				0	No	20		
		2	1	-2.5										
		3	1	3.75										
		4	-1	3.75										
L1	0.8	1	1	26	0	C32/40_1				0	No	20		
		2	-1	26										
		3	-1	22.5										
		4	1	22.5										
L1	0.8	1	39	-2.5	0	C32/40				0	No	20		
		2	41	-2.5										
		3	41	3.75										
		4	39	3.75										
L1	0.8	1	41	26	0	C32/40				0	No	20		
		2	39	26										
		3	39	22.5										
		4	41	22.5										
L1	0.8	1	49	-2.5	0	C32/40				0	No	20		
		2	51	-2.5										
		3	51	3.75										
		4	49	3.75										
L1	0.8	1	51	26	0	C32/40				0	No	20		
		2	49	26										
		3	49	22.5										

		I.	X	Y										
		4	51	22.5										
L1	0.8	1	56.5	-2.5	0	C32/40				0	No	20		
		2	58.5	-2.5										
		3	58.5	3.75										
		4	56.5	3.75										
L1	0.8	1	58.5	26	0	C32/40				0	No	20		
		2	56.5	26										
		3	56.5	22.5										
		4	58.5	22.5										

5.5 Fondazioni di piastre

***Descrizione breve**: descrizione breve usata nelle tabelle dei capitoli delle piastre di fondazione.*
***Stratigrafia**: stratigrafia del terreno nel punto medio in pianta dell'elemento.*
***Sondaggio**: è possibile indicare esplicitamente un sondaggio definito nelle preferenze oppure richiedere di estrapolare il sondaggio dalla definizione del sito espressa nelle preferenze.*
***Estradosso**: distanza dalla quota superiore del sondaggio misurata in verticale con verso positivo verso l'alto. [m]*
***Deformazione volumetrica**: valore della deformazione volumetrica impiegato nel calcolo della pressione limite a rottura con la formula di Vesic. Il valore è adimensionale. Accetta anche il valore di default espresso nelle preferenze.*
***Angolo pendio**: angolo del pendio rispetto l'orizzontale; il valore deve essere positivo per opere in sommità di un pendio mentre deve essere negativo per opere al piede di un pendio. [deg]*
***K verticale**: coefficiente di sottofondo verticale del letto di molle. [kN/m³]*
***Limite compressione**: pressione limite di plasticizzazione a compressione del letto di molle. [kN/m²]*
***Limite trazione**: pressione limite di plasticizzazione a trazione del letto di molle. [kN/m²]*

Descrizione breve	Stratigrafia			Angolo pendio	K verticale	Limite compressione	Limite trazione
	Sondaggio	Estradosso	Deformazione volumetrica				
FS1	Piu' vicino in sito	0		0	15000	200	0.1

5.6 Fondazioni profonde

***Descrizione breve**: descrizione breve usata nelle tabelle dei capitoli dei pali e plinti su pali.*
***Stratigrafia**: stratigrafia del terreno nel punto medio in pianta dell'elemento.*
***Sondaggio**: è possibile indicare esplicitamente un sondaggio definito nelle preferenze oppure richiedere di estrapolare il sondaggio dalla definizione del sito espressa nelle preferenze.*
***Estradosso**: distanza dalla quota superiore del sondaggio misurata in verticale con verso positivo verso l'alto. [m]*
***Deformazione volumetrica**: valore della deformazione volumetrica impiegato nel calcolo della pressione limite a rottura con la formula di Vesic. Il valore è adimensionale. Accetta anche il valore di default espresso nelle preferenze.*
***K punta**: coefficiente di sottofondo verticale del terreno in punta palo. [kN/m³]*
***Pressione limite punta**: valore limite di pressione del terreno in punta palo. [kN/m²]*

Descrizione breve	Stratigrafia			K punta	Pressione limite punta
	Sondaggio	Estradosso	Deformazione volumetrica		
FPP1	Piu' vicino in sito	0	Default (0.028)	140000	1000

5.7 Pali

5.7.1 Pali di piano

***Palo**: riferimento ad una definizione di palo.*
***Liv.**: quota di inserimento espressa con notazione breve esprimibile come livello, falda, piano orizzontale alla Z specificata. [m]*
***Punto**: punto di inserimento.*
***X**: coordinata X. [m]*
***Y**: coordinata Y. [m]*
***Estr.**: distanza dalla quota di inserimento misurata in direzione ortogonale al piano della quota e con verso positivo verso l'alto. [m]*
***Lungh.**: lunghezza del palo. [m]*
***Coll. testa**: tipo di collegamento fra la testa del palo e l'eventuale sovrastruttura.*
***Capacita portante palo**: capacità portante caratteristica del palo singolo, somma di quella laterale e quella alla punta; ciascuna delle due capacità può essere calcolata in automatico con formule statiche oppure può esserne specificato direttamente il valore numerico.*
***Fond.**: riferimento alla fondazione sottostante l'elemento.*

Palo	Liv.	Punto		Estr.	Lungh.	Coll. testa	Capacita portante palo	Fond.
		X	Y					
Trivellato D100	L1	10	0	0	15	Incastro	2072.15 = Default (1286.75) + Default (785.4); 2072.15 = Default (1286.75) + Default (785.4)	FPP1
Trivellato D100	L1	0	0	0	15	Incastro	2072.15 = Default (1286.75) + Default (785.4); 2072.15 = Default (1286.75) + Default (785.4)	FPP1
Trivellato D100	L1	20	0	0	15	Incastro	2072.15 = Default (1286.75) + Default (785.4); 2072.15 = Default (1286.75) + Default (785.4)	FPP1

		X	Y					
Trivellato D100	L1	30	0	0	15	Incastro	2072.15 = Default (1286.75) + Default (785.4); 2072.15 = Default (1286.75) + Default (785.4)	FPP1
Trivellato D100	L1	40	0	0	15	Incastro	2072.15 = Default (1286.75) + Default (785.4); 2072.15 = Default (1286.75) + Default (785.4)	FPP1
Trivellato D100	L1	50	0	0	15	Incastro	2072.15 = Default (1286.75) + Default (785.4); 2072.15 = Default (1286.75) + Default (785.4)	FPP1
Trivellato D100	L1	57.5	0	0	15	Incastro	2072.15 = Default (1286.75) + Default (785.4); 2072.15 = Default (1286.75) + Default (785.4)	FPP1
Trivellato D100	L1	10	25	0	15	Incastro	2072.15 = Default (1286.75) + Default (785.4); 2072.15 = Default (1286.75) + Default (785.4)	FPP1
Trivellato D100	L1	0	25	0	15	Incastro	2072.15 = Default (1286.75) + Default (785.4); 2072.15 = Default (1286.75) + Default (785.4)	FPP1
Trivellato D100	L1	20	25	0	15	Incastro	2072.15 = Default (1286.75) + Default (785.4); 2072.15 = Default (1286.75) + Default (785.4)	FPP1
Trivellato D100	L1	30	25	0	15	Incastro	2072.15 = Default (1286.75) + Default (785.4); 2072.15 = Default (1286.75) + Default (785.4)	FPP1
Trivellato D100	L1	40	25	0	15	Incastro	2072.15 = Default (1286.75) + Default (785.4); 2072.15 = Default (1286.75) + Default (785.4)	FPP1
Trivellato D100	L1	50	25	0	15	Incastro	2072.15 = Default (1286.75) + Default (785.4); 2072.15 = Default (1286.75) + Default (785.4)	FPP1
Trivellato D100	L1	57.5	25	0	15	Incastro	2072.15 = Default (1286.75) + Default (785.4); 2072.15 = Default (1286.75) + Default (785.4)	FPP1

5.8 Carichi superficiali

5.8.1 Comportamenti membranali

***Descrizione breve**: descrizione breve usata nelle tabelle dei carichi superficiali.*
***Materiale**: materiale degli elementi membrana generati dalla modellazione.*
***Spessore**: spessore degli elementi membrana generati dalla modellazione. [m]*
***Variazione termica**: riferimento alla definizione di una variazione termica. Accetta anche il valore "Nessuno".*

Descrizione breve	Materiale	Spessore	Variazione termica
ME1	Legno	0.025	Nessuno

5.8.2 Carichi superficiali di piano

***Carico**: riferimento alla definizione di un carico di superficie.*
***Solaio**: caratteristiche dell'eventuale solaio.*
***Liv.**: quota di inserimento espressa con notazione breve esprimibile come livello, falda, piano orizzontale alla Z specificata. [m]*
***Punti**: punti di definizione in pianta.*
***Indice**: indice del punto corrente nell'insieme dei punti di definizione dell'elemento.*
***X**: coordinata X. [m]*
***Y**: coordinata Y. [m]*
***Estr.**: distanza dalla quota di inserimento misurata in direzione ortogonale al piano della quota e con verso positivo verso l'alto. [m]*
***Angolo**: direzione delle nervature che trasmettono il carico.Angolo misurato dal semiasse positivo delle ascisse in verso antiorario. [deg]*
***Comp.**: descrizione sintetica del comportamento del carico superficiale o, nel caso di comportamento membranale, riferimento alla decrizione analitica della membrana.*
***Fori**: riferimenti a tutti gli elementi che forano il carico superficiale.*

Carico	Solaio	Liv.	Punti			Estr.	Angolo	Comp.	Fori
			Indice	X	Y				
COPERTURA		L3	1	0	-5	0	90	ME1	
			2	57.5	-5				
			3	57.5	0				
			4	0	0				
COPERTURA		L5	1	0	25	0	90	ME1	
			2	57.5	25				
			3	57.5	28				
			4	0	28				

5.8.3 Carichi superficiali di falda

***Carico**: riferimento alla definizione di un carico di superficie.*
***Solaio**: caratteristiche dell'eventuale solaio.*
***Falda**: quota di inserimento espressa con notazione breve esprimibile come livello, falda, piano orizzontale alla Z specificata. [m]*
***Punti**: punti di definizione in pianta.*
***Indice**: indice del punto corrente nell'insieme dei punti di definizione dell'elemento.*
***X**: coordinata X. [m]*
***Y**: coordinata Y. [m]*
***Estr.**: distanza dalla quota di inserimento misurata in direzione ortogonale al piano della quota e con verso positivo verso l'alto. [m]*
***Angolo**: direzione delle nervature che trasmettono il carico.Angolo misurato dal semiasse positivo delle ascisse in verso antiorario. [deg]*
***Comp.**: descrizione sintetica del comportamento del carico superficiale o, nel caso di comportamento membranale, riferimento alla decrizione analitica della membrana.*
***Fori**: riferimenti a tutti gli elementi che forano il carico superficiale.*

Carico	Solaio	Falda	Punti			Estr.	Angolo	Comp.	Fori
			Indice	X	Y				
COPERTURA		F1	1	57.5	0	0	90	ME1	
			2	57.5	25				
			3	0	25				
			4	0	0				

6 Nodi

6.1 Nodi di definizione

***Indice**: numero dell'elemento nell'insieme che lo contiene.*
***Posizione**: coordinate del nodo.*
***X**: coordinata X. [cm]*
***Y**: coordinata Y. [cm]*
***Z**: coordinata Z. [cm]*

Indice	Posizione			Indice	Posizione			Indice	Posizione			Indice	Posizione		
	X	Y	Z		X	Y	Z		X	Y	Z		X	Y	Z
2	0	0	-1500	3	1000	0	-1500	4	2000	0	-1500	5	3000	0	-1500
6	4000	0	-1500	7	5000	0	-1500	8	5750	0	-1500	9	0	2500	-1500
10	1000	2500	-1500	11	2000	2500	-1500	12	3000	2500	-1500	13	4000	2500	-1500
14	5000	2500	-1500	15	5750	2500	-1500	16	0	0	-1445	17	1000	0	-1445
18	2000	0	-1445	19	3000	0	-1445	20	4000	0	-1445	21	5000	0	-1445
22	5750	0	-1445	23	0	2500	-1445	24	1000	2500	-1445	25	2000	2500	-1445
26	3000	2500	-1445	27	4000	2500	-1445	28	5000	2500	-1445	29	5750	2500	-1445
30	0	0	-1335	31	1000	0	-1335	32	2000	0	-1335	33	3000	0	-1335
34	4000	0	-1335	35	5000	0	-1335	36	5750	0	-1335	37	0	2500	-1335
38	1000	2500	-1335	39	2000	2500	-1335	40	3000	2500	-1335	41	4000	2500	-1335
42	5000	2500	-1335	43	5750	2500	-1335	44	0	0	-1255	45	1000	0	-1255
46	2000	0	-1255	47	3000	0	-1255	48	4000	0	-1255	49	5000	0	-1255
50	5750	0	-1255	51	0	2500	-1255	52	1000	2500	-1255	53	2000	2500	-1255
54	3000	2500	-1255	55	4000	2500	-1255	56	5000	2500	-1255	57	5750	2500	-1255
58	0	0	-1190	59	1000	0	-1190	60	2000	0	-1190	61	3000	0	-1190
62	4000	0	-1190	63	5000	0	-1190	64	5750	0	-1190	65	0	2500	-1190
66	1000	2500	-1190	67	2000	2500	-1190	68	3000	2500	-1190	69	4000	2500	-1190
70	5000	2500	-1190	71	5750	2500	-1190	72	0	0	-1078.3	73	1000	0	-1078.3
74	2000	0	-1078.3	75	3000	0	-1078.3	76	4000	0	-1078.3	77	5000	0	-1078.3
78	5750	0	-1078.3	79	0	2500	-1078.3	80	1000	2500	-1078.3	81	2000	2500	-1078.3
82	3000	2500	-1078.3	83	4000	2500	-1078.3	84	5000	2500	-1078.3	85	5750	2500	-1078.3
86	0	0	-935	87	1000	0	-935	88	2000	0	-935	89	3000	0	-935
90	4000	0	-935	91	5000	0	-935	92	5750	0	-935	93	0	2500	-935
94	1000	2500	-935	95	2000	2500	-935	96	3000	2500	-935	97	4000	2500	-935
98	5000	2500	-935	99	5750	2500	-935	100	0	0	-791.7	101	1000	0	-791.7
102	2000	0	-791.7	103	3000	0	-791.7	104	4000	0	-791.7	105	5000	0	-791.7
106	5750	0	-791.7	107	0	2500	-791.7	108	1000	2500	-791.7	109	2000	2500	-791.7
110	3000	2500	-791.7	111	4000	2500	-791.7	112	5000	2500	-791.7	113	5750	2500	-791.7
114	0	0	-635	115	1000	0	-635	116	2000	0	-635	117	3000	0	-635
118	4000	0	-635	119	5000	0	-635	120	5750	0	-635	121	0	2500	-635
122	1000	2500	-635	123	2000	2500	-635	124	3000	2500	-635	125	4000	2500	-635
126	5000	2500	-635	127	5750	2500	-635	128	0	0	-495	129	1000	0	-495
130	2000	0	-495	131	3000	0	-495	132	4000	0	-495	133	5000	0	-495
134	5750	0	-495	135	0	2500	-495	136	1000	2500	-495	137	2000	2500	-495
138	3000	2500	-495	139	4000	2500	-495	140	5000	2500	-495	141	5750	2500	-495
142	0	0	-370	143	1000	0	-370	144	2000	0	-370	145	3000	0	-370
146	4000	0	-370	147	5000	0	-370	148	5750	0	-370	149	0	2500	-370
150	1000	2500	-370	151	2000	2500	-370	152	3000	2500	-370	153	4000	2500	-370
154	5000	2500	-370	155	5750	2500	-370	156	0	0	-270	157	1000	0	-270
158	2000	0	-270	159	3000	0	-270	160	4000	0	-270	161	5000	0	-270
162	5750	0	-270	163	0	2500	-270	164	1000	2500	-270	165	2000	2500	-270
166	3000	2500	-270	167	4000	2500	-270	168	5000	2500	-270	169	5750	2500	-270
170	0	0	-180	171	1000	0	-180	172	2000	0	-180	173	3000	0	-180
174	4000	0	-180	175	5000	0	-180	176	5750	0	-180	177	0	2500	-180
178	1000	2500	-180	179	2000	2500	-180	180	3000	2500	-180	181	4000	2500	-180
182	5000	2500	-180	183	5750	2500	-180	184	0	0	-60	185	1000	0	-60
186	2000	0	-60	187	3000	0	-60	188	4000	0	-60	189	5000	0	-60
190	5750	0	-60	191	0	2500	-60	192	1000	2500	-60	193	2000	2500	-60
194	3000	2500	-60	195	4000	2500	-60	196	5000	2500	-60	197	5750	2500	-60

	X	Y	Z		X	Y	Z		X	Y	Z		X	Y	Z
198	-100	-250	0	199	-50	-250	0	200	0	-250	0	201	50	-250	0
202	100	-250	0	203	900	-250	0	204	950	-250	0	205	1000	-250	0
206	1050	-250	0	207	1100	-250	0	208	1900	-250	0	209	1950	-250	0
210	2000	-250	0	211	2050	-250	0	212	2100	-250	0	213	2900	-250	0
214	2950	-250	0	215	3000	-250	0	216	3050	-250	0	217	3100	-250	0
218	3900	-250	0	219	3950	-250	0	220	4000	-250	0	221	4050	-250	0
222	4100	-250	0	223	4900	-250	0	224	4950	-250	0	225	5000	-250	0
226	5050	-250	0	227	5100	-250	0	228	5650	-250	0	229	5700	-250	0
230	5750	-250	0	231	5800	-250	0	232	5850	-250	0	233	100	-200	0
234	900	-200	0	235	1100	-200	0	236	1900	-200	0	237	2100	-200	0
238	2900	-200	0	239	3100	-200	0	240	3900	-200	0	241	4100	-200	0
242	4900	-200	0	243	5100	-200	0	244	5650	-200	0	245	950	-200	0
246	1050	-200	0	247	1950	-200	0	248	2050	-200	0	249	2950	-200	0
250	3050	-200	0	251	3950	-200	0	252	4050	-200	0	253	4950	-200	0
254	5050	-200	0	255	1000	-200	0	256	2000	-200	0	257	3000	-200	0
258	4000	-200	0	259	5000	-200	0	260	50	-199.5	0	261	5700	-199.5	0
262	0	-199	0	263	5750	-199	0	264	-50	-198.5	0	265	5800	-198.5	0
266	-100	-197.9	0	267	5850	-197.9	0	268	100	-150	0	269	900	-150	0
270	1100	-150	0	271	1900	-150	0	272	2100	-150	0	273	2900	-150	0
274	3100	-150	0	275	3900	-150	0	276	4100	-150	0	277	4900	-150	0
278	5100	-150	0	279	5650	-150	0	280	950	-150	0	281	1050	-150	0
282	1950	-150	0	283	2050	-150	0	284	2950	-150	0	285	3050	-150	0
286	3950	-150	0	287	4050	-150	0	288	4950	-150	0	289	5050	-150	0
290	1000	-150	0	291	2000	-150	0	292	3000	-150	0	293	4000	-150	0
294	5000	-150	0	295	50	-149.1	0	296	5700	-149.1	0	297	0	-148.1	0
298	5750	-148.1	0	299	-50	-147	0	300	5800	-147	0	301	-100	-145.8	0
302	5850	-145.8	0	303	100	-100	0	304	900	-100	0	305	1100	-100	0
306	1900	-100	0	307	2100	-100	0	308	2900	-100	0	309	3100	-100	0
310	3900	-100	0	311	4100	-100	0	312	4900	-100	0	313	5100	-100	0
314	5650	-100	0	315	1000	-99.9	0	316	2000	-99.9	0	317	3000	-99.9	0
318	4000	-99.9	0	319	5000	-99.9	0	320	950	-99.9	0	321	1050	-99.9	0
322	1950	-99.9	0	323	2050	-99.9	0	324	2950	-99.9	0	325	3050	-99.9	0
326	3950	-99.9	0	327	4050	-99.9	0	328	4950	-99.9	0	329	5050	-99.9	0
330	50	-98.8	0	331	5700	-98.8	0	332	0	-97.5	0	333	5750	-97.5	0
334	-50	-95.7	0	335	5800	-95.7	0	336	-100	-93.8	0	337	5850	-93.7	0
338	100	-50	0	339	900	-50	0	340	1100	-50	0	341	1900	-50	0
342	2100	-50	0	343	2900	-50	0	344	3100	-50	0	345	3900	-50	0
346	4100	-50	0	347	4900	-50	0	348	5100	-50	0	349	5650	-50	0
350	1000	-49.8	0	351	2000	-49.8	0	352	3000	-49.8	0	353	4000	-49.8	0
354	5000	-49.8	0	355	950	-49.7	0	356	1050	-49.7	0	357	1950	-49.7	0
358	2050	-49.7	0	359	2950	-49.7	0	360	3050	-49.7	0	361	3950	-49.7	0
362	4050	-49.7	0	363	4950	-49.7	0	364	5050	-49.7	0	365	50	-48.7	0
366	5700	-48.7	0	367	0	-47.7	0	368	5750	-47.7	0	369	-50	-44.7	0
370	5800	-44.7	0	371	-100	-41.7	0	372	5850	-41.7	0	373	0	0	0
374	100	0	0	375	260	0	0	376	420	0	0	377	580	0	0
378	740	0	0	379	900	0	0	380	1000	0	0	381	1100	0	0
382	1260	0	0	383	1420	0	0	384	1580	0	0	385	1740	0	0
386	1900	0	0	387	2000	0	0	388	2100	0	0	389	2260	0	0
390	2420	0	0	391	2580	0	0	392	2740	0	0	393	2900	0	0
394	3000	0	0	395	3100	0	0	396	3260	0	0	397	3420	0	0
398	3580	0	0	399	3740	0	0	400	3900	0	0	401	4000	0	0
402	4100	0	0	403	4260	0	0	404	4420	0	0	405	4580	0	0
406	4740	0	0	407	4900	0	0	408	5000	0	0	409	5100	0	0
410	5237.5	0	0	411	5375	0	0	412	5512.5	0	0	413	5650	0	0
414	5750	0	0	415	950	1	0	416	1050	1	0	417	1950	1	0
418	2050	1	0	419	2950	1	0	420	3050	1	0	421	3950	1	0
422	4050	1	0	423	4950	1	0	424	5050	1	0	425	50	1.6	0
426	5700	1.6	0	427	-50	6.3	0	428	5800	6.3	0	429	-100	10.4	0
430	5850	10.4	0	431	100	53.6	0	432	900	53.6	0	433	1100	53.6	0
434	1900	53.6	0	435	2100	53.6	0	436	2900	53.6	0	437	3100	53.6	0
438	3900	53.6	0	439	4100	53.6	0	440	4900	53.6	0	441	5100	53.6	0
442	5650	53.6	0	443	1000	53.7	0	444	2000	53.7	0	445	3000	53.7	0
446	4000	53.7	0	447	5000	53.7	0	448	950	53.9	0	449	1050	53.9	0
450	1950	53.9	0	451	2050	53.9	0	452	2950	53.9	0	453	3050	53.9	0
454	3950	53.9	0	455	4050	53.9	0	456	4950	53.9	0	457	5050	53.9	0
458	50	55	0	459	5700	55	0	460	0	56.2	0	461	5750	56.2	0
462	-50	59.4	0	463	5800	59.4	0	464	-100	62.5	0	465	5850	62.5	0
466	100	107.1	0	467	900	107.1	0	468	1100	107.1	0	469	1900	107.1	0
470	2100	107.1	0	471	2900	107.1	0	472	3100	107.1	0	473	3900	107.1	0
474	4100	107.1	0	475	4900	107.1	0	476	5100	107.1	0	477	5650	107.1	0
478	1000	107.2	0	479	2000	107.2	0	480	3000	107.2	0	481	4000	107.2	0
482	5000	107.2	0	483	950	107.2	0	484	1050	107.2	0	485	1950	107.2	0
486	2050	107.2	0	487	2950	107.2	0	488	3050	107.2	0	489	3950	107.2	0
490	4050	107.2	0	491	4950	107.2	0	492	5050	107.2	0	493	50	108.6	0
494	5700	108.6	0	495	0	110.2	0	496	5750	110.2	0	497	-50	112.3	0
498	5800	112.3	0	499	-100	114.6	0	500	5850	114.6	0	501	100	160.7	0
502	900	160.7	0	503	1100	160.7	0	504	1900	160.7	0	505	2100	160.7	0
506	2900	160.7	0	507	3100	160.7	0	508	3900	160.7	0	509	4100	160.7	0
510	4900	160.7	0	511	5100	160.7	0	512	5650	160.7	0	513	950	160.7	0
514	1050	160.7	0	515	1950	160.7	0	516	2050	160.7	0	517	2950	160.7	0
518	3050	160.7	0	519	3950	160.7	0	520	4050	160.7	0	521	4950	160.7	0
522	5050	160.7	0	523	1000	160.7	0	524	2000	160.7	0	525	3000	160.7	0
526	4000	160.7	0	527	5000	160.7	0	528	50	162.1	0	529	5700	162.1	0
530	0	163.5	0	531	5750	163.5	0	532	-50	165	0	533	5800	165	0
534	-100	166.7	0	535	5850	166.7	0	536	100	214.3	0	537	900	214.3	0
538	1100	214.3	0	539	1900	214.3	0	540	2100	214.3	0	541	2900	214.3	0
542	3100	214.3	0	543	3900	214.3	0	544	4100	214.3	0	545	4900	214.3	0
546	5100	214.3	0	547	5650	214.3	0	548	950	214.3	0	549	1050	214.3	0
550	1950	214.3	0	551	2050	214.3	0	552	2950	214.3	0	553	3050	214.3	0
554	3950	214.3	0	555	4050	214.3	0	556	4950	214.3	0	557	5050	214.3	0
558	1000	214.3	0	559	2000	214.3	0	560	3000	214.3	0	561	4000	214.3	0
562	5000	214.3	0	563	50	215.4	0	564	5700	215.4	0	565	0	216.5	0
566	5750	216.5	0	567	-50	217.6	0	568	5800	217.6	0	569	-100	218.8	0
570	5850	218.8	0	571	100	267.9	0	572	900	267.9	0	573	1100	267.9	0
574	1900	267.9	0	575	2100	267.9	0	576	2900	267.9	0	577	3100	267.9	0
578	3900	267.9	0	579	4100	267.9	0	580	4900	267.9	0	581	5100	267.9	0
582	5650	267.9	0	583	950	267.9	0	584	1050	267.9	0	585	1950	267.9	0
586	2050	267.9	0	587	2950	267.9	0	588	3050	267.9	0	589	3950	267.9	0

	X	Y	Z		X	Y	Z		X	Y	Z		X	Y	Z
590	4050	267.9	0	591	4950	267.9	0	592	5050	267.9	0	593	1000	267.9	0
594	2000	267.9	0	595	3000	267.9	0	596	4000	267.9	0	597	5000	267.9	0
598	50	268.6	0	599	5700	268.6	0	600	0	269.3	0	601	5750	269.3	0
602	-50	270.1	0	603	5800	270.1	0	604	-100	270.8	0	605	5850	270.8	0
606	100	321.4	0	607	900	321.4	0	608	1100	321.4	0	609	1900	321.4	0
610	2100	321.4	0	611	2900	321.4	0	612	3100	321.4	0	613	3900	321.4	0
614	4100	321.4	0	615	4900	321.4	0	616	5100	321.4	0	617	5650	321.4	0
618	950	321.4	0	619	1000	321.4	0	620	1050	321.4	0	621	1950	321.4	0
622	2000	321.4	0	623	2050	321.4	0	624	2950	321.4	0	625	3000	321.4	0
626	3050	321.4	0	627	3950	321.4	0	628	4000	321.4	0	629	4050	321.4	0
630	4950	321.4	0	631	5000	321.4	0	632	5050	321.4	0	633	50	321.8	0
634	5700	321.8	0	635	0	322.2	0	636	5750	322.2	0	637	-50	322.5	0
638	5800	322.5	0	639	-100	322.9	0	640	5850	322.9	0	641	-100	375	0
642	-50	375	0	643	0	375	0	644	50	375	0	645	100	375	0
646	900	375	0	647	950	375	0	648	1000	375	0	649	1050	375	0
650	1100	375	0	651	1900	375	0	652	1950	375	0	653	2000	375	0
654	2050	375	0	655	2100	375	0	656	2900	375	0	657	2950	375	0
658	3000	375	0	659	3050	375	0	660	3100	375	0	661	3900	375	0
662	3950	375	0	663	4000	375	0	664	4050	375	0	665	4100	375	0
666	4900	375	0	667	4950	375	0	668	5000	375	0	669	5050	375	0
670	5100	375	0	671	5650	375	0	672	5700	375	0	673	5750	375	0
674	5800	375	0	675	5850	375	0	676	0	519.2	0	677	1000	519.2	0
678	2000	519.2	0	679	3000	519.2	0	680	4000	519.2	0	681	5750	519.2	0
682	5000	531.3	0	683	0	663.5	0	684	1000	663.5	0	685	2000	663.5	0
686	3000	663.5	0	687	4000	663.5	0	688	5750	663.5	0	689	5000	687.5	0
690	0	807.7	0	691	1000	807.7	0	692	2000	807.7	0	693	3000	807.7	0
694	4000	807.7	0	695	5750	807.7	0	696	5000	843.8	0	697	2964.3	910.6	0
698	0	951.9	0	699	1000	951.9	0	700	2000	951.9	0	701	3000	951.9	0
702	4000	951.9	0	703	5750	951.9	0	704	5000	1000	0	705	0	1096.2	0
706	1000	1096.2	0	707	2000	1096.2	0	708	3000	1096.2	0	709	4000	1096.2	0
710	5750	1096.2	0	711	5000	1156.3	0	712	0	1240.4	0	713	1000	1240.4	0
714	2000	1240.4	0	715	3000	1240.4	0	716	4000	1240.4	0	717	5750	1240.4	0
718	5000	1312.5	0	719	0	1384.6	0	720	1000	1384.6	0	721	2000	1384.6	0
722	3000	1384.6	0	723	4000	1384.6	0	724	5750	1384.6	0	725	5000	1468.8	0
726	0	1528.8	0	727	1000	1528.8	0	728	2000	1528.8	0	729	3000	1528.8	0
730	4000	1528.8	0	731	5750	1528.8	0	732	5000	1625	0	733	0	1673.1	0
734	1000	1673.1	0	735	2000	1673.1	0	736	3000	1673.1	0	737	4000	1673.1	0
738	5750	1673.1	0	739	5000	1781.3	0	740	0	1817.3	0	741	1000	1817.3	0
742	2000	1817.3	0	743	3000	1817.3	0	744	4000	1817.3	0	745	5750	1817.3	0
746	5000	1937.5	0	747	0	1961.5	0	748	1000	1961.5	0	749	2000	1961.5	0
750	3000	1961.5	0	751	4000	1961.5	0	752	5750	1961.5	0	753	5000	2093.8	0
754	0	2105.8	0	755	1000	2105.8	0	756	2000	2105.8	0	757	3000	2105.8	0
758	4000	2105.8	0	759	5750	2105.8	0	760	-100	2250	0	761	-50	2250	0
762	0	2250	0	763	50	2250	0	764	100	2250	0	765	900	2250	0
766	950	2250	0	767	1000	2250	0	768	1050	2250	0	769	1100	2250	0
770	1900	2250	0	771	1950	2250	0	772	2000	2250	0	773	2050	2250	0
774	2100	2250	0	775	2900	2250	0	776	2950	2250	0	777	3000	2250	0
778	3050	2250	0	779	3100	2250	0	780	3900	2250	0	781	3950	2250	0
782	4000	2250	0	783	4050	2250	0	784	4100	2250	0	785	4900	2250	0
786	4950	2250	0	787	5000	2250	0	788	5050	2250	0	789	5100	2250	0
790	5650	2250	0	791	5700	2250	0	792	5750	2250	0	793	5800	2250	0
794	5850	2250	0	795	-100	2300	0	796	-50	2300	0	797	0	2300	0
798	50	2300	0	799	100	2300	0	800	900	2300	0	801	950	2300	0
802	1000	2300	0	803	1050	2300	0	804	1100	2300	0	805	1900	2300	0
806	1950	2300	0	807	2000	2300	0	808	2050	2300	0	809	2100	2300	0
810	2900	2300	0	811	2950	2300	0	812	3000	2300	0	813	3050	2300	0
814	3100	2300	0	815	3900	2300	0	816	3950	2300	0	817	4000	2300	0
818	4050	2300	0	819	4100	2300	0	820	4900	2300	0	821	4950	2300	0
822	5000	2300	0	823	5050	2300	0	824	5100	2300	0	825	5650	2300	0
826	5700	2300	0	827	5750	2300	0	828	5800	2300	0	829	5850	2300	0
830	-100	2350	0	831	-50	2350	0	832	0	2350	0	833	50	2350	0
834	100	2350	0	835	900	2350	0	836	950	2350	0	837	1000	2350	0
838	1050	2350	0	839	1100	2350	0	840	1900	2350	0	841	1950	2350	0
842	2000	2350	0	843	2050	2350	0	844	2100	2350	0	845	2900	2350	0
846	2950	2350	0	847	3000	2350	0	848	3050	2350	0	849	3100	2350	0
850	3900	2350	0	851	3950	2350	0	852	4000	2350	0	853	4050	2350	0
854	4100	2350	0	855	4900	2350	0	856	4950	2350	0	857	5000	2350	0
858	5050	2350	0	859	5100	2350	0	860	5650	2350	0	861	5700	2350	0
862	5750	2350	0	863	5800	2350	0	864	5850	2350	0	865	-100	2400	0
866	-50	2400	0	867	0	2400	0	868	50	2400	0	869	100	2400	0
870	900	2400	0	871	950	2400	0	872	1000	2400	0	873	1050	2400	0
874	1100	2400	0	875	1900	2400	0	876	1950	2400	0	877	2000	2400	0
878	2050	2400	0	879	2100	2400	0	880	2900	2400	0	881	2950	2400	0
882	3000	2400	0	883	3050	2400	0	884	3100	2400	0	885	3900	2400	0
886	3950	2400	0	887	4000	2400	0	888	4050	2400	0	889	4100	2400	0
890	4900	2400	0	891	4950	2400	0	892	5000	2400	0	893	5050	2400	0
894	5100	2400	0	895	5650	2400	0	896	5700	2400	0	897	5750	2400	0
898	5800	2400	0	899	5850	2400	0	900	-100	2450	0	901	-50	2450	0
902	0	2450	0	903	50	2450	0	904	100	2450	0	905	900	2450	0
906	950	2450	0	907	1000	2450	0	908	1050	2450	0	909	1100	2450	0
910	1900	2450	0	911	1950	2450	0	912	2000	2450	0	913	2050	2450	0
914	2100	2450	0	915	2900	2450	0	916	2950	2450	0	917	3000	2450	0
918	3050	2450	0	919	3100	2450	0	920	3900	2450	0	921	3950	2450	0
922	4000	2450	0	923	4050	2450	0	924	4100	2450	0	925	4900	2450	0
926	4950	2450	0	927	5000	2450	0	928	5050	2450	0	929	5100	2450	0
930	5650	2450	0	931	5700	2450	0	932	5750	2450	0	933	5800	2450	0
934	5850	2450	0	935	-100	2500	0	936	-50	2500	0	937	0	2500	0
938	50	2500	0	939	100	2500	0	940	260	2500	0	941	420	2500	0
942	580	2500	0	943	740	2500	0	944	900	2500	0	945	950	2500	0
946	1000	2500	0	947	1050	2500	0	948	1100	2500	0	949	1260	2500	0
950	1420	2500	0	951	1580	2500	0	952	1740	2500	0	953	1900	2500	0
954	1950	2500	0	955	2000	2500	0	956	2050	2500	0	957	2100	2500	0
958	2260	2500	0	959	2420	2500	0	960	2580	2500	0	961	2740	2500	0
962	2900	2500	0	963	2950	2500	0	964	3000	2500	0	965	3050	2500	0
966	3100	2500	0	967	3260	2500	0	968	3420	2500	0	969	3580	2500	0
970	3740	2500	0	971	3900	2500	0	972	3950	2500	0	973	4000	2500	0
974	4050	2500	0	975	4100	2500	0	976	4260	2500	0	977	4420	2500	0
978	4580	2500	0	979	4740	2500	0	980	4900	2500	0	981	4950	2500	0

	X	Y	Z		X	Y	Z		X	Y	Z		X	Y	Z
982	5000	2500	0	983	5050	2500	0	984	5100	2500	0	985	5237.5	2500	0
986	5375	2500	0	987	5512.5	2500	0	988	5650	2500	0	989	5700	2500	0
990	5750	2500	0	991	5800	2500	0	992	5850	2500	0	993	-100	2550	0
994	-50	2550	0	995	0	2550	0	996	50	2550	0	997	100	2550	0
998	900	2550	0	999	950	2550	0	1000	1000	2550	0	1001	1050	2550	0
1002	1100	2550	0	1003	1900	2550	0	1004	1950	2550	0	1005	2000	2550	0
1006	2050	2550	0	1007	2100	2550	0	1008	2900	2550	0	1009	2950	2550	0
1010	3000	2550	0	1011	3050	2550	0	1012	3100	2550	0	1013	3900	2550	0
1014	3950	2550	0	1015	4000	2550	0	1016	4050	2550	0	1017	4100	2550	0
1018	4900	2550	0	1019	4950	2550	0	1020	5000	2550	0	1021	5050	2550	0
1022	5100	2550	0	1023	5650	2550	0	1024	5700	2550	0	1025	5750	2550	0
1026	5800	2550	0	1027	5850	2550	0	1028	-100	2600	0	1029	-50	2600	0
1030	0	2600	0	1031	50	2600	0	1032	100	2600	0	1033	900	2600	0
1034	950	2600	0	1035	1000	2600	0	1036	1050	2600	0	1037	1100	2600	0
1038	1900	2600	0	1039	1950	2600	0	1040	2000	2600	0	1041	2050	2600	0
1042	2100	2600	0	1043	2900	2600	0	1044	2950	2600	0	1045	3000	2600	0
1046	3050	2600	0	1047	3100	2600	0	1048	3900	2600	0	1049	3950	2600	0
1050	4000	2600	0	1051	4050	2600	0	1052	4100	2600	0	1053	4900	2600	0
1054	4950	2600	0	1055	5000	2600	0	1056	5050	2600	0	1057	5100	2600	0
1058	5650	2600	0	1059	5700	2600	0	1060	5750	2600	0	1061	5800	2600	0
1062	5850	2600	0	1063	0	0	580	1064	500	0	580	1065	1000	0	580
1066	1500	0	580	1067	2000	0	580	1068	2500	0	580	1069	3000	0	580
1070	3500	0	580	1071	4000	0	580	1072	4500	0	580	1073	5000	0	580
1074	5375	0	580	1075	5750	0	580	1076	0	2500	580	1077	1000	2500	580
1078	2000	2500	580	1079	3000	2500	580	1080	4000	2500	580	1081	5000	2500	580
1082	5750	2500	580	1083	0	-500	600	1084	500	-500	600	1085	1000	-500	600
1086	1500	-500	600	1087	2000	-500	600	1088	2500	-500	600	1089	3000	-500	600
1090	3500	-500	600	1091	4000	-500	600	1092	4500	-500	600	1093	5000	-500	600
1094	5375	-500	600	1095	5750	-500	600	1096	0	-375	600	1097	500	-375	600
1098	1000	-375	600	1099	1500	-375	600	1100	2000	-375	600	1101	2500	-375	600
1102	3000	-375	600	1103	3500	-375	600	1104	4000	-375	600	1105	4500	-375	600
1106	5000	-375	600	1107	5375	-375	600	1108	5750	-375	600	1109	0	-250	600
1110	500	-250	600	1111	1000	-250	600	1112	1500	-250	600	1113	2000	-250	600
1114	2500	-250	600	1115	3000	-250	600	1116	3500	-250	600	1117	4000	-250	600
1118	4500	-250	600	1119	5000	-250	600	1120	5375	-250	600	1121	5750	-250	600
1122	2901.5	-218.6	600	1123	0	-125	600	1124	500	-125	600	1125	1000	-125	600
1126	1500	-125	600	1127	2000	-125	600	1128	2500	-125	600	1129	3000	-125	600
1130	3500	-125	600	1131	4000	-125	600	1132	4500	-125	600	1133	5000	-125	600
1134	5375	-125	600	1135	5750	-125	600	1136	0	0	600	1137	500	0	600
1138	1000	0	600	1139	1500	0	600	1140	2000	0	600	1141	2500	0	600
1142	3000	0	600	1143	3500	0	600	1144	4000	0	600	1145	4500	0	600
1146	5000	0	600	1147	5375	0	600	1148	5750	0	600	1149	0	125	638.5
1150	500	125	638.5	1151	1000	125	638.5	1152	1500	125	638.5	1153	2000	125	638.5
1154	2500	125	638.5	1155	3000	125	638.5	1156	3500	125	638.5	1157	4000	125	638.5
1158	4500	125	638.5	1159	5000	125	638.5	1160	5375	125	638.5	1161	5750	125	638.5
1162	0	250	677	1163	500	250	677	1164	1000	250	677	1165	1500	250	677
1166	2000	250	677	1167	2500	250	677	1168	3000	250	677	1169	3500	250	677
1170	4000	250	677	1171	4500	250	677	1172	5000	250	677	1173	5375	250	677
1174	5750	250	677	1175	0	375	715.5	1176	500	375	715.5	1177	1000	375	715.5
1178	1500	375	715.5	1179	2000	375	715.5	1180	2500	375	715.5	1181	3000	375	715.5
1182	3500	375	715.5	1183	4000	375	715.5	1184	4500	375	715.5	1185	5000	375	715.5
1186	5375	375	715.5	1187	5750	375	715.5	1188	0	500	754	1189	500	500	754
1190	1000	500	754	1191	1500	500	754	1192	2000	500	754	1193	2500	500	754
1194	3000	500	754	1195	3500	500	754	1196	4000	500	754	1197	4500	500	754
1198	5000	500	754	1199	5375	500	754	1200	5750	500	754	1201	0	625	792.5
1202	500	625	792.5	1203	1000	625	792.5	1204	1500	625	792.5	1205	2000	625	792.5
1206	2500	625	792.5	1207	3000	625	792.5	1208	3500	625	792.5	1209	4000	625	792.5
1210	4500	625	792.5	1211	5000	625	792.5	1212	5375	625	792.5	1213	5750	625	792.5
1214	0	750	831	1215	500	750	831	1216	1000	750	831	1217	1500	750	831
1218	2000	750	831	1219	2500	750	831	1220	3000	750	831	1221	3500	750	831
1222	4000	750	831	1223	4500	750	831	1224	5000	750	831	1225	5375	750	831
1226	5750	750	831	1227	0	875	869.5	1228	500	875	869.5	1229	1000	875	869.5
1230	1500	875	869.5	1231	2000	875	869.5	1232	2500	875	869.5	1233	3000	875	869.5
1234	3500	875	869.5	1235	4000	875	869.5	1236	4500	875	869.5	1237	5000	875	869.5
1238	5375	875	869.5	1239	5750	875	869.5	1240	0	1000	908	1241	500	1000	908
1242	1000	1000	908	1243	1500	1000	908	1244	2000	1000	908	1245	2500	1000	908
1246	3000	1000	908	1247	3500	1000	908	1248	4000	1000	908	1249	4500	1000	908
1250	5000	1000	908	1251	5375	1000	908	1252	5750	1000	908	1253	0	1125	946.5
1254	500	1125	946.5	1255	1000	1125	946.5	1256	1500	1125	946.5	1257	2000	1125	946.5
1258	2500	1125	946.5	1259	3000	1125	946.5	1260	3500	1125	946.5	1261	4000	1125	946.5
1262	4500	1125	946.5	1263	5000	1125	946.5	1264	5375	1125	946.5	1265	5750	1125	946.5
1266	0	1250	985	1267	500	1250	985	1268	1000	1250	985	1269	1500	1250	985
1270	2000	1250	985	1271	2500	1250	985	1272	3000	1250	985	1273	3500	1250	985
1274	4000	1250	985	1275	4500	1250	985	1276	5000	1250	985	1277	5375	1250	985
1278	5750	1250	985	1279	0	1375	1023.5	1280	500	1375	1023.5	1281	1000	1375	1023.5
1282	1500	1375	1023.5	1283	2000	1375	1023.5	1284	2500	1375	1023.5	1285	3000	1375	1023.5
1286	3500	1375	1023.5	1287	4000	1375	1023.5	1288	4500	1375	1023.5	1289	5000	1375	1023.5
1290	5375	1375	1023.5	1291	5750	1375	1023.5	1292	0	1500	1062	1293	500	1500	1062
1294	1000	1500	1062	1295	1500	1500	1062	1296	2000	1500	1062	1297	2500	1500	1062
1298	3000	1500	1062	1299	3500	1500	1062	1300	4000	1500	1062	1301	4500	1500	1062
1302	5000	1500	1062	1303	5375	1500	1062	1304	5750	1500	1062	1305	0	1625	1100.5
1306	500	1625	1100.5	1307	1000	1625	1100.5	1308	1500	1625	1100.5	1309	2000	1625	1100.5
1310	2500	1625	1100.5	1311	3000	1625	1100.5	1312	3500	1625	1100.5	1313	4000	1625	1100.5
1314	4500	1625	1100.5	1315	5000	1625	1100.5	1316	5375	1625	1100.5	1317	5750	1625	1100.5
1318	0	1750	1139	1319	500	1750	1139	1320	1000	1750	1139	1321	1500	1750	1139
1322	2000	1750	1139	1323	2500	1750	1139	1324	3000	1750	1139	1325	3500	1750	1139
1326	4000	1750	1139	1327	4500	1750	1139	1328	5000	1750	1139	1329	5375	1750	1139
1330	5750	1750	1139	1331	0	1875	1177.5	1332	500	1875	1177.5	1333	1000	1875	1177.5
1334	1500	1875	1177.5	1335	2000	1875	1177.5	1336	2500	1875	1177.5	1337	3000	1875	1177.5
1338	3500	1875	1177.5	1339	4000	1875	1177.5	1340	4500	1875	1177.5	1341	5000	1875	1177.5
1342	5375	1875	1177.5	1343	5750	1875	1177.5	1344	0	2000	1216	1345	500	2000	1216
1346	1000	2000	1216	1347	1500	2000	1216	1348	2000	2000	1216	1349	2500	2000	1216
1350	3000	2000	1216	1351	3500	2000	1216	1352	4000	2000	1216	1353	4500	2000	1216
1354	5000	2000	1216	1355	5375	2000	1216	1356	5750	2000	1216	1357	0	2125	1254.5
1358	500	2125	1254.5	1359	1000	2125	1254.5	1360	1500	2125	1254.5	1361	2000	2125	1254.5
1362	2500	2125	1254.5	1363	3000	2125	1254.5	1364	3500	2125	1254.5	1365	4000	2125	1254.5
1366	4500	2125	1254.5	1367	5000	2125	1254.5	1368	5375	2125	1254.5	1369	5750	2125	1254.5
1370	0	2250	1293	1371	500	2250	1293	1372	1000	2250	1293	1373	1500	2250	1293

	X	Y	Z		X	Y	Z		X	Y	Z		X	Y	Z
1374	2000	2250	1293	1375	2500	2250	1293	1376	3000	2250	1293	1377	3500	2250	1293
1378	4000	2250	1293	1379	4500	2250	1293	1380	5000	2250	1293	1381	5375	2250	1293
1382	5750	2250	1293	1383	0	2375	1331.5	1384	500	2375	1331.5	1385	1000	2375	1331.5
1386	1500	2375	1331.5	1387	2000	2375	1331.5	1388	2500	2375	1331.5	1389	3000	2375	1331.5
1390	3500	2375	1331.5	1391	4000	2375	1331.5	1392	4500	2375	1331.5	1393	5000	2375	1331.5
1394	5375	2375	1331.5	1395	5750	2375	1331.5	1396	0	2500	1350	1397	500	2500	1350
1398	1000	2500	1350	1399	1500	2500	1350	1400	2000	2500	1350	1401	2500	2500	1350
1402	3000	2500	1350	1403	3500	2500	1350	1404	4000	2500	1350	1405	4500	2500	1350
1406	5000	2500	1350	1407	5375	2500	1350	1408	5750	2500	1350	1409	0	2500	1370
1410	500	2500	1370	1411	1000	2500	1370	1412	1500	2500	1370	1413	2000	2500	1370
1414	2500	2500	1370	1415	3000	2500	1370	1416	3500	2500	1370	1417	4000	2500	1370
1418	4500	2500	1370	1419	5000	2500	1370	1420	5375	2500	1370	1421	5750	2500	1370
1422	0	2550	1370	1423	500	2550	1370	1424	1000	2550	1370	1425	1500	2550	1370
1426	2000	2550	1370	1427	2500	2550	1370	1428	3000	2550	1370	1429	3500	2550	1370
1430	4000	2550	1370	1431	4500	2550	1370	1432	5000	2550	1370	1433	5375	2550	1370
1434	5750	2550	1370	1435	2900.5	2619.7	1370	1436	0	2675	1370	1437	500	2675	1370
1438	1000	2675	1370	1439	1500	2675	1370	1440	2000	2675	1370	1441	2500	2675	1370
1442	3000	2675	1370	1443	3500	2675	1370	1444	4000	2675	1370	1445	4500	2675	1370
1446	5000	2675	1370	1447	5375	2675	1370	1448	5750	2675	1370	1449	0	2800	1370
1450	500	2800	1370	1451	1000	2800	1370	1452	1500	2800	1370	1453	2000	2800	1370
1454	2500	2800	1370	1455	3000	2800	1370	1456	3500	2800	1370	1457	4000	2800	1370
1458	4500	2800	1370	1459	5000	2800	1370	1460	5375	2800	1370	1461	5750	2800	1370

7 Aste

7.1 Carichi su aste

7.1.1 Carichi trapezoidali locali

***Indice asta**: indice dell'asta a cui si riferisce il carico trapezoidale.*
***Condizione**: condizione elementare di carico a cui si riferisce il carico.*
***Posizione iniziale**: posizione iniziale del carico sull'asse locale 1. [m]*
***F1 iniziale**: componente del valore iniziale del carico lungo l'asse locale 1. [kN/m]*
***F2 iniziale**: componente del valore iniziale del carico lungo l'asse locale 2. [kN/m]*
***F3 iniziale**: componente del valore iniziale del carico lungo l'asse locale 3. [kN/m]*
***Posizione finale**: posizione finale del carico sull'asse locale 1. [m]*
***F1 finale**: componente del valore finale del carico lungo l'asse locale 1. [kN/m]*
***F2 finale**: componente del valore finale del carico lungo l'asse locale 2. [kN/m]*
***F3 finale**: componente del valore finale del carico lungo l'asse locale 3. [kN/m]*

Indice asta	Condizione	Posizione iniziale	F1 iniziale	F2 iniziale	F3 iniziale	Posizione finale	F1 finale	F2 finale	F3 finale
405	Pesi strutturali	0	0	-0.262	0	0.273	0	-0.233	0
405	Permanenti portati	0	0	-0.719	0	0.273	0	-0.641	0
405	Neve	0	0	-0.719	0	0.273	0	-0.641	0
405	Vento pressione	0	0	-1.5	-0.462	0.273	0	-1.336	-0.411
405	Vento depressione	0	0	2.625	0.808	0.273	0	2.338	0.72
405	Pesi strutturali	0.273	0	-0.233	0	1.029	0	-0.148	0
405	Permanenti portati	0.273	0	-0.641	0	1.029	0	-0.406	0
405	Neve	0.273	0	-0.641	0	1.029	0	-0.406	0
405	Vento pressione	0.273	0	-1.336	-0.411	1.029	0	-0.846	-0.261
405	Vento depressione	0.273	0	2.338	0.72	1.029	0	1.481	0.456
405	Pesi strutturali	1.029	0	-0.154	0	1.109	0	-0.148	0
405	Permanenti portati	1.029	0	-0.423	0	1.109	0	-0.406	0
405	Neve	1.029	0	-0.423	0	1.109	0	-0.406	0
405	Vento pressione	1.029	0	-0.883	-0.272	1.109	0	-0.846	-0.261
405	Vento depressione	1.029	0	1.545	0.476	1.109	0	1.481	0.456
405	Pesi strutturali	1.109	0	-0.148	0	1.17	0	-0.139	0
405	Permanenti portati	1.109	0	-0.406	0	1.17	0	-0.383	0
405	Neve	1.109	0	-0.406	0	1.17	0	-0.383	0
405	Vento pressione	1.109	0	-0.846	-0.261	1.17	0	-0.798	-0.246
405	Vento depressione	1.109	0	1.481	0.456	1.17	0	1.397	0.43
405	Pesi strutturali	1.17	0	-0.139	0	1.25	0	-0.131	0
405	Permanenti portati	1.17	0	-0.383	0	1.25	0	-0.36	0
405	Neve	1.17	0	-0.383	0	1.25	0	-0.36	0
405	Vento pressione	1.17	0	-0.798	-0.246	1.25	0	-0.75	-0.231
405	Vento depressione	1.17	0	1.397	0.43	1.25	0	1.313	0.404
405	Pesi strutturali	1.25	0	-0.131	0	1.33	0	-0.139	0
405	Permanenti portati	1.25	0	-0.36	0	1.33	0	-0.383	0
405	Neve	1.25	0	-0.36	0	1.33	0	-0.383	0
405	Vento pressione	1.25	0	-0.75	-0.231	1.33	0	-0.798	-0.246
405	Vento depressione	1.25	0	1.313	0.404	1.33	0	1.397	0.43
405	Pesi strutturali	1.33	0	-0.139	0	1.391	0	-0.148	0
405	Permanenti portati	1.33	0	-0.383	0	1.391	0	-0.406	0
405	Neve	1.33	0	-0.383	0	1.391	0	-0.406	0
405	Vento pressione	1.33	0	-0.798	-0.246	1.391	0	-0.846	-0.261
405	Vento depressione	1.33	0	1.397	0.43	1.391	0	1.481	0.456
405	Pesi strutturali	1.391	0	-0.148	0	1.471	0	-0.154	0
405	Permanenti portati	1.391	0	-0.406	0	1.471	0	-0.423	0
405	Neve	1.391	0	-0.406	0	1.471	0	-0.423	0
405	Vento pressione	1.391	0	-0.846	-0.261	1.471	0	-0.883	-0.272
405	Vento depressione	1.391	0	1.481	0.456	1.471	0	1.545	0.476
405	Pesi strutturali	1.471	0	-0.154	0	1.5	0	-0.157	0
405	Permanenti portati	1.471	0	-0.423	0	1.5	0	-0.432	0
405	Neve	1.471	0	-0.423	0	1.5	0	-0.432	0

Indice asta	Condizione	Posizione iniziale	F1 iniziale	F2 iniziale	F3 iniziale	Posizione finale	F1 finale	F2 finale	F3 finale
405	Vento pressione	1.471	0	-0.883	-0.272	1.5	0	-0.9	-0.277
405	Vento depressione	1.471	0	1.545	0.476	1.5	0	1.575	0.485
405	Pesi strutturali	1.5	0	-0.157	0	1.56	0	-0.166	0
405	Permanenti portati	1.5	0	-0.432	0	1.56	0	-0.457	0
405	Neve	1.5	0	-0.432	0	1.56	0	-0.457	0
405	Vento pressione	1.5	0	-0.9	-0.277	1.56	0	-0.952	-0.293
405	Vento depressione	1.5	0	1.575	0.485	1.56	0	1.667	0.513
405	Pesi strutturali	1.56	0	-0.163	0	2.5	0	-0.262	0
405	Permanenti portati	1.56	0	-0.449	0	2.5	0	-0.719	0
405	Neve	1.56	0	-0.449	0	2.5	0	-0.719	0
405	Vento pressione	1.56	0	-0.936	-0.288	2.5	0	-1.5	-0.462
405	Vento depressione	1.56	0	1.638	0.505	2.5	0	2.625	0.808
405	Pesi strutturali	2.5	0	-0.262	0	5	0	-0.262	0
405	Permanenti portati	2.5	0	-0.719	0	5	0	-0.719	0
405	Neve	2.5	0	-0.719	0	5	0	-0.719	0
405	Vento pressione	2.5	0	-1.5	-0.462	5	0	-1.5	-0.462
405	Vento depressione	2.5	0	2.625	0.808	5	0	2.625	0.808
406	Pesi strutturali	0	0	-0.262	0	5	0	-0.262	0
406	Permanenti portati	0	0	-0.719	0	5	0	-0.719	0
406	Neve	0	0	-0.719	0	5	0	-0.719	0
406	Vento pressione	0	0	-1.5	-0.462	5	0	-1.5	-0.462
406	Vento depressione	0	0	2.625	0.808	5	0	2.625	0.808
407	Pesi strutturali	0	0	-0.262	0	2.5	0	-0.262	0
407	Permanenti portati	0	0	-0.719	0	2.5	0	-0.719	0
407	Neve	0	0	-0.719	0	2.5	0	-0.719	0
407	Vento pressione	0	0	-1.5	-0.462	2.5	0	-1.5	-0.462
407	Vento depressione	0	0	2.625	0.808	2.5	0	2.625	0.808
407	Pesi strutturali	2.5	0	-0.262	0	3.44	0	-0.163	0
407	Permanenti portati	2.5	0	-0.719	0	3.44	0	-0.449	0
407	Neve	2.5	0	-0.719	0	3.44	0	-0.449	0
407	Vento pressione	2.5	0	-1.5	-0.462	3.44	0	-0.936	-0.288
407	Vento depressione	2.5	0	2.625	0.808	3.44	0	1.638	0.505
407	Pesi strutturali	3.44	0	-0.166	0	3.5	0	-0.157	0
407	Permanenti portati	3.44	0	-0.457	0	3.5	0	-0.432	0
407	Neve	3.44	0	-0.457	0	3.5	0	-0.432	0
407	Vento pressione	3.44	0	-0.952	-0.293	3.5	0	-0.9	-0.277
407	Vento depressione	3.44	0	1.667	0.513	3.5	0	1.575	0.485
407	Pesi strutturali	3.5	0	-0.157	0	3.529	0	-0.154	0
407	Permanenti portati	3.5	0	-0.432	0	3.529	0	-0.423	0
407	Neve	3.5	0	-0.432	0	3.529	0	-0.423	0
407	Vento pressione	3.5	0	-0.9	-0.277	3.529	0	-0.883	-0.272
407	Vento depressione	3.5	0	1.575	0.485	3.529	0	1.545	0.476
407	Pesi strutturali	3.529	0	-0.154	0	3.609	0	-0.148	0
407	Permanenti portati	3.529	0	-0.423	0	3.609	0	-0.406	0
407	Neve	3.529	0	-0.423	0	3.609	0	-0.406	0
407	Vento pressione	3.529	0	-0.883	-0.272	3.609	0	-0.846	-0.261
407	Vento depressione	3.529	0	1.545	0.476	3.609	0	1.481	0.456
407	Pesi strutturali	3.609	0	-0.148	0	3.67	0	-0.139	0
407	Permanenti portati	3.609	0	-0.406	0	3.67	0	-0.383	0
407	Neve	3.609	0	-0.406	0	3.67	0	-0.383	0
407	Vento pressione	3.609	0	-0.846	-0.261	3.67	0	-0.798	-0.246
407	Vento depressione	3.609	0	1.481	0.456	3.67	0	1.397	0.43
407	Pesi strutturali	3.67	0	-0.139	0	3.75	0	-0.131	0
407	Permanenti portati	3.67	0	-0.383	0	3.75	0	-0.36	0
407	Neve	3.67	0	-0.383	0	3.75	0	-0.36	0
407	Vento pressione	3.67	0	-0.798	-0.246	3.75	0	-0.75	-0.231
407	Vento depressione	3.67	0	1.397	0.43	3.75	0	1.313	0.404
407	Pesi strutturali	3.75	0	-0.131	0	3.83	0	-0.139	0
407	Permanenti portati	3.75	0	-0.36	0	3.83	0	-0.383	0
407	Neve	3.75	0	-0.36	0	3.83	0	-0.383	0
407	Vento pressione	3.75	0	-0.75	-0.231	3.83	0	-0.798	-0.246
407	Vento depressione	3.75	0	1.313	0.404	3.83	0	1.397	0.43
407	Pesi strutturali	3.83	0	-0.139	0	3.891	0	-0.148	0
407	Permanenti portati	3.83	0	-0.383	0	3.891	0	-0.406	0
407	Neve	3.83	0	-0.383	0	3.891	0	-0.406	0
407	Vento pressione	3.83	0	-0.798	-0.246	3.891	0	-0.846	-0.261
407	Vento depressione	3.83	0	1.397	0.43	3.891	0	1.481	0.456
407	Pesi strutturali	3.891	0	-0.148	0	3.971	0	-0.154	0
407	Permanenti portati	3.891	0	-0.406	0	3.971	0	-0.423	0
407	Neve	3.891	0	-0.406	0	3.971	0	-0.423	0
407	Vento pressione	3.891	0	-0.846	-0.261	3.971	0	-0.883	-0.272
407	Vento depressione	3.891	0	1.481	0.456	3.971	0	1.545	0.476
407	Pesi strutturali	3.971	0	-0.148	0	4.727	0	-0.233	0
407	Permanenti portati	3.971	0	-0.406	0	4.727	0	-0.641	0
407	Neve	3.971	0	-0.406	0	4.727	0	-0.641	0
407	Vento pressione	3.971	0	-0.846	-0.261	4.727	0	-1.336	-0.411
407	Vento depressione	3.971	0	1.481	0.456	4.727	0	2.338	0.72
407	Pesi strutturali	4.727	0	-0.233	0	5	0	-0.262	0
407	Permanenti portati	4.727	0	-0.641	0	5	0	-0.719	0
407	Neve	4.727	0	-0.641	0	5	0	-0.719	0
407	Vento pressione	4.727	0	-1.336	-0.411	5	0	-1.5	-0.462
407	Vento depressione	4.727	0	2.338	0.72	5	0	2.625	0.808
408	Pesi strutturali	0	0	-0.262	0	5	0	-0.262	0
408	Permanenti portati	0	0	-0.719	0	5	0	-0.719	0
408	Neve	0	0	-0.719	0	5	0	-0.719	0
408	Vento pressione	0	0	-1.5	-0.462	5	0	-1.5	-0.462
408	Vento depressione	0	0	2.625	0.808	5	0	2.625	0.808
409	Pesi strutturali	0	0	-0.262	0	0.273	0	-0.233	0
409	Permanenti portati	0	0	-0.719	0	0.273	0	-0.641	0
409	Neve	0	0	-0.719	0	0.273	0	-0.641	0
409	Vento pressione	0	0	-1.5	-0.462	0.273	0	-1.336	-0.411
409	Vento depressione	0	0	2.625	0.808	0.273	0	2.338	0.72
409	Pesi strutturali	0.273	0	-0.233	0	1.029	0	-0.148	0
409	Permanenti portati	0.273	0	-0.641	0	1.029	0	-0.406	0
409	Neve	0.273	0	-0.641	0	1.029	0	-0.406	0
409	Vento pressione	0.273	0	-1.336	-0.411	1.029	0	-0.846	-0.261
409	Vento depressione	0.273	0	2.338	0.72	1.029	0	1.481	0.456
409	Pesi strutturali	1.029	0	-0.154	0	1.109	0	-0.148	0

Indice asta	Condizione	Posizione iniziale	F1 iniziale	F2 iniziale	F3 iniziale	Posizione finale	F1 finale	F2 finale	F3 finale
409	Permanenti portati	1.029	0	-0.423	0	1.109	0	-0.406	0
409	Neve	1.029	0	-0.423	0	1.109	0	-0.406	0
409	Vento pressione	1.029	0	-0.883	-0.272	1.109	0	-0.846	-0.261
409	Vento depressione	1.029	0	1.545	0.476	1.109	0	1.481	0.456
409	Pesi strutturali	1.109	0	-0.148	0	1.17	0	-0.139	0
409	Permanenti portati	1.109	0	-0.406	0	1.17	0	-0.383	0
409	Neve	1.109	0	-0.406	0	1.17	0	-0.383	0
409	Vento pressione	1.109	0	-0.846	-0.261	1.17	0	-0.798	-0.246
409	Vento depressione	1.109	0	1.481	0.456	1.17	0	1.397	0.43
409	Pesi strutturali	1.17	0	-0.139	0	1.25	0	-0.131	0
409	Permanenti portati	1.17	0	-0.383	0	1.25	0	-0.36	0
409	Neve	1.17	0	-0.383	0	1.25	0	-0.36	0
409	Vento pressione	1.17	0	-0.798	-0.246	1.25	0	-0.75	-0.231
409	Vento depressione	1.17	0	1.397	0.43	1.25	0	1.313	0.404
409	Pesi strutturali	1.25	0	-0.131	0	1.33	0	-0.139	0
409	Permanenti portati	1.25	0	-0.36	0	1.33	0	-0.383	0
409	Neve	1.25	0	-0.36	0	1.33	0	-0.383	0
409	Vento pressione	1.25	0	-0.75	-0.231	1.33	0	-0.798	-0.246
409	Vento depressione	1.25	0	1.313	0.404	1.33	0	1.397	0.43
409	Pesi strutturali	1.33	0	-0.139	0	1.391	0	-0.148	0
409	Permanenti portati	1.33	0	-0.383	0	1.391	0	-0.406	0
409	Neve	1.33	0	-0.383	0	1.391	0	-0.406	0
409	Vento pressione	1.33	0	-0.798	-0.246	1.391	0	-0.846	-0.261
409	Vento depressione	1.33	0	1.397	0.43	1.391	0	1.481	0.456
409	Pesi strutturali	1.391	0	-0.148	0	1.471	0	-0.154	0
409	Permanenti portati	1.391	0	-0.406	0	1.471	0	-0.423	0
409	Neve	1.391	0	-0.406	0	1.471	0	-0.423	0
409	Vento pressione	1.391	0	-0.846	-0.261	1.471	0	-0.883	-0.272
409	Vento depressione	1.391	0	1.481	0.456	1.471	0	1.545	0.476
409	Pesi strutturali	1.471	0	-0.154	0	1.5	0	-0.157	0
409	Permanenti portati	1.471	0	-0.423	0	1.5	0	-0.432	0
409	Neve	1.471	0	-0.423	0	1.5	0	-0.432	0
409	Vento pressione	1.471	0	-0.883	-0.272	1.5	0	-0.9	-0.277
409	Vento depressione	1.471	0	1.545	0.476	1.5	0	1.575	0.485
409	Pesi strutturali	1.5	0	-0.157	0	1.56	0	-0.166	0
409	Permanenti portati	1.5	0	-0.432	0	1.56	0	-0.457	0
409	Neve	1.5	0	-0.432	0	1.56	0	-0.457	0
409	Vento pressione	1.5	0	-0.9	-0.277	1.56	0	-0.952	-0.293
409	Vento depressione	1.5	0	1.575	0.485	1.56	0	1.667	0.513
409	Pesi strutturali	1.56	0	-0.163	0	2.5	0	-0.262	0
409	Permanenti portati	1.56	0	-0.449	0	2.5	0	-0.719	0
409	Neve	1.56	0	-0.449	0	2.5	0	-0.719	0
409	Vento pressione	1.56	0	-0.936	-0.288	2.5	0	-1.5	-0.462
409	Vento depressione	1.56	0	1.638	0.505	2.5	0	2.625	0.808
409	Pesi strutturali	2.5	0	-0.262	0	5	0	-0.262	0
409	Permanenti portati	2.5	0	-0.719	0	5	0	-0.719	0
409	Neve	2.5	0	-0.719	0	5	0	-0.719	0
409	Vento pressione	2.5	0	-1.5	-0.462	5	0	-1.5	-0.462
409	Vento depressione	2.5	0	2.625	0.808	5	0	2.625	0.808
410	Pesi strutturali	0	0	-0.262	0	5	0	-0.262	0
410	Permanenti portati	0	0	-0.719	0	5	0	-0.719	0
410	Neve	0	0	-0.719	0	5	0	-0.719	0
410	Vento pressione	0	0	-1.5	-0.462	5	0	-1.5	-0.462
410	Vento depressione	0	0	2.625	0.808	5	0	2.625	0.808
411	Pesi strutturali	0	0	-0.262	0	5	0	-0.262	0
411	Permanenti portati	0	0	-0.719	0	5	0	-0.719	0
411	Neve	0	0	-0.719	0	5	0	-0.719	0
411	Vento pressione	0	0	-1.5	-0.462	5	0	-1.5	-0.462
411	Vento depressione	0	0	2.625	0.808	5	0	2.625	0.808
412	Pesi strutturali	0	0	-0.262	0	2.5	0	-0.262	0
412	Permanenti portati	0	0	-0.719	0	2.5	0	-0.719	0
412	Neve	0	0	-0.719	0	2.5	0	-0.719	0
412	Vento pressione	0	0	-1.5	-0.462	2.5	0	-1.5	-0.462
412	Vento depressione	0	0	2.625	0.808	2.5	0	2.625	0.808
412	Pesi strutturali	2.5	0	-0.262	0	3.44	0	-0.163	0
412	Permanenti portati	2.5	0	-0.719	0	3.44	0	-0.449	0
412	Neve	2.5	0	-0.719	0	3.44	0	-0.449	0
412	Vento pressione	2.5	0	-1.5	-0.462	3.44	0	-0.936	-0.288
412	Vento depressione	2.5	0	2.625	0.808	3.44	0	1.638	0.505
412	Pesi strutturali	3.44	0	-0.166	0	3.5	0	-0.157	0
412	Permanenti portati	3.44	0	-0.457	0	3.5	0	-0.432	0
412	Neve	3.44	0	-0.457	0	3.5	0	-0.432	0
412	Vento pressione	3.44	0	-0.952	-0.293	3.5	0	-0.9	-0.277
412	Vento depressione	3.44	0	1.667	0.513	3.5	0	1.575	0.485
412	Pesi strutturali	3.5	0	-0.157	0	3.529	0	-0.154	0
412	Permanenti portati	3.5	0	-0.432	0	3.529	0	-0.423	0
412	Neve	3.5	0	-0.432	0	3.529	0	-0.423	0
412	Vento pressione	3.5	0	-0.9	-0.277	3.529	0	-0.883	-0.272
412	Vento depressione	3.5	0	1.575	0.485	3.529	0	1.545	0.476
412	Pesi strutturali	3.529	0	-0.154	0	3.609	0	-0.148	0
412	Permanenti portati	3.529	0	-0.423	0	3.609	0	-0.406	0
412	Neve	3.529	0	-0.423	0	3.609	0	-0.406	0
412	Vento pressione	3.529	0	-0.883	-0.272	3.609	0	-0.846	-0.261
412	Vento depressione	3.529	0	1.545	0.476	3.609	0	1.481	0.456
412	Pesi strutturali	3.609	0	-0.148	0	3.67	0	-0.139	0
412	Permanenti portati	3.609	0	-0.406	0	3.67	0	-0.383	0
412	Neve	3.609	0	-0.406	0	3.67	0	-0.383	0
412	Vento pressione	3.609	0	-0.846	-0.261	3.67	0	-0.798	-0.246
412	Vento depressione	3.609	0	1.481	0.456	3.67	0	1.397	0.43
412	Pesi strutturali	3.67	0	-0.139	0	3.75	0	-0.131	0
412	Permanenti portati	3.67	0	-0.383	0	3.75	0	-0.36	0
412	Neve	3.67	0	-0.383	0	3.75	0	-0.36	0
412	Vento pressione	3.67	0	-0.798	-0.246	3.75	0	-0.75	-0.231
412	Vento depressione	3.67	0	1.397	0.43	3.75	0	1.313	0.404
412	Pesi strutturali	3.75	0	-0.131	0	3.83	0	-0.139	0
412	Permanenti portati	3.75	0	-0.36	0	3.83	0	-0.383	0
412	Neve	3.75	0	-0.36	0	3.83	0	-0.383	0
412	Vento pressione	3.75	0	-0.75	-0.231	3.83	0	-0.798	-0.246

Indice asta	Condizione	Posizione iniziale	F1 iniziale	F2 iniziale	F3 iniziale	Posizione finale	F1 finale	F2 finale	F3 finale
412	Vento depressione	3.75	0	1.313	0.404	3.83	0	1.397	0.43
412	Pesi strutturali	3.83	0	-0.139	0	3.891	0	-0.148	0
412	Permanenti portati	3.83	0	-0.383	0	3.891	0	-0.406	0
412	Neve	3.83	0	-0.383	0	3.891	0	-0.406	0
412	Vento pressione	3.83	0	-0.798	-0.246	3.891	0	-0.846	-0.261
412	Vento depressione	3.83	0	1.397	0.43	3.891	0	1.481	0.456
412	Pesi strutturali	3.891	0	-0.148	0	3.971	0	-0.154	0
412	Permanenti portati	3.891	0	-0.406	0	3.971	0	-0.423	0
412	Neve	3.891	0	-0.406	0	3.971	0	-0.423	0
412	Vento pressione	3.891	0	-0.846	-0.261	3.971	0	-0.883	-0.272
412	Vento depressione	3.891	0	1.481	0.456	3.971	0	1.545	0.476
412	Pesi strutturali	3.971	0	-0.148	0	4.727	0	-0.233	0
412	Permanenti portati	3.971	0	-0.406	0	4.727	0	-0.641	0
412	Neve	3.971	0	-0.406	0	4.727	0	-0.641	0
412	Vento pressione	3.971	0	-0.846	-0.261	4.727	0	-1.336	-0.411
412	Vento depressione	3.971	0	1.481	0.456	4.727	0	2.338	0.72
412	Pesi strutturali	4.727	0	-0.233	0	5	0	-0.262	0
412	Permanenti portati	4.727	0	-0.641	0	5	0	-0.719	0
412	Neve	4.727	0	-0.641	0	5	0	-0.719	0
412	Vento pressione	4.727	0	-1.336	-0.411	5	0	-1.5	-0.462
412	Vento depressione	4.727	0	2.338	0.72	5	0	2.625	0.808
413	Pesi strutturali	0	0	-0.262	0	5	0	-0.262	0
413	Permanenti portati	0	0	-0.719	0	5	0	-0.719	0
413	Neve	0	0	-0.719	0	5	0	-0.719	0
413	Vento pressione	0	0	-1.5	-0.462	5	0	-1.5	-0.462
413	Vento depressione	0	0	2.625	0.808	5	0	2.625	0.808
414	Pesi strutturali	0	0	-0.262	0	0.273	0	-0.233	0
414	Permanenti portati	0	0	-0.719	0	0.273	0	-0.641	0
414	Neve	0	0	-0.719	0	0.273	0	-0.641	0
414	Vento pressione	0	0	-1.5	-0.462	0.273	0	-1.336	-0.411
414	Vento depressione	0	0	2.625	0.808	0.273	0	2.338	0.72
414	Pesi strutturali	0.273	0	-0.233	0	1.029	0	-0.148	0
414	Permanenti portati	0.273	0	-0.641	0	1.029	0	-0.406	0
414	Neve	0.273	0	-0.641	0	1.029	0	-0.406	0
414	Vento pressione	0.273	0	-1.336	-0.411	1.029	0	-0.846	-0.261
414	Vento depressione	0.273	0	2.338	0.72	1.029	0	1.481	0.456
414	Pesi strutturali	1.029	0	-0.154	0	1.109	0	-0.148	0
414	Permanenti portati	1.029	0	-0.423	0	1.109	0	-0.406	0
414	Neve	1.029	0	-0.423	0	1.109	0	-0.406	0
414	Vento pressione	1.029	0	-0.883	-0.272	1.109	0	-0.846	-0.261
414	Vento depressione	1.029	0	1.545	0.476	1.109	0	1.481	0.456
414	Pesi strutturali	1.109	0	-0.148	0	1.17	0	-0.139	0
414	Permanenti portati	1.109	0	-0.406	0	1.17	0	-0.383	0
414	Neve	1.109	0	-0.406	0	1.17	0	-0.383	0
414	Vento pressione	1.109	0	-0.846	-0.261	1.17	0	-0.798	-0.246
414	Vento depressione	1.109	0	1.481	0.456	1.17	0	1.397	0.43
414	Pesi strutturali	1.17	0	-0.139	0	1.25	0	-0.131	0
414	Permanenti portati	1.17	0	-0.383	0	1.25	0	-0.36	0
414	Neve	1.17	0	-0.383	0	1.25	0	-0.36	0
414	Vento pressione	1.17	0	-0.798	-0.246	1.25	0	-0.75	-0.231
414	Vento depressione	1.17	0	1.397	0.43	1.25	0	1.313	0.404
414	Pesi strutturali	1.25	0	-0.131	0	1.33	0	-0.139	0
414	Permanenti portati	1.25	0	-0.36	0	1.33	0	-0.383	0
414	Neve	1.25	0	-0.36	0	1.33	0	-0.383	0
414	Vento pressione	1.25	0	-0.75	-0.231	1.33	0	-0.798	-0.246
414	Vento depressione	1.25	0	1.313	0.404	1.33	0	1.397	0.43
414	Pesi strutturali	1.33	0	-0.139	0	1.391	0	-0.148	0
414	Permanenti portati	1.33	0	-0.383	0	1.391	0	-0.406	0
414	Neve	1.33	0	-0.383	0	1.391	0	-0.406	0
414	Vento pressione	1.33	0	-0.798	-0.246	1.391	0	-0.846	-0.261
414	Vento depressione	1.33	0	1.397	0.43	1.391	0	1.481	0.456
414	Pesi strutturali	1.391	0	-0.148	0	1.471	0	-0.154	0
414	Permanenti portati	1.391	0	-0.406	0	1.471	0	-0.423	0
414	Neve	1.391	0	-0.406	0	1.471	0	-0.423	0
414	Vento pressione	1.391	0	-0.846	-0.261	1.471	0	-0.883	-0.272
414	Vento depressione	1.391	0	1.481	0.456	1.471	0	1.545	0.476
414	Pesi strutturali	1.471	0	-0.154	0	1.5	0	-0.157	0
414	Permanenti portati	1.471	0	-0.423	0	1.5	0	-0.432	0
414	Neve	1.471	0	-0.423	0	1.5	0	-0.432	0
414	Vento pressione	1.471	0	-0.883	-0.272	1.5	0	-0.9	-0.277
414	Vento depressione	1.471	0	1.545	0.476	1.5	0	1.575	0.485
414	Pesi strutturali	1.5	0	-0.157	0	1.56	0	-0.166	0
414	Permanenti portati	1.5	0	-0.432	0	1.56	0	-0.457	0
414	Neve	1.5	0	-0.432	0	1.56	0	-0.457	0
414	Vento pressione	1.5	0	-0.9	-0.277	1.56	0	-0.952	-0.293
414	Vento depressione	1.5	0	1.575	0.485	1.56	0	1.667	0.513
414	Pesi strutturali	1.56	0	-0.163	0	2.5	0	-0.262	0
414	Permanenti portati	1.56	0	-0.449	0	2.5	0	-0.719	0
414	Neve	1.56	0	-0.449	0	2.5	0	-0.719	0
414	Vento pressione	1.56	0	-0.936	-0.288	2.5	0	-1.5	-0.462
414	Vento depressione	1.56	0	1.638	0.505	2.5	0	2.625	0.808
414	Pesi strutturali	2.5	0	-0.262	0	5	0	-0.262	0
414	Permanenti portati	2.5	0	-0.719	0	5	0	-0.719	0
414	Neve	2.5	0	-0.719	0	5	0	-0.719	0
414	Vento pressione	2.5	0	-1.5	-0.462	5	0	-1.5	-0.462
414	Vento depressione	2.5	0	2.625	0.808	5	0	2.625	0.808
415	Pesi strutturali	0	0	-0.262	0	3.75	0	-0.262	0
415	Permanenti portati	0	0	-0.719	0	3.75	0	-0.719	0
415	Neve	0	0	-0.719	0	3.75	0	-0.719	0
415	Vento pressione	0	0	-1.5	-0.462	3.75	0	-1.5	-0.462
415	Vento depressione	0	0	2.625	0.808	3.75	0	2.625	0.808
416	Pesi strutturali	0	0	-0.262	0	1.875	0	-0.262	0
416	Permanenti portati	0	0	-0.719	0	1.875	0	-0.719	0
416	Neve	0	0	-0.719	0	1.875	0	-0.719	0
416	Vento pressione	0	0	-1.5	-0.462	1.875	0	-1.5	-0.462
416	Vento depressione	0	0	2.625	0.808	1.875	0	2.625	0.808
416	Pesi strutturali	1.875	0	-0.262	0	2.641	0	-0.155	0
416	Permanenti portati	1.875	0	-0.719	0	2.641	0	-0.425	0

Indice asta	Condizione	Posizione iniziale	F1 iniziale	F2 iniziale	F3 iniziale	Posizione finale	F1 finale	F2 finale	F3 finale
416	Neve	1.875	0	-0.719	0	2.641	0	-0.425	0
416	Vento pressione	1.875	0	-1.5	-0.462	2.641	0	-0.887	-0.273
416	Vento depressione	1.875	0	2.625	0.808	2.641	0	1.552	0.478
416	Pesi strutturali	2.641	0	-0.155	0	2.688	0	-0.148	0
416	Permanenti portati	2.641	0	-0.425	0	2.688	0	-0.406	0
416	Neve	2.641	0	-0.425	0	2.688	0	-0.406	0
416	Vento pressione	2.641	0	-0.887	-0.273	2.688	0	-0.846	-0.261
416	Vento depressione	2.641	0	1.552	0.478	2.688	0	1.481	0.456
416	Pesi strutturali	2.688	0	-0.148	0	2.721	0	-0.144	0
416	Permanenti portati	2.688	0	-0.406	0	2.721	0	-0.395	0
416	Neve	2.688	0	-0.406	0	2.721	0	-0.395	0
416	Vento pressione	2.688	0	-0.846	-0.261	2.721	0	-0.823	-0.253
416	Vento depressione	2.688	0	1.481	0.456	2.721	0	1.44	0.444
416	Pesi strutturali	2.721	0	-0.144	0	2.813	0	-0.131	0
416	Permanenti portati	2.721	0	-0.395	0	2.813	0	-0.36	0
416	Neve	2.721	0	-0.395	0	2.813	0	-0.36	0
416	Vento pressione	2.721	0	-0.823	-0.253	2.813	0	-0.75	-0.231
416	Vento depressione	2.721	0	1.44	0.444	2.813	0	1.313	0.404
416	Pesi strutturali	2.813	0	-0.131	0	2.873	0	-0.139	0
416	Permanenti portati	2.813	0	-0.36	0	2.873	0	-0.383	0
416	Neve	2.813	0	-0.36	0	2.873	0	-0.383	0
416	Vento pressione	2.813	0	-0.75	-0.231	2.873	0	-0.798	-0.246
416	Vento depressione	2.813	0	1.313	0.404	2.873	0	1.397	0.43
416	Pesi strutturali	2.873	0	-0.139	0	2.938	0	-0.148	0
416	Permanenti portati	2.873	0	-0.383	0	2.938	0	-0.406	0
416	Neve	2.873	0	-0.383	0	2.938	0	-0.406	0
416	Vento pressione	2.873	0	-0.798	-0.246	2.938	0	-0.846	-0.261
416	Vento depressione	2.873	0	1.397	0.43	2.938	0	1.481	0.456
416	Pesi strutturali	2.938	0	-0.148	0	2.998	0	-0.157	0
416	Permanenti portati	2.938	0	-0.406	0	2.998	0	-0.431	0
416	Neve	2.938	0	-0.406	0	2.998	0	-0.431	0
416	Vento pressione	2.938	0	-0.846	-0.261	2.998	0	-0.898	-0.277
416	Vento depressione	2.938	0	1.481	0.456	2.998	0	1.572	0.484
416	Pesi strutturali	2.998	0	-0.148	0	3.529	0	-0.231	0
416	Permanenti portati	2.998	0	-0.406	0	3.529	0	-0.634	0
416	Neve	2.998	0	-0.406	0	3.529	0	-0.634	0
416	Vento pressione	2.998	0	-0.846	-0.261	3.529	0	-1.323	-0.407
416	Vento depressione	2.998	0	1.481	0.456	3.529	0	2.315	0.713
416	Pesi strutturali	3.529	0	-0.231	0	3.75	0	-0.262	0
416	Permanenti portati	3.529	0	-0.634	0	3.75	0	-0.719	0
416	Neve	3.529	0	-0.634	0	3.75	0	-0.719	0
416	Vento pressione	3.529	0	-1.323	-0.407	3.75	0	-1.5	-0.462
416	Vento depressione	3.529	0	2.315	0.713	3.75	0	2.625	0.808
417	Pesi strutturali	0	0	-0.262	0	1.25	0	-0.262	0
417	Permanenti portati	0	0	-0.719	0	1.25	0	-0.719	0
417	Neve	0	0	-0.719	0	1.25	0	-0.719	0
417	Vento pressione	0	0	-1.5	-0.462	1.25	0	-1.5	-0.462
417	Vento depressione	0	0	2.625	0.808	1.25	0	2.625	0.808
417	Pesi strutturali	1.25	0	-0.262	0	1.94	0	-0.189	0
417	Permanenti portati	1.25	0	-0.719	0	1.94	0	-0.521	0
417	Neve	1.25	0	-0.719	0	1.94	0	-0.521	0
417	Vento pressione	1.25	0	-1.5	-0.462	1.94	0	-1.086	-0.334
417	Vento depressione	1.25	0	2.625	0.808	1.94	0	1.901	0.585
417	Pesi strutturali	1.94	0	-0.189	0	2.279	0	-0.148	0
417	Permanenti portati	1.94	0	-0.521	0	2.279	0	-0.406	0
417	Neve	1.94	0	-0.521	0	2.279	0	-0.406	0
417	Vento pressione	1.94	0	-1.086	-0.334	2.279	0	-0.846	-0.261
417	Vento depressione	1.94	0	1.901	0.585	2.279	0	1.481	0.456
417	Pesi strutturali	2.279	0	-0.154	0	2.359	0	-0.148	0
417	Permanenti portati	2.279	0	-0.423	0	2.359	0	-0.406	0
417	Neve	2.279	0	-0.423	0	2.359	0	-0.406	0
417	Vento pressione	2.279	0	-0.883	-0.272	2.359	0	-0.846	-0.261
417	Vento depressione	2.279	0	1.545	0.476	2.359	0	1.481	0.456
417	Pesi strutturali	2.359	0	-0.148	0	2.42	0	-0.139	0
417	Permanenti portati	2.359	0	-0.406	0	2.42	0	-0.383	0
417	Neve	2.359	0	-0.406	0	2.42	0	-0.383	0
417	Vento pressione	2.359	0	-0.846	-0.261	2.42	0	-0.798	-0.246
417	Vento depressione	2.359	0	1.481	0.456	2.42	0	1.397	0.43
417	Pesi strutturali	2.42	0	-0.139	0	2.5	0	-0.131	0
417	Permanenti portati	2.42	0	-0.383	0	2.5	0	-0.36	0
417	Neve	2.42	0	-0.383	0	2.5	0	-0.36	0
417	Vento pressione	2.42	0	-0.798	-0.246	2.5	0	-0.75	-0.231
417	Vento depressione	2.42	0	1.397	0.43	2.5	0	1.313	0.404
417	Pesi strutturali	2.5	0	-0.131	0	2.58	0	-0.139	0
417	Permanenti portati	2.5	0	-0.36	0	2.58	0	-0.383	0
417	Neve	2.5	0	-0.36	0	2.58	0	-0.383	0
417	Vento pressione	2.5	0	-0.75	-0.231	2.58	0	-0.798	-0.246
417	Vento depressione	2.5	0	1.313	0.404	2.58	0	1.397	0.43
417	Pesi strutturali	2.58	0	-0.139	0	2.641	0	-0.148	0
417	Permanenti portati	2.58	0	-0.383	0	2.641	0	-0.406	0
417	Neve	2.58	0	-0.383	0	2.641	0	-0.406	0
417	Vento pressione	2.58	0	-0.798	-0.246	2.641	0	-0.846	-0.261
417	Vento depressione	2.58	0	1.397	0.43	2.641	0	1.481	0.456
417	Pesi strutturali	2.641	0	-0.148	0	2.721	0	-0.154	0
417	Permanenti portati	2.641	0	-0.406	0	2.721	0	-0.423	0
417	Neve	2.641	0	-0.406	0	2.721	0	-0.423	0
417	Vento pressione	2.641	0	-0.846	-0.261	2.721	0	-0.883	-0.272
417	Vento depressione	2.641	0	1.481	0.456	2.721	0	1.545	0.476
417	Pesi strutturali	2.721	0	-0.154	0	3.75	0	-0.262	0
417	Permanenti portati	2.721	0	-0.423	0	3.75	0	-0.719	0
417	Neve	2.721	0	-0.423	0	3.75	0	-0.719	0
417	Vento pressione	2.721	0	-0.883	-0.272	3.75	0	-1.5	-0.462
417	Vento depressione	2.721	0	1.545	0.476	3.75	0	2.625	0.808
417	Pesi strutturali	3.75	0	-0.262	0	5	0	-0.262	0
417	Permanenti portati	3.75	0	-0.719	0	5	0	-0.719	0
417	Neve	3.75	0	-0.719	0	5	0	-0.719	0
417	Vento pressione	3.75	0	-1.5	-0.462	5	0	-1.5	-0.462
417	Vento depressione	3.75	0	2.625	0.808	5	0	2.625	0.808

Indice asta	Condizione	Posizione iniziale	F1 iniziale	F2 iniziale	F3 iniziale	Posizione finale	F1 finale	F2 finale	F3 finale
418	Pesi strutturali	0	0	-0.262	0	5	0	-0.262	0
418	Permanenti portati	0	0	-0.719	0	5	0	-0.719	0
418	Neve	0	0	-0.719	0	5	0	-0.719	0
418	Vento pressione	0	0	-1.5	-0.462	5	0	-1.5	-0.462
418	Vento depressione	0	0	2.625	0.808	5	0	2.625	0.808
419	Pesi strutturali	0	0	-0.262	0	1.25	0	-0.262	0
419	Permanenti portati	0	0	-0.719	0	1.25	0	-0.719	0
419	Neve	0	0	-0.719	0	1.25	0	-0.719	0
419	Vento pressione	0	0	-1.5	-0.462	1.25	0	-1.5	-0.462
419	Vento depressione	0	0	2.625	0.808	1.25	0	2.625	0.808
419	Pesi strutturali	1.25	0	-0.262	0	2.279	0	-0.154	0
419	Permanenti portati	1.25	0	-0.719	0	2.279	0	-0.423	0
419	Neve	1.25	0	-0.719	0	2.279	0	-0.423	0
419	Vento pressione	1.25	0	-1.5	-0.462	2.279	0	-0.883	-0.272
419	Vento depressione	1.25	0	2.625	0.808	2.279	0	1.545	0.476
419	Pesi strutturali	2.279	0	-0.154	0	2.359	0	-0.148	0
419	Permanenti portati	2.279	0	-0.423	0	2.359	0	-0.406	0
419	Neve	2.279	0	-0.423	0	2.359	0	-0.406	0
419	Vento pressione	2.279	0	-0.883	-0.272	2.359	0	-0.846	-0.261
419	Vento depressione	2.279	0	1.545	0.476	2.359	0	1.481	0.456
419	Pesi strutturali	2.359	0	-0.148	0	2.42	0	-0.139	0
419	Permanenti portati	2.359	0	-0.406	0	2.42	0	-0.383	0
419	Neve	2.359	0	-0.406	0	2.42	0	-0.383	0
419	Vento pressione	2.359	0	-0.846	-0.261	2.42	0	-0.798	-0.246
419	Vento depressione	2.359	0	1.481	0.456	2.42	0	1.397	0.43
419	Pesi strutturali	2.42	0	-0.139	0	2.5	0	-0.131	0
419	Permanenti portati	2.42	0	-0.383	0	2.5	0	-0.36	0
419	Neve	2.42	0	-0.383	0	2.5	0	-0.36	0
419	Vento pressione	2.42	0	-0.798	-0.246	2.5	0	-0.75	-0.231
419	Vento depressione	2.42	0	1.397	0.43	2.5	0	1.313	0.404
419	Pesi strutturali	2.5	0	-0.131	0	2.58	0	-0.139	0
419	Permanenti portati	2.5	0	-0.36	0	2.58	0	-0.383	0
419	Neve	2.5	0	-0.36	0	2.58	0	-0.383	0
419	Vento pressione	2.5	0	-0.75	-0.231	2.58	0	-0.798	-0.246
419	Vento depressione	2.5	0	1.313	0.404	2.58	0	1.397	0.43
419	Pesi strutturali	2.58	0	-0.139	0	2.641	0	-0.148	0
419	Permanenti portati	2.58	0	-0.383	0	2.641	0	-0.406	0
419	Neve	2.58	0	-0.383	0	2.641	0	-0.406	0
419	Vento pressione	2.58	0	-0.798	-0.246	2.641	0	-0.846	-0.261
419	Vento depressione	2.58	0	1.397	0.43	2.641	0	1.481	0.456
419	Pesi strutturali	2.641	0	-0.148	0	2.721	0	-0.154	0
419	Permanenti portati	2.641	0	-0.406	0	2.721	0	-0.423	0
419	Neve	2.641	0	-0.406	0	2.721	0	-0.423	0
419	Vento pressione	2.641	0	-0.846	-0.261	2.721	0	-0.883	-0.272
419	Vento depressione	2.641	0	1.481	0.456	2.721	0	1.545	0.476
419	Pesi strutturali	2.721	0	-0.148	0	3.06	0	-0.189	0
419	Permanenti portati	2.721	0	-0.406	0	3.06	0	-0.521	0
419	Neve	2.721	0	-0.406	0	3.06	0	-0.521	0
419	Vento pressione	2.721	0	-0.846	-0.261	3.06	0	-1.086	-0.334
419	Vento depressione	2.721	0	1.481	0.456	3.06	0	1.901	0.585
419	Pesi strutturali	3.06	0	-0.189	0	3.75	0	-0.262	0
419	Permanenti portati	3.06	0	-0.521	0	3.75	0	-0.719	0
419	Neve	3.06	0	-0.521	0	3.75	0	-0.719	0
419	Vento pressione	3.06	0	-1.086	-0.334	3.75	0	-1.5	-0.462
419	Vento depressione	3.06	0	1.901	0.585	3.75	0	2.625	0.808
419	Pesi strutturali	3.75	0	-0.262	0	5	0	-0.262	0
419	Permanenti portati	3.75	0	-0.719	0	5	0	-0.719	0
419	Neve	3.75	0	-0.719	0	5	0	-0.719	0
419	Vento pressione	3.75	0	-1.5	-0.462	5	0	-1.5	-0.462
419	Vento depressione	3.75	0	2.625	0.808	5	0	2.625	0.808
420	Pesi strutturali	0	0	-0.262	0	5	0	-0.262	0
420	Permanenti portati	0	0	-0.719	0	5	0	-0.719	0
420	Neve	0	0	-0.719	0	5	0	-0.719	0
420	Vento pressione	0	0	-1.5	-0.462	5	0	-1.5	-0.462
420	Vento depressione	0	0	2.625	0.808	5	0	2.625	0.808
421	Pesi strutturali	0	0	-0.262	0	1.25	0	-0.262	0
421	Permanenti portati	0	0	-0.719	0	1.25	0	-0.719	0
421	Neve	0	0	-0.719	0	1.25	0	-0.719	0
421	Vento pressione	0	0	-1.5	-0.462	1.25	0	-1.5	-0.462
421	Vento depressione	0	0	2.625	0.808	1.25	0	2.625	0.808
421	Pesi strutturali	1.25	0	-0.262	0	1.94	0	-0.189	0
421	Permanenti portati	1.25	0	-0.719	0	1.94	0	-0.521	0
421	Neve	1.25	0	-0.719	0	1.94	0	-0.521	0
421	Vento pressione	1.25	0	-1.5	-0.462	1.94	0	-1.086	-0.334
421	Vento depressione	1.25	0	2.625	0.808	1.94	0	1.901	0.585
421	Pesi strutturali	1.94	0	-0.189	0	2.279	0	-0.148	0
421	Permanenti portati	1.94	0	-0.521	0	2.279	0	-0.406	0
421	Neve	1.94	0	-0.521	0	2.279	0	-0.406	0
421	Vento pressione	1.94	0	-1.086	-0.334	2.279	0	-0.846	-0.261
421	Vento depressione	1.94	0	1.901	0.585	2.279	0	1.481	0.456
421	Pesi strutturali	2.279	0	-0.154	0	2.359	0	-0.148	0
421	Permanenti portati	2.279	0	-0.423	0	2.359	0	-0.406	0
421	Neve	2.279	0	-0.423	0	2.359	0	-0.406	0
421	Vento pressione	2.279	0	-0.883	-0.272	2.359	0	-0.846	-0.261
421	Vento depressione	2.279	0	1.545	0.476	2.359	0	1.481	0.456
421	Pesi strutturali	2.359	0	-0.148	0	2.42	0	-0.139	0
421	Permanenti portati	2.359	0	-0.406	0	2.42	0	-0.383	0
421	Neve	2.359	0	-0.406	0	2.42	0	-0.383	0
421	Vento pressione	2.359	0	-0.846	-0.261	2.42	0	-0.798	-0.246
421	Vento depressione	2.359	0	1.481	0.456	2.42	0	1.397	0.43
421	Pesi strutturali	2.42	0	-0.139	0	2.5	0	-0.131	0
421	Permanenti portati	2.42	0	-0.383	0	2.5	0	-0.36	0
421	Neve	2.42	0	-0.383	0	2.5	0	-0.36	0
421	Vento pressione	2.42	0	-0.798	-0.246	2.5	0	-0.75	-0.231
421	Vento depressione	2.42	0	1.397	0.43	2.5	0	1.313	0.404
421	Pesi strutturali	2.5	0	-0.131	0	2.58	0	-0.139	0
421	Permanenti portati	2.5	0	-0.36	0	2.58	0	-0.383	0
421	Neve	2.5	0	-0.36	0	2.58	0	-0.383	0

Indice asta	Condizione	Posizione iniziale	F1 iniziale	F2 iniziale	F3 iniziale	Posizione finale	F1 finale	F2 finale	F3 finale
421	Vento pressione	2.5	0	-0.75	-0.231	2.58	0	-0.798	-0.246
421	Vento depressione	2.5	0	1.313	0.404	2.58	0	1.397	0.43
421	Pesi strutturali	2.58	0	-0.139	0	2.641	0	-0.148	0
421	Permanenti portati	2.58	0	-0.383	0	2.641	0	-0.406	0
421	Neve	2.58	0	-0.383	0	2.641	0	-0.406	0
421	Vento pressione	2.58	0	-0.798	-0.246	2.641	0	-0.846	-0.261
421	Vento depressione	2.58	0	1.397	0.43	2.641	0	1.481	0.456
421	Pesi strutturali	2.641	0	-0.148	0	2.721	0	-0.154	0
421	Permanenti portati	2.641	0	-0.406	0	2.721	0	-0.423	0
421	Neve	2.641	0	-0.406	0	2.721	0	-0.423	0
421	Vento pressione	2.641	0	-0.846	-0.261	2.721	0	-0.883	-0.272
421	Vento depressione	2.641	0	1.481	0.456	2.721	0	1.545	0.476
421	Pesi strutturali	2.721	0	-0.154	0	3.75	0	-0.262	0
421	Permanenti portati	2.721	0	-0.423	0	3.75	0	-0.719	0
421	Neve	2.721	0	-0.423	0	3.75	0	-0.719	0
421	Vento pressione	2.721	0	-0.883	-0.272	3.75	0	-1.5	-0.462
421	Vento depressione	2.721	0	1.545	0.476	3.75	0	2.625	0.808
421	Pesi strutturali	3.75	0	-0.262	0	5	0	-0.262	0
421	Permanenti portati	3.75	0	-0.719	0	5	0	-0.719	0
421	Neve	3.75	0	-0.719	0	5	0	-0.719	0
421	Vento pressione	3.75	0	-1.5	-0.462	5	0	-1.5	-0.462
421	Vento depressione	3.75	0	2.625	0.808	5	0	2.625	0.808
422	Pesi strutturali	0	0	-0.262	0	5	0	-0.262	0
422	Permanenti portati	0	0	-0.719	0	5	0	-0.719	0
422	Neve	0	0	-0.719	0	5	0	-0.719	0
422	Vento pressione	0	0	-1.5	-0.462	5	0	-1.5	-0.462
422	Vento depressione	0	0	2.625	0.808	5	0	2.625	0.808
423	Pesi strutturali	0	0	-0.262	0	5	0	-0.262	0
423	Permanenti portati	0	0	-0.719	0	5	0	-0.719	0
423	Neve	0	0	-0.719	0	5	0	-0.719	0
423	Vento pressione	0	0	-1.5	-0.462	5	0	-1.5	-0.462
423	Vento depressione	0	0	2.625	0.808	5	0	2.625	0.808
424	Pesi strutturali	0	0	-0.262	0	1.25	0	-0.262	0
424	Permanenti portati	0	0	-0.719	0	1.25	0	-0.719	0
424	Neve	0	0	-0.719	0	1.25	0	-0.719	0
424	Vento pressione	0	0	-1.5	-0.462	1.25	0	-1.5	-0.462
424	Vento depressione	0	0	2.625	0.808	1.25	0	2.625	0.808
424	Pesi strutturali	1.25	0	-0.262	0	2.279	0	-0.154	0
424	Permanenti portati	1.25	0	-0.719	0	2.279	0	-0.423	0
424	Neve	1.25	0	-0.719	0	2.279	0	-0.423	0
424	Vento pressione	1.25	0	-1.5	-0.462	2.279	0	-0.883	-0.272
424	Vento depressione	1.25	0	2.625	0.808	2.279	0	1.545	0.476
424	Pesi strutturali	2.279	0	-0.154	0	2.359	0	-0.148	0
424	Permanenti portati	2.279	0	-0.423	0	2.359	0	-0.406	0
424	Neve	2.279	0	-0.423	0	2.359	0	-0.406	0
424	Vento pressione	2.279	0	-0.883	-0.272	2.359	0	-0.846	-0.261
424	Vento depressione	2.279	0	1.545	0.476	2.359	0	1.481	0.456
424	Pesi strutturali	2.359	0	-0.148	0	2.42	0	-0.139	0
424	Permanenti portati	2.359	0	-0.406	0	2.42	0	-0.383	0
424	Neve	2.359	0	-0.406	0	2.42	0	-0.383	0
424	Vento pressione	2.359	0	-0.846	-0.261	2.42	0	-0.798	-0.246
424	Vento depressione	2.359	0	1.481	0.456	2.42	0	1.397	0.43
424	Pesi strutturali	2.42	0	-0.139	0	2.5	0	-0.131	0
424	Permanenti portati	2.42	0	-0.383	0	2.5	0	-0.36	0
424	Neve	2.42	0	-0.383	0	2.5	0	-0.36	0
424	Vento pressione	2.42	0	-0.798	-0.246	2.5	0	-0.75	-0.231
424	Vento depressione	2.42	0	1.397	0.43	2.5	0	1.313	0.404
424	Pesi strutturali	2.5	0	-0.131	0	2.58	0	-0.139	0
424	Permanenti portati	2.5	0	-0.36	0	2.58	0	-0.383	0
424	Neve	2.5	0	-0.36	0	2.58	0	-0.383	0
424	Vento pressione	2.5	0	-0.75	-0.231	2.58	0	-0.798	-0.246
424	Vento depressione	2.5	0	1.313	0.404	2.58	0	1.397	0.43
424	Pesi strutturali	2.58	0	-0.139	0	2.641	0	-0.148	0
424	Permanenti portati	2.58	0	-0.383	0	2.641	0	-0.406	0
424	Neve	2.58	0	-0.383	0	2.641	0	-0.406	0
424	Vento pressione	2.58	0	-0.798	-0.246	2.641	0	-0.846	-0.261
424	Vento depressione	2.58	0	1.397	0.43	2.641	0	1.481	0.456
424	Pesi strutturali	2.641	0	-0.148	0	2.721	0	-0.154	0
424	Permanenti portati	2.641	0	-0.406	0	2.721	0	-0.423	0
424	Neve	2.641	0	-0.406	0	2.721	0	-0.423	0
424	Vento pressione	2.641	0	-0.846	-0.261	2.721	0	-0.883	-0.272
424	Vento depressione	2.641	0	1.481	0.456	2.721	0	1.545	0.476
424	Pesi strutturali	2.721	0	-0.148	0	3.06	0	-0.189	0
424	Permanenti portati	2.721	0	-0.406	0	3.06	0	-0.521	0
424	Neve	2.721	0	-0.406	0	3.06	0	-0.521	0
424	Vento pressione	2.721	0	-0.846	-0.261	3.06	0	-1.086	-0.334
424	Vento depressione	2.721	0	1.481	0.456	3.06	0	1.901	0.585
424	Pesi strutturali	3.06	0	-0.189	0	3.75	0	-0.262	0
424	Permanenti portati	3.06	0	-0.521	0	3.75	0	-0.719	0
424	Neve	3.06	0	-0.521	0	3.75	0	-0.719	0
424	Vento pressione	3.06	0	-1.086	-0.334	3.75	0	-1.5	-0.462
424	Vento depressione	3.06	0	1.901	0.585	3.75	0	2.625	0.808
424	Pesi strutturali	3.75	0	-0.262	0	5	0	-0.262	0
424	Permanenti portati	3.75	0	-0.719	0	5	0	-0.719	0
424	Neve	3.75	0	-0.719	0	5	0	-0.719	0
424	Vento pressione	3.75	0	-1.5	-0.462	5	0	-1.5	-0.462
424	Vento depressione	3.75	0	2.625	0.808	5	0	2.625	0.808
425	Pesi strutturali	0	0	-0.262	0	5	0	-0.262	0
425	Permanenti portati	0	0	-0.719	0	5	0	-0.719	0
425	Neve	0	0	-0.719	0	5	0	-0.719	0
425	Vento pressione	0	0	-1.5	-0.462	5	0	-1.5	-0.462
425	Vento depressione	0	0	2.625	0.808	5	0	2.625	0.808
426	Pesi strutturali	0	0	-0.262	0	1.25	0	-0.262	0
426	Permanenti portati	0	0	-0.719	0	1.25	0	-0.719	0
426	Neve	0	0	-0.719	0	1.25	0	-0.719	0
426	Vento pressione	0	0	-1.5	-0.462	1.25	0	-1.5	-0.462
426	Vento depressione	0	0	2.625	0.808	1.25	0	2.625	0.808
426	Pesi strutturali	1.25	0	-0.262	0	1.94	0	-0.189	0

Indice asta	Condizione	Posizione iniziale	F1 iniziale	F2 iniziale	F3 iniziale	Posizione finale	F1 finale	F2 finale	F3 finale
426	Permanenti portati	1.25	0	-0.719	0	1.94	0	-0.521	0
426	Neve	1.25	0	-0.719	0	1.94	0	-0.521	0
426	Vento pressione	1.25	0	-1.5	-0.462	1.94	0	-1.086	-0.334
426	Vento depressione	1.25	0	2.625	0.808	1.94	0	1.901	0.585
426	Pesi strutturali	1.94	0	-0.189	0	2.279	0	-0.148	0
426	Permanenti portati	1.94	0	-0.521	0	2.279	0	-0.406	0
426	Neve	1.94	0	-0.521	0	2.279	0	-0.406	0
426	Vento pressione	1.94	0	-1.086	-0.334	2.279	0	-0.846	-0.261
426	Vento depressione	1.94	0	1.901	0.585	2.279	0	1.481	0.456
426	Pesi strutturali	2.279	0	-0.154	0	2.359	0	-0.148	0
426	Permanenti portati	2.279	0	-0.423	0	2.359	0	-0.406	0
426	Neve	2.279	0	-0.423	0	2.359	0	-0.406	0
426	Vento pressione	2.279	0	-0.883	-0.272	2.359	0	-0.846	-0.261
426	Vento depressione	2.279	0	1.545	0.476	2.359	0	1.481	0.456
426	Pesi strutturali	2.359	0	-0.148	0	2.42	0	-0.139	0
426	Permanenti portati	2.359	0	-0.406	0	2.42	0	-0.383	0
426	Neve	2.359	0	-0.406	0	2.42	0	-0.383	0
426	Vento pressione	2.359	0	-0.846	-0.261	2.42	0	-0.798	-0.246
426	Vento depressione	2.359	0	1.481	0.456	2.42	0	1.397	0.43
426	Pesi strutturali	2.42	0	-0.139	0	2.5	0	-0.131	0
426	Permanenti portati	2.42	0	-0.383	0	2.5	0	-0.36	0
426	Neve	2.42	0	-0.383	0	2.5	0	-0.36	0
426	Vento pressione	2.42	0	-0.798	-0.246	2.5	0	-0.75	-0.231
426	Vento depressione	2.42	0	1.397	0.43	2.5	0	1.313	0.404
426	Pesi strutturali	2.5	0	-0.131	0	2.58	0	-0.139	0
426	Permanenti portati	2.5	0	-0.36	0	2.58	0	-0.383	0
426	Neve	2.5	0	-0.36	0	2.58	0	-0.383	0
426	Vento pressione	2.5	0	-0.75	-0.231	2.58	0	-0.798	-0.246
426	Vento depressione	2.5	0	1.313	0.404	2.58	0	1.397	0.43
426	Pesi strutturali	2.58	0	-0.139	0	2.641	0	-0.148	0
426	Permanenti portati	2.58	0	-0.383	0	2.641	0	-0.406	0
426	Neve	2.58	0	-0.383	0	2.641	0	-0.406	0
426	Vento pressione	2.58	0	-0.798	-0.246	2.641	0	-0.846	-0.261
426	Vento depressione	2.58	0	1.397	0.43	2.641	0	1.481	0.456
426	Pesi strutturali	2.641	0	-0.148	0	2.721	0	-0.154	0
426	Permanenti portati	2.641	0	-0.406	0	2.721	0	-0.423	0
426	Neve	2.641	0	-0.406	0	2.721	0	-0.423	0
426	Vento pressione	2.641	0	-0.846	-0.261	2.721	0	-0.883	-0.272
426	Vento depressione	2.641	0	1.481	0.456	2.721	0	1.545	0.476
426	Pesi strutturali	2.721	0	-0.154	0	3.75	0	-0.262	0
426	Permanenti portati	2.721	0	-0.423	0	3.75	0	-0.719	0
426	Neve	2.721	0	-0.423	0	3.75	0	-0.719	0
426	Vento pressione	2.721	0	-0.883	-0.272	3.75	0	-1.5	-0.462
426	Vento depressione	2.721	0	1.545	0.476	3.75	0	2.625	0.808
426	Pesi strutturali	3.75	0	-0.262	0	5	0	-0.262	0
426	Permanenti portati	3.75	0	-0.719	0	5	0	-0.719	0
426	Neve	3.75	0	-0.719	0	5	0	-0.719	0
426	Vento pressione	3.75	0	-1.5	-0.462	5	0	-1.5	-0.462
426	Vento depressione	3.75	0	2.625	0.808	5	0	2.625	0.808
427	Pesi strutturali	0	0	-0.262	0	3.75	0	-0.262	0
427	Permanenti portati	0	0	-0.719	0	3.75	0	-0.719	0
427	Neve	0	0	-0.719	0	3.75	0	-0.719	0
427	Vento pressione	0	0	-1.5	-0.462	3.75	0	-1.5	-0.462
427	Vento depressione	0	0	2.625	0.808	3.75	0	2.625	0.808
428	Pesi strutturali	0	0	-0.262	0	0.938	0	-0.262	0
428	Permanenti portati	0	0	-0.719	0	0.938	0	-0.719	0
428	Neve	0	0	-0.719	0	0.938	0	-0.719	0
428	Vento pressione	0	0	-1.5	-0.462	0.938	0	-1.5	-0.462
428	Vento depressione	0	0	2.625	0.808	0.938	0	2.625	0.808
428	Pesi strutturali	0.938	0	-0.262	0	1.69	0	-0.157	0
428	Permanenti portati	0.938	0	-0.719	0	1.69	0	-0.431	0
428	Neve	0.938	0	-0.719	0	1.69	0	-0.431	0
428	Vento pressione	0.938	0	-1.5	-0.462	1.69	0	-0.898	-0.277
428	Vento depressione	0.938	0	2.625	0.808	1.69	0	1.572	0.484
428	Pesi strutturali	1.69	0	-0.157	0	1.75	0	-0.148	0
428	Permanenti portati	1.69	0	-0.431	0	1.75	0	-0.406	0
428	Neve	1.69	0	-0.431	0	1.75	0	-0.406	0
428	Vento pressione	1.69	0	-0.898	-0.277	1.75	0	-0.846	-0.261
428	Vento depressione	1.69	0	1.572	0.484	1.75	0	1.481	0.456
428	Pesi strutturali	1.75	0	-0.148	0	1.815	0	-0.139	0
428	Permanenti portati	1.75	0	-0.406	0	1.815	0	-0.383	0
428	Neve	1.75	0	-0.406	0	1.815	0	-0.383	0
428	Vento pressione	1.75	0	-0.846	-0.261	1.815	0	-0.798	-0.246
428	Vento depressione	1.75	0	1.481	0.456	1.815	0	1.397	0.43
428	Pesi strutturali	1.815	0	-0.139	0	1.875	0	-0.131	0
428	Permanenti portati	1.815	0	-0.383	0	1.875	0	-0.36	0
428	Neve	1.815	0	-0.383	0	1.875	0	-0.36	0
428	Vento pressione	1.815	0	-0.798	-0.246	1.875	0	-0.75	-0.231
428	Vento depressione	1.815	0	1.397	0.43	1.875	0	1.313	0.404
428	Pesi strutturali	1.875	0	-0.131	0	1.935	0	-0.139	0
428	Permanenti portati	1.875	0	-0.36	0	1.935	0	-0.383	0
428	Neve	1.875	0	-0.36	0	1.935	0	-0.383	0
428	Vento pressione	1.875	0	-0.75	-0.231	1.935	0	-0.798	-0.246
428	Vento depressione	1.875	0	1.313	0.404	1.935	0	1.397	0.43
428	Pesi strutturali	1.935	0	-0.139	0	2	0	-0.148	0
428	Permanenti portati	1.935	0	-0.383	0	2	0	-0.406	0
428	Neve	1.935	0	-0.383	0	2	0	-0.406	0
428	Vento pressione	1.935	0	-0.798	-0.246	2	0	-0.846	-0.261
428	Vento depressione	1.935	0	1.397	0.43	2	0	1.481	0.456
428	Pesi strutturali	2	0	-0.148	0	2.06	0	-0.157	0
428	Permanenti portati	2	0	-0.406	0	2.06	0	-0.431	0
428	Neve	2	0	-0.406	0	2.06	0	-0.431	0
428	Vento pressione	2	0	-0.846	-0.261	2.06	0	-0.898	-0.277
428	Vento depressione	2	0	1.481	0.456	2.06	0	1.572	0.484
428	Pesi strutturali	2.06	0	-0.148	0	2.279	0	-0.187	0
428	Permanenti portati	2.06	0	-0.406	0	2.279	0	-0.515	0
428	Neve	2.06	0	-0.406	0	2.279	0	-0.515	0
428	Vento pressione	2.06	0	-0.846	-0.261	2.279	0	-1.073	-0.33

Indice asta	Condizione	Posizione iniziale	F1 iniziale	F2 iniziale	F3 iniziale	Posizione finale	F1 finale	F2 finale	F3 finale
428	Vento depressione	2.06	0	1.481	0.456	2.279	0	1.878	0.578
428	Pesi strutturali	2.279	0	-0.187	0	2.813	0	-0.262	0
428	Permanenti portati	2.279	0	-0.515	0	2.813	0	-0.719	0
428	Neve	2.279	0	-0.515	0	2.813	0	-0.719	0
428	Vento pressione	2.279	0	-1.073	-0.33	2.813	0	-1.5	-0.462
428	Vento depressione	2.279	0	1.878	0.578	2.813	0	2.625	0.808
428	Pesi strutturali	2.813	0	-0.262	0	3.75	0	-0.262	0
428	Permanenti portati	2.813	0	-0.719	0	3.75	0	-0.719	0
428	Neve	2.813	0	-0.719	0	3.75	0	-0.719	0
428	Vento pressione	2.813	0	-1.5	-0.462	3.75	0	-1.5	-0.462
428	Vento depressione	2.813	0	2.625	0.808	3.75	0	2.625	0.808
429	Pesi strutturali	0	0	-0.262	0	2.5	0	-0.262	0
429	Permanenti portati	0	0	-0.719	0	2.5	0	-0.719	0
429	Neve	0	0	-0.719	0	2.5	0	-0.719	0
429	Vento pressione	0	0	-1.5	-0.462	2.5	0	-1.5	-0.462
429	Vento depressione	0	0	2.625	0.808	2.5	0	2.625	0.808
429	Pesi strutturali	2.5	0	-0.262	0	3.529	0	-0.154	0
429	Permanenti portati	2.5	0	-0.719	0	3.529	0	-0.423	0
429	Neve	2.5	0	-0.719	0	3.529	0	-0.423	0
429	Vento pressione	2.5	0	-1.5	-0.462	3.529	0	-0.883	-0.272
429	Vento depressione	2.5	0	2.625	0.808	3.529	0	1.545	0.476
429	Pesi strutturali	3.529	0	-0.154	0	3.609	0	-0.148	0
429	Permanenti portati	3.529	0	-0.423	0	3.609	0	-0.406	0
429	Neve	3.529	0	-0.423	0	3.609	0	-0.406	0
429	Vento pressione	3.529	0	-0.883	-0.272	3.609	0	-0.846	-0.261
429	Vento depressione	3.529	0	1.545	0.476	3.609	0	1.481	0.456
429	Pesi strutturali	3.609	0	-0.148	0	3.67	0	-0.139	0
429	Permanenti portati	3.609	0	-0.406	0	3.67	0	-0.383	0
429	Neve	3.609	0	-0.406	0	3.67	0	-0.383	0
429	Vento pressione	3.609	0	-0.846	-0.261	3.67	0	-0.798	-0.246
429	Vento depressione	3.609	0	1.481	0.456	3.67	0	1.397	0.43
429	Pesi strutturali	3.67	0	-0.139	0	3.75	0	-0.131	0
429	Permanenti portati	3.67	0	-0.383	0	3.75	0	-0.36	0
429	Neve	3.67	0	-0.383	0	3.75	0	-0.36	0
429	Vento pressione	3.67	0	-0.798	-0.246	3.75	0	-0.75	-0.231
429	Vento depressione	3.67	0	1.397	0.43	3.75	0	1.313	0.404
429	Pesi strutturali	3.75	0	-0.131	0	3.83	0	-0.139	0
429	Permanenti portati	3.75	0	-0.36	0	3.83	0	-0.383	0
429	Neve	3.75	0	-0.36	0	3.83	0	-0.383	0
429	Vento pressione	3.75	0	-0.75	-0.231	3.83	0	-0.798	-0.246
429	Vento depressione	3.75	0	1.313	0.404	3.83	0	1.397	0.43
429	Pesi strutturali	3.83	0	-0.139	0	3.891	0	-0.148	0
429	Permanenti portati	3.83	0	-0.383	0	3.891	0	-0.406	0
429	Neve	3.83	0	-0.383	0	3.891	0	-0.406	0
429	Vento pressione	3.83	0	-0.798	-0.246	3.891	0	-0.846	-0.261
429	Vento depressione	3.83	0	1.397	0.43	3.891	0	1.481	0.456
429	Pesi strutturali	3.891	0	-0.148	0	3.971	0	-0.154	0
429	Permanenti portati	3.891	0	-0.406	0	3.971	0	-0.423	0
429	Neve	3.891	0	-0.406	0	3.971	0	-0.423	0
429	Vento pressione	3.891	0	-0.846	-0.261	3.971	0	-0.883	-0.272
429	Vento depressione	3.891	0	1.481	0.456	3.971	0	1.545	0.476
429	Pesi strutturali	3.971	0	-0.154	0	5	0	-0.262	0
429	Permanenti portati	3.971	0	-0.423	0	5	0	-0.719	0
429	Neve	3.971	0	-0.423	0	5	0	-0.719	0
429	Vento pressione	3.971	0	-0.883	-0.272	5	0	-1.5	-0.462
429	Vento depressione	3.971	0	1.545	0.476	5	0	2.625	0.808
430	Pesi strutturali	0	0	-0.262	0	5	0	-0.262	0
430	Permanenti portati	0	0	-0.719	0	5	0	-0.719	0
430	Neve	0	0	-0.719	0	5	0	-0.719	0
430	Vento pressione	0	0	-1.5	-0.462	5	0	-1.5	-0.462
430	Vento depressione	0	0	2.625	0.808	5	0	2.625	0.808
431	Pesi strutturali	0	0	-0.262	0	1.029	0	-0.154	0
431	Permanenti portati	0	0	-0.719	0	1.029	0	-0.423	0
431	Neve	0	0	-0.719	0	1.029	0	-0.423	0
431	Vento pressione	0	0	-1.5	-0.462	1.029	0	-0.883	-0.272
431	Vento depressione	0	0	2.625	0.808	1.029	0	1.545	0.476
431	Pesi strutturali	1.029	0	-0.154	0	1.109	0	-0.148	0
431	Permanenti portati	1.029	0	-0.423	0	1.109	0	-0.406	0
431	Neve	1.029	0	-0.423	0	1.109	0	-0.406	0
431	Vento pressione	1.029	0	-0.883	-0.272	1.109	0	-0.846	-0.261
431	Vento depressione	1.029	0	1.545	0.476	1.109	0	1.481	0.456
431	Pesi strutturali	1.109	0	-0.148	0	1.17	0	-0.139	0
431	Permanenti portati	1.109	0	-0.406	0	1.17	0	-0.383	0
431	Neve	1.109	0	-0.406	0	1.17	0	-0.383	0
431	Vento pressione	1.109	0	-0.846	-0.261	1.17	0	-0.798	-0.246
431	Vento depressione	1.109	0	1.481	0.456	1.17	0	1.397	0.43
431	Pesi strutturali	1.17	0	-0.139	0	1.25	0	-0.131	0
431	Permanenti portati	1.17	0	-0.383	0	1.25	0	-0.36	0
431	Neve	1.17	0	-0.383	0	1.25	0	-0.36	0
431	Vento pressione	1.17	0	-0.798	-0.246	1.25	0	-0.75	-0.231
431	Vento depressione	1.17	0	1.397	0.43	1.25	0	1.313	0.404
431	Pesi strutturali	1.25	0	-0.131	0	1.33	0	-0.139	0
431	Permanenti portati	1.25	0	-0.36	0	1.33	0	-0.383	0
431	Neve	1.25	0	-0.36	0	1.33	0	-0.383	0
431	Vento pressione	1.25	0	-0.75	-0.231	1.33	0	-0.798	-0.246
431	Vento depressione	1.25	0	1.313	0.404	1.33	0	1.397	0.43
431	Pesi strutturali	1.33	0	-0.139	0	1.391	0	-0.148	0
431	Permanenti portati	1.33	0	-0.383	0	1.391	0	-0.406	0
431	Neve	1.33	0	-0.383	0	1.391	0	-0.406	0
431	Vento pressione	1.33	0	-0.798	-0.246	1.391	0	-0.846	-0.261
431	Vento depressione	1.33	0	1.397	0.43	1.391	0	1.481	0.456
431	Pesi strutturali	1.391	0	-0.148	0	1.471	0	-0.154	0
431	Permanenti portati	1.391	0	-0.406	0	1.471	0	-0.423	0
431	Neve	1.391	0	-0.406	0	1.471	0	-0.423	0
431	Vento pressione	1.391	0	-0.846	-0.261	1.471	0	-0.883	-0.272
431	Vento depressione	1.391	0	1.481	0.456	1.471	0	1.545	0.476
431	Pesi strutturali	1.471	0	-0.154	0	2.5	0	-0.262	0
431	Permanenti portati	1.471	0	-0.423	0	2.5	0	-0.719	0

Indice asta	Condizione	Posizione iniziale	F1 iniziale	F2 iniziale	F3 iniziale	Posizione finale	F1 finale	F2 finale	F3 finale
431	Neve	1.471	0	-0.423	0	2.5	0	-0.719	0
431	Vento pressione	1.471	0	-0.883	-0.272	2.5	0	-1.5	-0.462
431	Vento depressione	1.471	0	1.545	0.476	2.5	0	2.625	0.808
431	Pesi strutturali	2.5	0	-0.262	0	5	0	-0.262	0
431	Permanenti portati	2.5	0	-0.719	0	5	0	-0.719	0
431	Neve	2.5	0	-0.719	0	5	0	-0.719	0
431	Vento pressione	2.5	0	-1.5	-0.462	5	0	-1.5	-0.462
431	Vento depressione	2.5	0	2.625	0.808	5	0	2.625	0.808
432	Pesi strutturali	0	0	-0.262	0	5	0	-0.262	0
432	Permanenti portati	0	0	-0.719	0	5	0	-0.719	0
432	Neve	0	0	-0.719	0	5	0	-0.719	0
432	Vento pressione	0	0	-1.5	-0.462	5	0	-1.5	-0.462
432	Vento depressione	0	0	2.625	0.808	5	0	2.625	0.808
433	Pesi strutturali	0	0	-0.262	0	2.5	0	-0.262	0
433	Permanenti portati	0	0	-0.719	0	2.5	0	-0.719	0
433	Neve	0	0	-0.719	0	2.5	0	-0.719	0
433	Vento pressione	0	0	-1.5	-0.462	2.5	0	-1.5	-0.462
433	Vento depressione	0	0	2.625	0.808	2.5	0	2.625	0.808
433	Pesi strutturali	2.5	0	-0.262	0	3.529	0	-0.154	0
433	Permanenti portati	2.5	0	-0.719	0	3.529	0	-0.423	0
433	Neve	2.5	0	-0.719	0	3.529	0	-0.423	0
433	Vento pressione	2.5	0	-1.5	-0.462	3.529	0	-0.883	-0.272
433	Vento depressione	2.5	0	2.625	0.808	3.529	0	1.545	0.476
433	Pesi strutturali	3.529	0	-0.154	0	3.609	0	-0.148	0
433	Permanenti portati	3.529	0	-0.423	0	3.609	0	-0.406	0
433	Neve	3.529	0	-0.423	0	3.609	0	-0.406	0
433	Vento pressione	3.529	0	-0.883	-0.272	3.609	0	-0.846	-0.261
433	Vento depressione	3.529	0	1.545	0.476	3.609	0	1.481	0.456
433	Pesi strutturali	3.609	0	-0.148	0	3.67	0	-0.139	0
433	Permanenti portati	3.609	0	-0.406	0	3.67	0	-0.383	0
433	Neve	3.609	0	-0.406	0	3.67	0	-0.383	0
433	Vento pressione	3.609	0	-0.846	-0.261	3.67	0	-0.798	-0.246
433	Vento depressione	3.609	0	1.481	0.456	3.67	0	1.397	0.43
433	Pesi strutturali	3.67	0	-0.139	0	3.75	0	-0.131	0
433	Permanenti portati	3.67	0	-0.383	0	3.75	0	-0.36	0
433	Neve	3.67	0	-0.383	0	3.75	0	-0.36	0
433	Vento pressione	3.67	0	-0.798	-0.246	3.75	0	-0.75	-0.231
433	Vento depressione	3.67	0	1.397	0.43	3.75	0	1.313	0.404
433	Pesi strutturali	3.75	0	-0.131	0	3.83	0	-0.139	0
433	Permanenti portati	3.75	0	-0.36	0	3.83	0	-0.383	0
433	Neve	3.75	0	-0.36	0	3.83	0	-0.383	0
433	Vento pressione	3.75	0	-0.75	-0.231	3.83	0	-0.798	-0.246
433	Vento depressione	3.75	0	1.313	0.404	3.83	0	1.397	0.43
433	Pesi strutturali	3.83	0	-0.139	0	3.891	0	-0.148	0
433	Permanenti portati	3.83	0	-0.383	0	3.891	0	-0.406	0
433	Neve	3.83	0	-0.383	0	3.891	0	-0.406	0
433	Vento pressione	3.83	0	-0.798	-0.246	3.891	0	-0.846	-0.261
433	Vento depressione	3.83	0	1.397	0.43	3.891	0	1.481	0.456
433	Pesi strutturali	3.891	0	-0.148	0	3.971	0	-0.154	0
433	Permanenti portati	3.891	0	-0.406	0	3.971	0	-0.423	0
433	Neve	3.891	0	-0.406	0	3.971	0	-0.423	0
433	Vento pressione	3.891	0	-0.846	-0.261	3.971	0	-0.883	-0.272
433	Vento depressione	3.891	0	1.481	0.456	3.971	0	1.545	0.476
433	Pesi strutturali	3.971	0	-0.154	0	5	0	-0.262	0
433	Permanenti portati	3.971	0	-0.423	0	5	0	-0.719	0
433	Neve	3.971	0	-0.423	0	5	0	-0.719	0
433	Vento pressione	3.971	0	-0.883	-0.272	5	0	-1.5	-0.462
433	Vento depressione	3.971	0	1.545	0.476	5	0	2.625	0.808
434	Pesi strutturali	0	0	-0.262	0	5	0	-0.262	0
434	Permanenti portati	0	0	-0.719	0	5	0	-0.719	0
434	Neve	0	0	-0.719	0	5	0	-0.719	0
434	Vento pressione	0	0	-1.5	-0.462	5	0	-1.5	-0.462
434	Vento depressione	0	0	2.625	0.808	5	0	2.625	0.808
435	Pesi strutturali	0	0	-0.262	0	5	0	-0.262	0
435	Permanenti portati	0	0	-0.719	0	5	0	-0.719	0
435	Neve	0	0	-0.719	0	5	0	-0.719	0
435	Vento pressione	0	0	-1.5	-0.462	5	0	-1.5	-0.462
435	Vento depressione	0	0	2.625	0.808	5	0	2.625	0.808
436	Pesi strutturali	0	0	-0.262	0	1.029	0	-0.154	0
436	Permanenti portati	0	0	-0.719	0	1.029	0	-0.423	0
436	Neve	0	0	-0.719	0	1.029	0	-0.423	0
436	Vento pressione	0	0	-1.5	-0.462	1.029	0	-0.883	-0.272
436	Vento depressione	0	0	2.625	0.808	1.029	0	1.545	0.476
436	Pesi strutturali	1.029	0	-0.154	0	1.109	0	-0.148	0
436	Permanenti portati	1.029	0	-0.423	0	1.109	0	-0.406	0
436	Neve	1.029	0	-0.423	0	1.109	0	-0.406	0
436	Vento pressione	1.029	0	-0.883	-0.272	1.109	0	-0.846	-0.261
436	Vento depressione	1.029	0	1.545	0.476	1.109	0	1.481	0.456
436	Pesi strutturali	1.109	0	-0.148	0	1.17	0	-0.139	0
436	Permanenti portati	1.109	0	-0.406	0	1.17	0	-0.383	0
436	Neve	1.109	0	-0.406	0	1.17	0	-0.383	0
436	Vento pressione	1.109	0	-0.846	-0.261	1.17	0	-0.798	-0.246
436	Vento depressione	1.109	0	1.481	0.456	1.17	0	1.397	0.43
436	Pesi strutturali	1.17	0	-0.139	0	1.25	0	-0.131	0
436	Permanenti portati	1.17	0	-0.383	0	1.25	0	-0.36	0
436	Neve	1.17	0	-0.383	0	1.25	0	-0.36	0
436	Vento pressione	1.17	0	-0.798	-0.246	1.25	0	-0.75	-0.231
436	Vento depressione	1.17	0	1.397	0.43	1.25	0	1.313	0.404
436	Pesi strutturali	1.25	0	-0.131	0	1.33	0	-0.139	0
436	Permanenti portati	1.25	0	-0.36	0	1.33	0	-0.383	0
436	Neve	1.25	0	-0.36	0	1.33	0	-0.383	0
436	Vento pressione	1.25	0	-0.75	-0.231	1.33	0	-0.798	-0.246
436	Vento depressione	1.25	0	1.313	0.404	1.33	0	1.397	0.43
436	Pesi strutturali	1.33	0	-0.139	0	1.391	0	-0.148	0
436	Permanenti portati	1.33	0	-0.383	0	1.391	0	-0.406	0
436	Neve	1.33	0	-0.383	0	1.391	0	-0.406	0
436	Vento pressione	1.33	0	-0.798	-0.246	1.391	0	-0.846	-0.261
436	Vento depressione	1.33	0	1.397	0.43	1.391	0	1.481	0.456

Indice asta	Condizione	Posizione iniziale	F1 iniziale	F2 iniziale	F3 iniziale	Posizione finale	F1 finale	F2 finale	F3 finale
436	Pesi strutturali	1.391	0	-0.148	0	1.471	0	-0.154	0
436	Permanenti portati	1.391	0	-0.406	0	1.471	0	-0.423	0
436	Neve	1.391	0	-0.406	0	1.471	0	-0.423	0
436	Vento pressione	1.391	0	-0.846	-0.261	1.471	0	-0.883	-0.272
436	Vento depressione	1.391	0	1.481	0.456	1.471	0	1.545	0.476
436	Pesi strutturali	1.471	0	-0.154	0	2.5	0	-0.262	0
436	Permanenti portati	1.471	0	-0.423	0	2.5	0	-0.719	0
436	Neve	1.471	0	-0.423	0	2.5	0	-0.719	0
436	Vento pressione	1.471	0	-0.883	-0.272	2.5	0	-1.5	-0.462
436	Vento depressione	1.471	0	1.545	0.476	2.5	0	2.625	0.808
436	Pesi strutturali	2.5	0	-0.262	0	5	0	-0.262	0
436	Permanenti portati	2.5	0	-0.719	0	5	0	-0.719	0
436	Neve	2.5	0	-0.719	0	5	0	-0.719	0
436	Vento pressione	2.5	0	-1.5	-0.462	5	0	-1.5	-0.462
436	Vento depressione	2.5	0	2.625	0.808	5	0	2.625	0.808
437	Pesi strutturali	0	0	-0.262	0	5	0	-0.262	0
437	Permanenti portati	0	0	-0.719	0	5	0	-0.719	0
437	Neve	0	0	-0.719	0	5	0	-0.719	0
437	Vento pressione	0	0	-1.5	-0.462	5	0	-1.5	-0.462
437	Vento depressione	0	0	2.625	0.808	5	0	2.625	0.808
438	Pesi strutturali	0	0	-0.262	0	2.5	0	-0.262	0
438	Permanenti portati	0	0	-0.719	0	2.5	0	-0.719	0
438	Neve	0	0	-0.719	0	2.5	0	-0.719	0
438	Vento pressione	0	0	-1.5	-0.462	2.5	0	-1.5	-0.462
438	Vento depressione	0	0	2.625	0.808	2.5	0	2.625	0.808
438	Pesi strutturali	2.5	0	-0.262	0	3.529	0	-0.154	0
438	Permanenti portati	2.5	0	-0.719	0	3.529	0	-0.423	0
438	Neve	2.5	0	-0.719	0	3.529	0	-0.423	0
438	Vento pressione	2.5	0	-1.5	-0.462	3.529	0	-0.883	-0.272
438	Vento depressione	2.5	0	2.625	0.808	3.529	0	1.545	0.476
438	Pesi strutturali	3.529	0	-0.154	0	3.609	0	-0.148	0
438	Permanenti portati	3.529	0	-0.423	0	3.609	0	-0.406	0
438	Neve	3.529	0	-0.423	0	3.609	0	-0.406	0
438	Vento pressione	3.529	0	-0.883	-0.272	3.609	0	-0.846	-0.261
438	Vento depressione	3.529	0	1.545	0.476	3.609	0	1.481	0.456
438	Pesi strutturali	3.609	0	-0.148	0	3.67	0	-0.139	0
438	Permanenti portati	3.609	0	-0.406	0	3.67	0	-0.383	0
438	Neve	3.609	0	-0.406	0	3.67	0	-0.383	0
438	Vento pressione	3.609	0	-0.846	-0.261	3.67	0	-0.798	-0.246
438	Vento depressione	3.609	0	1.481	0.456	3.67	0	1.397	0.43
438	Pesi strutturali	3.67	0	-0.139	0	3.75	0	-0.131	0
438	Permanenti portati	3.67	0	-0.383	0	3.75	0	-0.36	0
438	Neve	3.67	0	-0.383	0	3.75	0	-0.36	0
438	Vento pressione	3.67	0	-0.798	-0.246	3.75	0	-0.75	-0.231
438	Vento depressione	3.67	0	1.397	0.43	3.75	0	1.313	0.404
438	Pesi strutturali	3.75	0	-0.131	0	3.83	0	-0.139	0
438	Permanenti portati	3.75	0	-0.36	0	3.83	0	-0.383	0
438	Neve	3.75	0	-0.36	0	3.83	0	-0.383	0
438	Vento pressione	3.75	0	-0.75	-0.231	3.83	0	-0.798	-0.246
438	Vento depressione	3.75	0	1.313	0.404	3.83	0	1.397	0.43
438	Pesi strutturali	3.83	0	-0.139	0	3.891	0	-0.148	0
438	Permanenti portati	3.83	0	-0.383	0	3.891	0	-0.406	0
438	Neve	3.83	0	-0.383	0	3.891	0	-0.406	0
438	Vento pressione	3.83	0	-0.798	-0.246	3.891	0	-0.846	-0.261
438	Vento depressione	3.83	0	1.397	0.43	3.891	0	1.481	0.456
438	Pesi strutturali	3.891	0	-0.148	0	3.971	0	-0.154	0
438	Permanenti portati	3.891	0	-0.406	0	3.971	0	-0.423	0
438	Neve	3.891	0	-0.406	0	3.971	0	-0.423	0
438	Vento pressione	3.891	0	-0.846	-0.261	3.971	0	-0.883	-0.272
438	Vento depressione	3.891	0	1.481	0.456	3.971	0	1.545	0.476
438	Pesi strutturali	3.971	0	-0.154	0	5	0	-0.262	0
438	Permanenti portati	3.971	0	-0.423	0	5	0	-0.719	0
438	Neve	3.971	0	-0.423	0	5	0	-0.719	0
438	Vento pressione	3.971	0	-0.883	-0.272	5	0	-1.5	-0.462
438	Vento depressione	3.971	0	1.545	0.476	5	0	2.625	0.808
439	Pesi strutturali	0	0	-0.262	0	3.75	0	-0.262	0
439	Permanenti portati	0	0	-0.719	0	3.75	0	-0.719	0
439	Neve	0	0	-0.719	0	3.75	0	-0.719	0
439	Vento pressione	0	0	-1.5	-0.462	3.75	0	-1.5	-0.462
439	Vento depressione	0	0	2.625	0.808	3.75	0	2.625	0.808
440	Pesi strutturali	0	0	-0.262	0	0.753	0	-0.157	0
440	Permanenti portati	0	0	-0.719	0	0.753	0	-0.431	0
440	Neve	0	0	-0.719	0	0.753	0	-0.431	0
440	Vento pressione	0	0	-1.5	-0.462	0.753	0	-0.898	-0.277
440	Vento depressione	0	0	2.625	0.808	0.753	0	1.572	0.484
440	Pesi strutturali	0.753	0	-0.157	0	0.813	0	-0.148	0
440	Permanenti portati	0.753	0	-0.431	0	0.813	0	-0.406	0
440	Neve	0.753	0	-0.431	0	0.813	0	-0.406	0
440	Vento pressione	0.753	0	-0.898	-0.277	0.813	0	-0.846	-0.261
440	Vento depressione	0.753	0	1.572	0.484	0.813	0	1.481	0.456
440	Pesi strutturali	0.813	0	-0.148	0	0.878	0	-0.139	0
440	Permanenti portati	0.813	0	-0.406	0	0.878	0	-0.383	0
440	Neve	0.813	0	-0.406	0	0.878	0	-0.383	0
440	Vento pressione	0.813	0	-0.846	-0.261	0.878	0	-0.798	-0.246
440	Vento depressione	0.813	0	1.481	0.456	0.878	0	1.397	0.43
440	Pesi strutturali	0.878	0	-0.139	0	0.938	0	-0.131	0
440	Permanenti portati	0.878	0	-0.383	0	0.938	0	-0.36	0
440	Neve	0.878	0	-0.383	0	0.938	0	-0.36	0
440	Vento pressione	0.878	0	-0.798	-0.246	0.938	0	-0.75	-0.231
440	Vento depressione	0.878	0	1.397	0.43	0.938	0	1.313	0.404
440	Pesi strutturali	0.938	0	-0.131	0	1.029	0	-0.144	0
440	Permanenti portati	0.938	0	-0.36	0	1.029	0	-0.395	0
440	Neve	0.938	0	-0.36	0	1.029	0	-0.395	0
440	Vento pressione	0.938	0	-0.75	-0.231	1.029	0	-0.823	-0.253
440	Vento depressione	0.938	0	1.313	0.404	1.029	0	1.44	0.444
440	Pesi strutturali	1.029	0	-0.144	0	1.063	0	-0.148	0
440	Permanenti portati	1.029	0	-0.395	0	1.063	0	-0.406	0
440	Neve	1.029	0	-0.395	0	1.063	0	-0.406	0

Indice asta	Condizione	Posizione iniziale	F1 iniziale	F2 iniziale	F3 iniziale	Posizione finale	F1 finale	F2 finale	F3 finale
440	Vento pressione	1.029	0	-0.823	-0.253	1.063	0	-0.846	-0.261
440	Vento depressione	1.029	0	1.44	0.444	1.063	0	1.481	0.456
440	Pesi strutturali	1.063	0	-0.148	0	1.123	0	-0.157	0
440	Permanenti portati	1.063	0	-0.406	0	1.123	0	-0.431	0
440	Neve	1.063	0	-0.406	0	1.123	0	-0.431	0
440	Vento pressione	1.063	0	-0.846	-0.261	1.123	0	-0.898	-0.277
440	Vento depressione	1.063	0	1.481	0.456	1.123	0	1.572	0.484
440	Pesi strutturali	1.123	0	-0.157	0	1.875	0	-0.262	0
440	Permanenti portati	1.123	0	-0.431	0	1.875	0	-0.719	0
440	Neve	1.123	0	-0.431	0	1.875	0	-0.719	0
440	Vento pressione	1.123	0	-0.898	-0.277	1.875	0	-1.5	-0.462
440	Vento depressione	1.123	0	1.572	0.484	1.875	0	2.625	0.808
440	Pesi strutturali	1.875	0	-0.262	0	3.75	0	-0.262	0
440	Permanenti portati	1.875	0	-0.719	0	3.75	0	-0.719	0
440	Neve	1.875	0	-0.719	0	3.75	0	-0.719	0
440	Vento pressione	1.875	0	-1.5	-0.462	3.75	0	-1.5	-0.462
440	Vento depressione	1.875	0	2.625	0.808	3.75	0	2.625	0.808
441	Pesi strutturali	0	0	-0.262	0	3.333	0	-0.262	0
441	Permanenti portati	0	0	-0.719	0	3.333	0	-0.719	0
441	Neve	0	0	-0.719	0	3.333	0	-0.719	0
441	Vento pressione	0	0	-1.5	-0.462	3.333	0	-1.5	-0.462
441	Vento depressione	0	0	2.625	0.808	3.333	0	2.625	0.808
441	Pesi strutturali	3.333	0	-0.262	0	3.75	0	-0.229	0
441	Permanenti portati	3.333	0	-0.719	0	3.75	0	-0.629	0
441	Neve	3.333	0	-0.719	0	3.75	0	-0.629	0
441	Vento pressione	3.333	0	-1.5	-0.462	3.75	0	-1.313	-0.404
441	Vento depressione	3.333	0	2.625	0.808	3.75	0	2.297	0.707
441	Pesi strutturali	3.75	0	-0.229	0	3.971	0	-0.188	0
441	Permanenti portati	3.75	0	-0.629	0	3.971	0	-0.518	0
441	Neve	3.75	0	-0.629	0	3.971	0	-0.518	0
441	Vento pressione	3.75	0	-1.313	-0.404	3.971	0	-1.08	-0.333
441	Vento depressione	3.75	0	2.297	0.707	3.971	0	1.89	0.582
441	Pesi strutturali	3.971	0	-0.188	0	4.727	0	-0.049	0
441	Permanenti portati	3.971	0	-0.518	0	4.727	0	-0.135	0
441	Neve	3.971	0	-0.518	0	4.727	0	-0.135	0
441	Vento pressione	3.971	0	-1.08	-0.333	4.727	0	-0.281	-0.087
441	Vento depressione	3.971	0	1.89	0.582	4.727	0	0.492	0.152
441	Pesi strutturali	4.727	0	-0.049	0	4.779	0	-0.04	0
441	Permanenti portati	4.727	0	-0.135	0	4.779	0	-0.11	0
441	Neve	4.727	0	-0.135	0	4.779	0	-0.11	0
441	Vento pressione	4.727	0	-0.281	-0.087	4.779	0	-0.229	-0.07
441	Vento depressione	4.727	0	0.492	0.152	4.779	0	0.4	0.123
441	Pesi strutturali	4.779	0	-0.04	0	4.833	0	-0.03	0
441	Permanenti portati	4.779	0	-0.11	0	4.833	0	-0.082	0
441	Neve	4.779	0	-0.11	0	4.833	0	-0.082	0
441	Vento pressione	4.779	0	-0.229	-0.07	4.833	0	-0.171	-0.053
441	Vento depressione	4.779	0	0.4	0.123	4.833	0	0.299	0.092
441	Pesi strutturali	4.833	0	-0.03	0	4.859	0	-0.028	0
441	Permanenti portati	4.833	0	-0.082	0	4.859	0	-0.077	0
441	Neve	4.833	0	-0.082	0	4.859	0	-0.077	0
441	Vento pressione	4.833	0	-0.171	-0.053	4.859	0	-0.16	-0.049
441	Vento depressione	4.833	0	0.299	0.092	4.859	0	0.279	0.086
441	Pesi strutturali	4.859	0	-0.028	0	4.9	0	-0.019	0
441	Permanenti portati	4.859	0	-0.077	0	4.9	0	-0.053	0
441	Neve	4.859	0	-0.077	0	4.9	0	-0.053	0
441	Vento pressione	4.859	0	-0.16	-0.049	4.9	0	-0.11	-0.034
441	Vento depressione	4.859	0	0.279	0.086	4.9	0	0.192	0.059
441	Pesi strutturali	4.9	0	-0.019	0	4.919	0	-0.015	0
441	Permanenti portati	4.9	0	-0.053	0	4.919	0	-0.041	0
441	Neve	4.9	0	-0.053	0	4.919	0	-0.041	0
441	Vento pressione	4.9	0	-0.11	-0.034	4.919	0	-0.085	-0.026
441	Vento depressione	4.9	0	0.192	0.059	4.919	0	0.148	0.046
441	Pesi strutturali	4.919	0	-0.015	0	5	0	0	0
441	Permanenti portati	4.919	0	-0.041	0	5	0	0	0
441	Neve	4.919	0	-0.041	0	5	0	0	0
441	Vento pressione	4.919	0	-0.085	-0.026	5	0	0	0
441	Vento depressione	4.919	0	0.148	0.046	5	0	0	0
442	Pesi strutturali	0	0	-0.262	0	5	0	-0.262	0
442	Permanenti portati	0	0	-0.719	0	5	0	-0.719	0
442	Neve	0	0	-0.719	0	5	0	-0.719	0
442	Vento pressione	0	0	-1.5	-0.462	5	0	-1.5	-0.462
442	Vento depressione	0	0	2.625	0.808	5	0	2.625	0.808
443	Pesi strutturali	0	0	0	0	0.081	0	-0.015	0
443	Permanenti portati	0	0	0	0	0.081	0	-0.041	0
443	Neve	0	0	0	0	0.081	0	-0.041	0
443	Vento pressione	0	0	0	0	0.081	0	-0.085	-0.026
443	Vento depressione	0	0	0	0	0.081	0	0.148	0.046
443	Pesi strutturali	0.081	0	-0.015	0	0.1	0	-0.019	0
443	Permanenti portati	0.081	0	-0.041	0	0.1	0	-0.053	0
443	Neve	0.081	0	-0.041	0	0.1	0	-0.053	0
443	Vento pressione	0.081	0	-0.085	-0.026	0.1	0	-0.11	-0.034
443	Vento depressione	0.081	0	0.148	0.046	0.1	0	0.192	0.059
443	Pesi strutturali	0.1	0	-0.019	0	0.141	0	-0.028	0
443	Permanenti portati	0.1	0	-0.053	0	0.141	0	-0.077	0
443	Neve	0.1	0	-0.053	0	0.141	0	-0.077	0
443	Vento pressione	0.1	0	-0.11	-0.034	0.141	0	-0.16	-0.049
443	Vento depressione	0.1	0	0.192	0.059	0.141	0	0.279	0.086
443	Pesi strutturali	0.141	0	-0.028	0	0.167	0	-0.03	0
443	Permanenti portati	0.141	0	-0.077	0	0.167	0	-0.082	0
443	Neve	0.141	0	-0.077	0	0.167	0	-0.082	0
443	Vento pressione	0.141	0	-0.16	-0.049	0.167	0	-0.171	-0.053
443	Vento depressione	0.141	0	0.279	0.086	0.167	0	0.299	0.092
443	Pesi strutturali	0.167	0	-0.03	0	0.221	0	-0.04	0
443	Permanenti portati	0.167	0	-0.082	0	0.221	0	-0.11	0
443	Neve	0.167	0	-0.082	0	0.221	0	-0.11	0
443	Vento pressione	0.167	0	-0.171	-0.053	0.221	0	-0.229	-0.07
443	Vento depressione	0.167	0	0.299	0.092	0.221	0	0.4	0.123
443	Pesi strutturali	0.221	0	-0.04	0	0.273	0	-0.049	0

Indice asta	Condizione	Posizione iniziale	F1 iniziale	F2 iniziale	F3 iniziale	Posizione finale	F1 finale	F2 finale	F3 finale
443	Permanenti portati	0.221	0	-0.11	0	0.273	0	-0.135	0
443	Neve	0.221	0	-0.11	0	0.273	0	-0.135	0
443	Vento pressione	0.221	0	-0.229	-0.07	0.273	0	-0.281	-0.087
443	Vento depressione	0.221	0	0.4	0.123	0.273	0	0.492	0.152
443	Pesi strutturali	0.273	0	-0.049	0	1.25	0	-0.229	0
443	Permanenti portati	0.273	0	-0.135	0	1.25	0	-0.629	0
443	Neve	0.273	0	-0.135	0	1.25	0	-0.629	0
443	Vento pressione	0.273	0	-0.281	-0.087	1.25	0	-1.313	-0.404
443	Vento depressione	0.273	0	0.492	0.152	1.25	0	2.297	0.707
443	Pesi strutturali	1.25	0	-0.229	0	1.667	0	-0.262	0
443	Permanenti portati	1.25	0	-0.629	0	1.667	0	-0.719	0
443	Neve	1.25	0	-0.629	0	1.667	0	-0.719	0
443	Vento pressione	1.25	0	-1.313	-0.404	1.667	0	-1.5	-0.462
443	Vento depressione	1.25	0	2.297	0.707	1.667	0	2.625	0.808
443	Pesi strutturali	1.667	0	-0.262	0	5	0	-0.262	0
443	Permanenti portati	1.667	0	-0.719	0	5	0	-0.719	0
443	Neve	1.667	0	-0.719	0	5	0	-0.719	0
443	Vento pressione	1.667	0	-1.5	-0.462	5	0	-1.5	-0.462
443	Vento depressione	1.667	0	2.625	0.808	5	0	2.625	0.808
444	Pesi strutturali	0	0	-0.262	0	5	0	-0.262	0
444	Permanenti portati	0	0	-0.719	0	5	0	-0.719	0
444	Neve	0	0	-0.719	0	5	0	-0.719	0
444	Vento pressione	0	0	-1.5	-0.462	5	0	-1.5	-0.462
444	Vento depressione	0	0	2.625	0.808	5	0	2.625	0.808
445	Pesi strutturali	0	0	-0.262	0	3.333	0	-0.262	0
445	Permanenti portati	0	0	-0.719	0	3.333	0	-0.719	0
445	Neve	0	0	-0.719	0	3.333	0	-0.719	0
445	Vento pressione	0	0	-1.5	-0.462	3.333	0	-1.5	-0.462
445	Vento depressione	0	0	2.625	0.808	3.333	0	2.625	0.808
445	Pesi strutturali	3.333	0	-0.262	0	3.75	0	-0.229	0
445	Permanenti portati	3.333	0	-0.719	0	3.75	0	-0.629	0
445	Neve	3.333	0	-0.719	0	3.75	0	-0.629	0
445	Vento pressione	3.333	0	-1.5	-0.462	3.75	0	-1.313	-0.404
445	Vento depressione	3.333	0	2.625	0.808	3.75	0	2.297	0.707
445	Pesi strutturali	3.75	0	-0.229	0	3.971	0	-0.188	0
445	Permanenti portati	3.75	0	-0.629	0	3.971	0	-0.518	0
445	Neve	3.75	0	-0.629	0	3.971	0	-0.518	0
445	Vento pressione	3.75	0	-1.313	-0.404	3.971	0	-1.08	-0.333
445	Vento depressione	3.75	0	2.297	0.707	3.971	0	1.89	0.582
445	Pesi strutturali	3.971	0	-0.188	0	4.727	0	-0.049	0
445	Permanenti portati	3.971	0	-0.518	0	4.727	0	-0.135	0
445	Neve	3.971	0	-0.518	0	4.727	0	-0.135	0
445	Vento pressione	3.971	0	-1.08	-0.333	4.727	0	-0.281	-0.087
445	Vento depressione	3.971	0	1.89	0.582	4.727	0	0.492	0.152
445	Pesi strutturali	4.727	0	-0.049	0	4.779	0	-0.04	0
445	Permanenti portati	4.727	0	-0.135	0	4.779	0	-0.11	0
445	Neve	4.727	0	-0.135	0	4.779	0	-0.11	0
445	Vento pressione	4.727	0	-0.281	-0.087	4.779	0	-0.229	-0.07
445	Vento depressione	4.727	0	0.492	0.152	4.779	0	0.4	0.123
445	Pesi strutturali	4.779	0	-0.04	0	4.833	0	-0.03	0
445	Permanenti portati	4.779	0	-0.11	0	4.833	0	-0.082	0
445	Neve	4.779	0	-0.11	0	4.833	0	-0.082	0
445	Vento pressione	4.779	0	-0.229	-0.07	4.833	0	-0.171	-0.053
445	Vento depressione	4.779	0	0.4	0.123	4.833	0	0.299	0.092
445	Pesi strutturali	4.833	0	-0.03	0	4.859	0	-0.028	0
445	Permanenti portati	4.833	0	-0.082	0	4.859	0	-0.077	0
445	Neve	4.833	0	-0.082	0	4.859	0	-0.077	0
445	Vento pressione	4.833	0	-0.171	-0.053	4.859	0	-0.16	-0.049
445	Vento depressione	4.833	0	0.299	0.092	4.859	0	0.279	0.086
445	Pesi strutturali	4.859	0	-0.028	0	4.9	0	-0.019	0
445	Permanenti portati	4.859	0	-0.077	0	4.9	0	-0.053	0
445	Neve	4.859	0	-0.077	0	4.9	0	-0.053	0
445	Vento pressione	4.859	0	-0.16	-0.049	4.9	0	-0.11	-0.034
445	Vento depressione	4.859	0	0.279	0.086	4.9	0	0.192	0.059
445	Pesi strutturali	4.9	0	-0.019	0	4.919	0	-0.015	0
445	Permanenti portati	4.9	0	-0.053	0	4.919	0	-0.041	0
445	Neve	4.9	0	-0.053	0	4.919	0	-0.041	0
445	Vento pressione	4.9	0	-0.11	-0.034	4.919	0	-0.085	-0.026
445	Vento depressione	4.9	0	0.192	0.059	4.919	0	0.148	0.046
445	Pesi strutturali	4.919	0	-0.015	0	5	0	0	0
445	Permanenti portati	4.919	0	-0.041	0	5	0	0	0
445	Neve	4.919	0	-0.041	0	5	0	0	0
445	Vento pressione	4.919	0	-0.085	-0.026	5	0	0	0
445	Vento depressione	4.919	0	0.148	0.046	5	0	0	0
446	Pesi strutturali	0	0	-0.262	0	5	0	-0.262	0
446	Permanenti portati	0	0	-0.719	0	5	0	-0.719	0
446	Neve	0	0	-0.719	0	5	0	-0.719	0
446	Vento pressione	0	0	-1.5	-0.462	5	0	-1.5	-0.462
446	Vento depressione	0	0	2.625	0.808	5	0	2.625	0.808
447	Pesi strutturali	0	0	-0.262	0	5	0	-0.262	0
447	Permanenti portati	0	0	-0.719	0	5	0	-0.719	0
447	Neve	0	0	-0.719	0	5	0	-0.719	0
447	Vento pressione	0	0	-1.5	-0.462	5	0	-1.5	-0.462
447	Vento depressione	0	0	2.625	0.808	5	0	2.625	0.808
448	Pesi strutturali	0	0	0	0	0.081	0	-0.015	0
448	Permanenti portati	0	0	0	0	0.081	0	-0.041	0
448	Neve	0	0	0	0	0.081	0	-0.041	0
448	Vento pressione	0	0	0	0	0.081	0	-0.085	-0.026
448	Vento depressione	0	0	0	0	0.081	0	0.148	0.046
448	Pesi strutturali	0.081	0	-0.015	0	0.1	0	-0.019	0
448	Permanenti portati	0.081	0	-0.041	0	0.1	0	-0.053	0
448	Neve	0.081	0	-0.041	0	0.1	0	-0.053	0
448	Vento pressione	0.081	0	-0.085	-0.026	0.1	0	-0.11	-0.034
448	Vento depressione	0.081	0	0.148	0.046	0.1	0	0.192	0.059
448	Pesi strutturali	0.1	0	-0.019	0	0.141	0	-0.028	0
448	Permanenti portati	0.1	0	-0.053	0	0.141	0	-0.077	0
448	Neve	0.1	0	-0.053	0	0.141	0	-0.077	0
448	Vento pressione	0.1	0	-0.11	-0.034	0.141	0	-0.16	-0.049

Indice asta	Condizione	Posizione iniziale	F1 iniziale	F2 iniziale	F3 iniziale	Posizione finale	F1 finale	F2 finale	F3 finale
448	Vento depressione	0.1	0	0.192	0.059	0.141	0	0.279	0.086
448	Pesi strutturali	0.141	0	-0.028	0	0.167	0	-0.03	0
448	Permanenti portati	0.141	0	-0.077	0	0.167	0	-0.082	0
448	Neve	0.141	0	-0.077	0	0.167	0	-0.082	0
448	Vento pressione	0.141	0	-0.16	-0.049	0.167	0	-0.171	-0.053
448	Vento depressione	0.141	0	0.279	0.086	0.167	0	0.299	0.092
448	Pesi strutturali	0.167	0	-0.03	0	0.221	0	-0.04	0
448	Permanenti portati	0.167	0	-0.082	0	0.221	0	-0.11	0
448	Neve	0.167	0	-0.082	0	0.221	0	-0.11	0
448	Vento pressione	0.167	0	-0.171	-0.053	0.221	0	-0.229	-0.07
448	Vento depressione	0.167	0	0.299	0.092	0.221	0	0.4	0.123
448	Pesi strutturali	0.221	0	-0.04	0	0.273	0	-0.049	0
448	Permanenti portati	0.221	0	-0.11	0	0.273	0	-0.135	0
448	Neve	0.221	0	-0.11	0	0.273	0	-0.135	0
448	Vento pressione	0.221	0	-0.229	-0.07	0.273	0	-0.281	-0.087
448	Vento depressione	0.221	0	0.4	0.123	0.273	0	0.492	0.152
448	Pesi strutturali	0.273	0	-0.049	0	1.25	0	-0.229	0
448	Permanenti portati	0.273	0	-0.135	0	1.25	0	-0.629	0
448	Neve	0.273	0	-0.135	0	1.25	0	-0.629	0
448	Vento pressione	0.273	0	-0.281	-0.087	1.25	0	-1.313	-0.404
448	Vento depressione	0.273	0	0.492	0.152	1.25	0	2.297	0.707
448	Pesi strutturali	1.25	0	-0.229	0	1.667	0	-0.262	0
448	Permanenti portati	1.25	0	-0.629	0	1.667	0	-0.719	0
448	Neve	1.25	0	-0.629	0	1.667	0	-0.719	0
448	Vento pressione	1.25	0	-1.313	-0.404	1.667	0	-1.5	-0.462
448	Vento depressione	1.25	0	2.297	0.707	1.667	0	2.625	0.808
448	Pesi strutturali	1.667	0	-0.262	0	5	0	-0.262	0
448	Permanenti portati	1.667	0	-0.719	0	5	0	-0.719	0
448	Neve	1.667	0	-0.719	0	5	0	-0.719	0
448	Vento pressione	1.667	0	-1.5	-0.462	5	0	-1.5	-0.462
448	Vento depressione	1.667	0	2.625	0.808	5	0	2.625	0.808
449	Pesi strutturali	0	0	-0.262	0	5	0	-0.262	0
449	Permanenti portati	0	0	-0.719	0	5	0	-0.719	0
449	Neve	0	0	-0.719	0	5	0	-0.719	0
449	Vento pressione	0	0	-1.5	-0.462	5	0	-1.5	-0.462
449	Vento depressione	0	0	2.625	0.808	5	0	2.625	0.808
450	Pesi strutturali	0	0	-0.262	0	3.333	0	-0.262	0
450	Permanenti portati	0	0	-0.719	0	3.333	0	-0.719	0
450	Neve	0	0	-0.719	0	3.333	0	-0.719	0
450	Vento pressione	0	0	-1.5	-0.462	3.333	0	-1.5	-0.462
450	Vento depressione	0	0	2.625	0.808	3.333	0	2.625	0.808
450	Pesi strutturali	3.333	0	-0.262	0	3.75	0	-0.229	0
450	Permanenti portati	3.333	0	-0.719	0	3.75	0	-0.629	0
450	Neve	3.333	0	-0.719	0	3.75	0	-0.629	0
450	Vento pressione	3.333	0	-1.5	-0.462	3.75	0	-1.313	-0.404
450	Vento depressione	3.333	0	2.625	0.808	3.75	0	2.297	0.707
450	Pesi strutturali	3.75	0	-0.229	0	3.971	0	-0.188	0
450	Permanenti portati	3.75	0	-0.629	0	3.971	0	-0.518	0
450	Neve	3.75	0	-0.629	0	3.971	0	-0.518	0
450	Vento pressione	3.75	0	-1.313	-0.404	3.971	0	-1.08	-0.333
450	Vento depressione	3.75	0	2.297	0.707	3.971	0	1.89	0.582
450	Pesi strutturali	3.971	0	-0.188	0	4.727	0	-0.049	0
450	Permanenti portati	3.971	0	-0.518	0	4.727	0	-0.135	0
450	Neve	3.971	0	-0.518	0	4.727	0	-0.135	0
450	Vento pressione	3.971	0	-1.08	-0.333	4.727	0	-0.281	-0.087
450	Vento depressione	3.971	0	1.89	0.582	4.727	0	0.492	0.152
450	Pesi strutturali	4.727	0	-0.049	0	4.779	0	-0.04	0
450	Permanenti portati	4.727	0	-0.135	0	4.779	0	-0.11	0
450	Neve	4.727	0	-0.135	0	4.779	0	-0.11	0
450	Vento pressione	4.727	0	-0.281	-0.087	4.779	0	-0.229	-0.07
450	Vento depressione	4.727	0	0.492	0.152	4.779	0	0.4	0.123
450	Pesi strutturali	4.779	0	-0.04	0	4.833	0	-0.03	0
450	Permanenti portati	4.779	0	-0.11	0	4.833	0	-0.082	0
450	Neve	4.779	0	-0.11	0	4.833	0	-0.082	0
450	Vento pressione	4.779	0	-0.229	-0.07	4.833	0	-0.171	-0.053
450	Vento depressione	4.779	0	0.4	0.123	4.833	0	0.299	0.092
450	Pesi strutturali	4.833	0	-0.03	0	4.859	0	-0.028	0
450	Permanenti portati	4.833	0	-0.082	0	4.859	0	-0.077	0
450	Neve	4.833	0	-0.082	0	4.859	0	-0.077	0
450	Vento pressione	4.833	0	-0.171	-0.053	4.859	0	-0.16	-0.049
450	Vento depressione	4.833	0	0.299	0.092	4.859	0	0.279	0.086
450	Pesi strutturali	4.859	0	-0.028	0	4.9	0	-0.019	0
450	Permanenti portati	4.859	0	-0.077	0	4.9	0	-0.053	0
450	Neve	4.859	0	-0.077	0	4.9	0	-0.053	0
450	Vento pressione	4.859	0	-0.16	-0.049	4.9	0	-0.11	-0.034
450	Vento depressione	4.859	0	0.279	0.086	4.9	0	0.192	0.059
450	Pesi strutturali	4.9	0	-0.019	0	4.919	0	-0.015	0
450	Permanenti portati	4.9	0	-0.053	0	4.919	0	-0.041	0
450	Neve	4.9	0	-0.053	0	4.919	0	-0.041	0
450	Vento pressione	4.9	0	-0.11	-0.034	4.919	0	-0.085	-0.026
450	Vento depressione	4.9	0	0.192	0.059	4.919	0	0.148	0.046
450	Pesi strutturali	4.919	0	-0.015	0	5	0	0	0
450	Permanenti portati	4.919	0	-0.041	0	5	0	0	0
450	Neve	4.919	0	-0.041	0	5	0	0	0
450	Vento pressione	4.919	0	-0.085	-0.026	5	0	0	0
450	Vento depressione	4.919	0	0.148	0.046	5	0	0	0
451	Pesi strutturali	0	0	-0.262	0	3.75	0	-0.262	0
451	Permanenti portati	0	0	-0.719	0	3.75	0	-0.719	0
451	Neve	0	0	-0.719	0	3.75	0	-0.719	0
451	Vento pressione	0	0	-1.5	-0.462	3.75	0	-1.5	-0.462
451	Vento depressione	0	0	2.625	0.808	3.75	0	2.625	0.808
452	Pesi strutturali	0	0	0	0	0.08	0	-0.02	0
452	Permanenti portati	0	0	0	0	0.08	0	-0.054	0
452	Neve	0	0	0	0	0.08	0	-0.054	0
452	Vento pressione	0	0	0	0	0.08	0	-0.112	-0.034
452	Vento depressione	0	0	0	0	0.08	0	0.196	0.06
452	Pesi strutturali	0.08	0	-0.021	0	0.1	0	-0.024	0
452	Permanenti portati	0.08	0	-0.058	0	0.1	0	-0.067	0

Indice asta	Condizione	Posizione iniziale	F1 iniziale	F2 iniziale	F3 iniziale	Posizione finale	F1 finale	F2 finale	F3 finale
452	Neve	0.08	0	-0.058	0	0.1	0	-0.067	0
452	Vento pressione	0.08	0	-0.122	-0.037	0.1	0	-0.14	-0.043
452	Vento depressione	0.08	0	0.213	0.066	0.1	0	0.245	0.075
452	Pesi strutturali	0.1	0	-0.024	0	0.125	0	-0.03	0
452	Permanenti portati	0.1	0	-0.067	0	0.125	0	-0.082	0
452	Neve	0.1	0	-0.067	0	0.125	0	-0.082	0
452	Vento pressione	0.1	0	-0.14	-0.043	0.125	0	-0.171	-0.053
452	Vento depressione	0.1	0	0.245	0.075	0.125	0	0.299	0.092
452	Pesi strutturali	0.125	0	-0.03	0	0.141	0	-0.036	0
452	Permanenti portati	0.125	0	-0.082	0	0.141	0	-0.1	0
452	Neve	0.125	0	-0.082	0	0.141	0	-0.1	0
452	Vento pressione	0.125	0	-0.171	-0.053	0.141	0	-0.209	-0.064
452	Vento depressione	0.125	0	0.299	0.092	0.141	0	0.366	0.113
452	Pesi strutturali	0.141	0	-0.036	0	0.185	0	-0.045	0
452	Permanenti portati	0.141	0	-0.1	0	0.185	0	-0.124	0
452	Neve	0.141	0	-0.1	0	0.185	0	-0.124	0
452	Vento pressione	0.141	0	-0.209	-0.064	0.185	0	-0.259	-0.08
452	Vento depressione	0.141	0	0.366	0.113	0.185	0	0.453	0.14
452	Pesi strutturali	0.185	0	-0.045	0	0.221	0	-0.054	0
452	Permanenti portati	0.185	0	-0.124	0	0.221	0	-0.149	0
452	Neve	0.185	0	-0.124	0	0.221	0	-0.149	0
452	Vento pressione	0.185	0	-0.259	-0.08	0.221	0	-0.31	-0.095
452	Vento depressione	0.185	0	0.453	0.14	0.221	0	0.542	0.167
452	Pesi strutturali	0.221	0	-0.05	0	0.753	0	-0.184	0
452	Permanenti portati	0.221	0	-0.138	0	0.753	0	-0.505	0
452	Neve	0.221	0	-0.138	0	0.753	0	-0.505	0
452	Vento pressione	0.221	0	-0.287	-0.088	0.753	0	-1.054	-0.324
452	Vento depressione	0.221	0	0.502	0.155	0.753	0	1.844	0.568
452	Pesi strutturali	0.753	0	-0.184	0	0.938	0	-0.229	0
452	Permanenti portati	0.753	0	-0.505	0	0.938	0	-0.629	0
452	Neve	0.753	0	-0.505	0	0.938	0	-0.629	0
452	Vento pressione	0.753	0	-1.054	-0.324	0.938	0	-1.313	-0.404
452	Vento depressione	0.753	0	1.844	0.568	0.938	0	2.297	0.707
452	Pesi strutturali	0.938	0	-0.229	0	1.25	0	-0.262	0
452	Permanenti portati	0.938	0	-0.629	0	1.25	0	-0.719	0
452	Neve	0.938	0	-0.629	0	1.25	0	-0.719	0
452	Vento pressione	0.938	0	-1.313	-0.404	1.25	0	-1.5	-0.462
452	Vento depressione	0.938	0	2.297	0.707	1.25	0	2.625	0.808
452	Pesi strutturali	1.25	0	-0.262	0	3.75	0	-0.262	0
452	Permanenti portati	1.25	0	-0.719	0	3.75	0	-0.719	0
452	Neve	1.25	0	-0.719	0	3.75	0	-0.719	0
452	Vento pressione	1.25	0	-1.5	-0.462	3.75	0	-1.5	-0.462
452	Vento depressione	1.25	0	2.625	0.808	3.75	0	2.625	0.808
453	Pesi strutturali	0	0	-0.262	0	1.667	0	-0.262	0
453	Permanenti portati	0	0	-0.719	0	1.667	0	-0.719	0
453	Neve	0	0	-0.719	0	1.667	0	-0.719	0
453	Vento pressione	0	0	-1.5	-0.462	1.667	0	-1.5	-0.462
453	Vento depressione	0	0	2.625	0.808	1.667	0	2.625	0.808
453	Pesi strutturali	1.667	0	-0.262	0	3.06	0	-0.152	0
453	Permanenti portati	1.667	0	-0.719	0	3.06	0	-0.419	0
453	Neve	1.667	0	-0.719	0	3.06	0	-0.419	0
453	Vento pressione	1.667	0	-1.5	-0.462	3.06	0	-0.873	-0.269
453	Vento depressione	1.667	0	2.625	0.808	3.06	0	1.528	0.471
453	Pesi strutturali	3.06	0	-0.152	0	3.167	0	-0.148	0
453	Permanenti portati	3.06	0	-0.419	0	3.167	0	-0.406	0
453	Neve	3.06	0	-0.419	0	3.167	0	-0.406	0
453	Vento pressione	3.06	0	-0.873	-0.269	3.167	0	-0.846	-0.261
453	Vento depressione	3.06	0	1.528	0.471	3.167	0	1.481	0.456
453	Pesi strutturali	3.167	0	-0.144	0	3.333	0	-0.131	0
453	Permanenti portati	3.167	0	-0.396	0	3.333	0	-0.36	0
453	Neve	3.167	0	-0.396	0	3.333	0	-0.36	0
453	Vento pressione	3.167	0	-0.825	-0.254	3.333	0	-0.75	-0.231
453	Vento depressione	3.167	0	1.444	0.445	3.333	0	1.313	0.404
453	Pesi strutturali	3.333	0	-0.131	0	3.5	0	-0.144	0
453	Permanenti portati	3.333	0	-0.36	0	3.5	0	-0.396	0
453	Neve	3.333	0	-0.36	0	3.5	0	-0.396	0
453	Vento pressione	3.333	0	-0.75	-0.231	3.5	0	-0.825	-0.254
453	Vento depressione	3.333	0	1.313	0.404	3.5	0	1.444	0.445
453	Pesi strutturali	3.5	0	-0.144	0	3.529	0	-0.148	0
453	Permanenti portati	3.5	0	-0.396	0	3.529	0	-0.406	0
453	Neve	3.5	0	-0.396	0	3.529	0	-0.406	0
453	Vento pressione	3.5	0	-0.825	-0.254	3.529	0	-0.846	-0.261
453	Vento depressione	3.5	0	1.444	0.445	3.529	0	1.481	0.456
453	Pesi strutturali	3.529	0	-0.148	0	3.609	0	-0.152	0
453	Permanenti portati	3.529	0	-0.406	0	3.609	0	-0.419	0
453	Neve	3.529	0	-0.406	0	3.609	0	-0.419	0
453	Vento pressione	3.529	0	-0.846	-0.261	3.609	0	-0.874	-0.269
453	Vento depressione	3.529	0	1.481	0.456	3.609	0	1.529	0.471
453	Pesi strutturali	3.609	0	-0.152	0	3.67	0	-0.157	0
453	Permanenti portati	3.609	0	-0.419	0	3.67	0	-0.433	0
453	Neve	3.609	0	-0.419	0	3.67	0	-0.433	0
453	Vento pressione	3.609	0	-0.874	-0.269	3.67	0	-0.903	-0.278
453	Vento depressione	3.609	0	1.529	0.471	3.67	0	1.58	0.487
453	Pesi strutturali	3.67	0	-0.157	0	3.689	0	-0.16	0
453	Permanenti portati	3.67	0	-0.433	0	3.689	0	-0.441	0
453	Neve	3.67	0	-0.433	0	3.689	0	-0.441	0
453	Vento pressione	3.67	0	-0.903	-0.278	3.689	0	-0.92	-0.283
453	Vento depressione	3.67	0	1.58	0.487	3.689	0	1.61	0.496
453	Pesi strutturali	3.689	0	-0.16	0	3.75	0	-0.163	0
453	Permanenti portati	3.689	0	-0.441	0	3.75	0	-0.45	0
453	Neve	3.689	0	-0.441	0	3.75	0	-0.45	0
453	Vento pressione	3.689	0	-0.92	-0.283	3.75	0	-0.938	-0.289
453	Vento depressione	3.689	0	1.61	0.496	3.75	0	1.641	0.505
453	Pesi strutturali	3.75	0	-0.163	0	5	0	-0.262	0
453	Permanenti portati	3.75	0	-0.45	0	5	0	-0.719	0
453	Neve	3.75	0	-0.45	0	5	0	-0.719	0
453	Vento pressione	3.75	0	-0.938	-0.289	5	0	-1.5	-0.462
453	Vento depressione	3.75	0	1.641	0.505	5	0	2.625	0.808

Indice asta	Condizione	Posizione iniziale	F1 iniziale	F2 iniziale	F3 iniziale	Posizione finale	F1 finale	F2 finale	F3 finale
454	Pesi strutturali	0	0	-0.262	0	5	0	-0.262	0
454	Permanenti portati	0	0	-0.719	0	5	0	-0.719	0
454	Neve	0	0	-0.719	0	5	0	-0.719	0
454	Vento pressione	0	0	-1.5	-0.462	5	0	-1.5	-0.462
454	Vento depressione	0	0	2.625	0.808	5	0	2.625	0.808
455	Pesi strutturali	0	0	-0.262	0	1.25	0	-0.163	0
455	Permanenti portati	0	0	-0.719	0	1.25	0	-0.45	0
455	Neve	0	0	-0.719	0	1.25	0	-0.45	0
455	Vento pressione	0	0	-1.5	-0.462	1.25	0	-0.938	-0.289
455	Vento depressione	0	0	2.625	0.808	1.25	0	1.641	0.505
455	Pesi strutturali	1.25	0	-0.163	0	1.311	0	-0.16	0
455	Permanenti portati	1.25	0	-0.45	0	1.311	0	-0.441	0
455	Neve	1.25	0	-0.45	0	1.311	0	-0.441	0
455	Vento pressione	1.25	0	-0.938	-0.289	1.311	0	-0.92	-0.283
455	Vento depressione	1.25	0	1.641	0.505	1.311	0	1.61	0.496
455	Pesi strutturali	1.311	0	-0.16	0	1.33	0	-0.157	0
455	Permanenti portati	1.311	0	-0.441	0	1.33	0	-0.433	0
455	Neve	1.311	0	-0.441	0	1.33	0	-0.433	0
455	Vento pressione	1.311	0	-0.92	-0.283	1.33	0	-0.903	-0.278
455	Vento depressione	1.311	0	1.61	0.496	1.33	0	1.58	0.487
455	Pesi strutturali	1.33	0	-0.157	0	1.391	0	-0.152	0
455	Permanenti portati	1.33	0	-0.433	0	1.391	0	-0.419	0
455	Neve	1.33	0	-0.433	0	1.391	0	-0.419	0
455	Vento pressione	1.33	0	-0.903	-0.278	1.391	0	-0.874	-0.269
455	Vento depressione	1.33	0	1.58	0.487	1.391	0	1.529	0.471
455	Pesi strutturali	1.391	0	-0.152	0	1.471	0	-0.148	0
455	Permanenti portati	1.391	0	-0.419	0	1.471	0	-0.406	0
455	Neve	1.391	0	-0.419	0	1.471	0	-0.406	0
455	Vento pressione	1.391	0	-0.874	-0.269	1.471	0	-0.846	-0.261
455	Vento depressione	1.391	0	1.529	0.471	1.471	0	1.481	0.456
455	Pesi strutturali	1.471	0	-0.148	0	1.5	0	-0.144	0
455	Permanenti portati	1.471	0	-0.406	0	1.5	0	-0.396	0
455	Neve	1.471	0	-0.406	0	1.5	0	-0.396	0
455	Vento pressione	1.471	0	-0.846	-0.261	1.5	0	-0.825	-0.254
455	Vento depressione	1.471	0	1.481	0.456	1.5	0	1.444	0.445
455	Pesi strutturali	1.5	0	-0.144	0	1.667	0	-0.131	0
455	Permanenti portati	1.5	0	-0.396	0	1.667	0	-0.36	0
455	Neve	1.5	0	-0.396	0	1.667	0	-0.36	0
455	Vento pressione	1.5	0	-0.825	-0.254	1.667	0	-0.75	-0.231
455	Vento depressione	1.5	0	1.444	0.445	1.667	0	1.313	0.404
455	Pesi strutturali	1.667	0	-0.131	0	1.833	0	-0.144	0
455	Permanenti portati	1.667	0	-0.36	0	1.833	0	-0.396	0
455	Neve	1.667	0	-0.36	0	1.833	0	-0.396	0
455	Vento pressione	1.667	0	-0.75	-0.231	1.833	0	-0.825	-0.254
455	Vento depressione	1.667	0	1.313	0.404	1.833	0	1.444	0.445
455	Pesi strutturali	1.833	0	-0.148	0	1.94	0	-0.152	0
455	Permanenti portati	1.833	0	-0.406	0	1.94	0	-0.419	0
455	Neve	1.833	0	-0.406	0	1.94	0	-0.419	0
455	Vento pressione	1.833	0	-0.846	-0.261	1.94	0	-0.873	-0.269
455	Vento depressione	1.833	0	1.481	0.456	1.94	0	1.528	0.471
455	Pesi strutturali	1.94	0	-0.152	0	3.333	0	-0.262	0
455	Permanenti portati	1.94	0	-0.419	0	3.333	0	-0.719	0
455	Neve	1.94	0	-0.419	0	3.333	0	-0.719	0
455	Vento pressione	1.94	0	-0.873	-0.269	3.333	0	-1.5	-0.462
455	Vento depressione	1.94	0	1.528	0.471	3.333	0	2.625	0.808
455	Pesi strutturali	3.333	0	-0.262	0	5	0	-0.262	0
455	Permanenti portati	3.333	0	-0.719	0	5	0	-0.719	0
455	Neve	3.333	0	-0.719	0	5	0	-0.719	0
455	Vento pressione	3.333	0	-1.5	-0.462	5	0	-1.5	-0.462
455	Vento depressione	3.333	0	2.625	0.808	5	0	2.625	0.808
456	Pesi strutturali	0	0	-0.262	0	5	0	-0.262	0
456	Permanenti portati	0	0	-0.719	0	5	0	-0.719	0
456	Neve	0	0	-0.719	0	5	0	-0.719	0
456	Vento pressione	0	0	-1.5	-0.462	5	0	-1.5	-0.462
456	Vento depressione	0	0	2.625	0.808	5	0	2.625	0.808
457	Pesi strutturali	0	0	-0.262	0	1.667	0	-0.262	0
457	Permanenti portati	0	0	-0.719	0	1.667	0	-0.719	0
457	Neve	0	0	-0.719	0	1.667	0	-0.719	0
457	Vento pressione	0	0	-1.5	-0.462	1.667	0	-1.5	-0.462
457	Vento depressione	0	0	2.625	0.808	1.667	0	2.625	0.808
457	Pesi strutturali	1.667	0	-0.262	0	3.06	0	-0.152	0
457	Permanenti portati	1.667	0	-0.719	0	3.06	0	-0.419	0
457	Neve	1.667	0	-0.719	0	3.06	0	-0.419	0
457	Vento pressione	1.667	0	-1.5	-0.462	3.06	0	-0.873	-0.269
457	Vento depressione	1.667	0	2.625	0.808	3.06	0	1.528	0.471
457	Pesi strutturali	3.06	0	-0.152	0	3.167	0	-0.148	0
457	Permanenti portati	3.06	0	-0.419	0	3.167	0	-0.406	0
457	Neve	3.06	0	-0.419	0	3.167	0	-0.406	0
457	Vento pressione	3.06	0	-0.873	-0.269	3.167	0	-0.846	-0.261
457	Vento depressione	3.06	0	1.528	0.471	3.167	0	1.481	0.456
457	Pesi strutturali	3.167	0	-0.144	0	3.333	0	-0.131	0
457	Permanenti portati	3.167	0	-0.396	0	3.333	0	-0.36	0
457	Neve	3.167	0	-0.396	0	3.333	0	-0.36	0
457	Vento pressione	3.167	0	-0.825	-0.254	3.333	0	-0.75	-0.231
457	Vento depressione	3.167	0	1.444	0.445	3.333	0	1.313	0.404
457	Pesi strutturali	3.333	0	-0.131	0	3.5	0	-0.144	0
457	Permanenti portati	3.333	0	-0.36	0	3.5	0	-0.396	0
457	Neve	3.333	0	-0.36	0	3.5	0	-0.396	0
457	Vento pressione	3.333	0	-0.75	-0.231	3.5	0	-0.825	-0.254
457	Vento depressione	3.333	0	1.313	0.404	3.5	0	1.444	0.445
457	Pesi strutturali	3.5	0	-0.144	0	3.529	0	-0.148	0
457	Permanenti portati	3.5	0	-0.396	0	3.529	0	-0.406	0
457	Neve	3.5	0	-0.396	0	3.529	0	-0.406	0
457	Vento pressione	3.5	0	-0.825	-0.254	3.529	0	-0.846	-0.261
457	Vento depressione	3.5	0	1.444	0.445	3.529	0	1.481	0.456
457	Pesi strutturali	3.529	0	-0.148	0	3.609	0	-0.152	0
457	Permanenti portati	3.529	0	-0.406	0	3.609	0	-0.419	0
457	Neve	3.529	0	-0.406	0	3.609	0	-0.419	0

Indice asta	Condizione	Posizione iniziale	F1 iniziale	F2 iniziale	F3 iniziale	Posizione finale	F1 finale	F2 finale	F3 finale
457	Vento pressione	3.529	0	-0.846	-0.261	3.609	0	-0.874	-0.269
457	Vento depressione	3.529	0	1.481	0.456	3.609	0	1.529	0.471
457	Pesi strutturali	3.609	0	-0.152	0	3.67	0	-0.157	0
457	Permanenti portati	3.609	0	-0.419	0	3.67	0	-0.433	0
457	Neve	3.609	0	-0.419	0	3.67	0	-0.433	0
457	Vento pressione	3.609	0	-0.874	-0.269	3.67	0	-0.903	-0.278
457	Vento depressione	3.609	0	1.529	0.471	3.67	0	1.58	0.487
457	Pesi strutturali	3.67	0	-0.157	0	3.689	0	-0.16	0
457	Permanenti portati	3.67	0	-0.433	0	3.689	0	-0.441	0
457	Neve	3.67	0	-0.433	0	3.689	0	-0.441	0
457	Vento pressione	3.67	0	-0.903	-0.278	3.689	0	-0.92	-0.283
457	Vento depressione	3.67	0	1.58	0.487	3.689	0	1.61	0.496
457	Pesi strutturali	3.689	0	-0.16	0	3.75	0	-0.163	0
457	Permanenti portati	3.689	0	-0.441	0	3.75	0	-0.45	0
457	Neve	3.689	0	-0.441	0	3.75	0	-0.45	0
457	Vento pressione	3.689	0	-0.92	-0.283	3.75	0	-0.938	-0.289
457	Vento depressione	3.689	0	1.61	0.496	3.75	0	1.641	0.505
457	Pesi strutturali	3.75	0	-0.163	0	5	0	-0.262	0
457	Permanenti portati	3.75	0	-0.45	0	5	0	-0.719	0
457	Neve	3.75	0	-0.45	0	5	0	-0.719	0
457	Vento pressione	3.75	0	-0.938	-0.289	5	0	-1.5	-0.462
457	Vento depressione	3.75	0	1.641	0.505	5	0	2.625	0.808
458	Pesi strutturali	0	0	-0.262	0	5	0	-0.262	0
458	Permanenti portati	0	0	-0.719	0	5	0	-0.719	0
458	Neve	0	0	-0.719	0	5	0	-0.719	0
458	Vento pressione	0	0	-1.5	-0.462	5	0	-1.5	-0.462
458	Vento depressione	0	0	2.625	0.808	5	0	2.625	0.808
459	Pesi strutturali	0	0	-0.262	0	5	0	-0.262	0
459	Permanenti portati	0	0	-0.719	0	5	0	-0.719	0
459	Neve	0	0	-0.719	0	5	0	-0.719	0
459	Vento pressione	0	0	-1.5	-0.462	5	0	-1.5	-0.462
459	Vento depressione	0	0	2.625	0.808	5	0	2.625	0.808
460	Pesi strutturali	0	0	-0.262	0	1.25	0	-0.163	0
460	Permanenti portati	0	0	-0.719	0	1.25	0	-0.45	0
460	Neve	0	0	-0.719	0	1.25	0	-0.45	0
460	Vento pressione	0	0	-1.5	-0.462	1.25	0	-0.938	-0.289
460	Vento depressione	0	0	2.625	0.808	1.25	0	1.641	0.505
460	Pesi strutturali	1.25	0	-0.163	0	1.311	0	-0.16	0
460	Permanenti portati	1.25	0	-0.45	0	1.311	0	-0.441	0
460	Neve	1.25	0	-0.45	0	1.311	0	-0.441	0
460	Vento pressione	1.25	0	-0.938	-0.289	1.311	0	-0.92	-0.283
460	Vento depressione	1.25	0	1.641	0.505	1.311	0	1.61	0.496
460	Pesi strutturali	1.311	0	-0.16	0	1.33	0	-0.157	0
460	Permanenti portati	1.311	0	-0.441	0	1.33	0	-0.433	0
460	Neve	1.311	0	-0.441	0	1.33	0	-0.433	0
460	Vento pressione	1.311	0	-0.92	-0.283	1.33	0	-0.903	-0.278
460	Vento depressione	1.311	0	1.61	0.496	1.33	0	1.58	0.487
460	Pesi strutturali	1.33	0	-0.157	0	1.391	0	-0.152	0
460	Permanenti portati	1.33	0	-0.433	0	1.391	0	-0.419	0
460	Neve	1.33	0	-0.433	0	1.391	0	-0.419	0
460	Vento pressione	1.33	0	-0.903	-0.278	1.391	0	-0.874	-0.269
460	Vento depressione	1.33	0	1.58	0.487	1.391	0	1.529	0.471
460	Pesi strutturali	1.391	0	-0.152	0	1.471	0	-0.148	0
460	Permanenti portati	1.391	0	-0.419	0	1.471	0	-0.406	0
460	Neve	1.391	0	-0.419	0	1.471	0	-0.406	0
460	Vento pressione	1.391	0	-0.874	-0.269	1.471	0	-0.846	-0.261
460	Vento depressione	1.391	0	1.529	0.471	1.471	0	1.481	0.456
460	Pesi strutturali	1.471	0	-0.148	0	1.5	0	-0.144	0
460	Permanenti portati	1.471	0	-0.406	0	1.5	0	-0.396	0
460	Neve	1.471	0	-0.406	0	1.5	0	-0.396	0
460	Vento pressione	1.471	0	-0.846	-0.261	1.5	0	-0.825	-0.254
460	Vento depressione	1.471	0	1.481	0.456	1.5	0	1.444	0.445
460	Pesi strutturali	1.5	0	-0.144	0	1.667	0	-0.131	0
460	Permanenti portati	1.5	0	-0.396	0	1.667	0	-0.36	0
460	Neve	1.5	0	-0.396	0	1.667	0	-0.36	0
460	Vento pressione	1.5	0	-0.825	-0.254	1.667	0	-0.75	-0.231
460	Vento depressione	1.5	0	1.444	0.445	1.667	0	1.313	0.404
460	Pesi strutturali	1.667	0	-0.131	0	1.833	0	-0.144	0
460	Permanenti portati	1.667	0	-0.36	0	1.833	0	-0.396	0
460	Neve	1.667	0	-0.36	0	1.833	0	-0.396	0
460	Vento pressione	1.667	0	-0.75	-0.231	1.833	0	-0.825	-0.254
460	Vento depressione	1.667	0	1.313	0.404	1.833	0	1.444	0.445
460	Pesi strutturali	1.833	0	-0.148	0	1.94	0	-0.152	0
460	Permanenti portati	1.833	0	-0.406	0	1.94	0	-0.419	0
460	Neve	1.833	0	-0.406	0	1.94	0	-0.419	0
460	Vento pressione	1.833	0	-0.846	-0.261	1.94	0	-0.873	-0.269
460	Vento depressione	1.833	0	1.481	0.456	1.94	0	1.528	0.471
460	Pesi strutturali	1.94	0	-0.152	0	3.333	0	-0.262	0
460	Permanenti portati	1.94	0	-0.419	0	3.333	0	-0.719	0
460	Neve	1.94	0	-0.419	0	3.333	0	-0.719	0
460	Vento pressione	1.94	0	-0.873	-0.269	3.333	0	-1.5	-0.462
460	Vento depressione	1.94	0	1.528	0.471	3.333	0	2.625	0.808
460	Pesi strutturali	3.333	0	-0.262	0	5	0	-0.262	0
460	Permanenti portati	3.333	0	-0.719	0	5	0	-0.719	0
460	Neve	3.333	0	-0.719	0	5	0	-0.719	0
460	Vento pressione	3.333	0	-1.5	-0.462	5	0	-1.5	-0.462
460	Vento depressione	3.333	0	2.625	0.808	5	0	2.625	0.808
461	Pesi strutturali	0	0	-0.262	0	5	0	-0.262	0
461	Permanenti portati	0	0	-0.719	0	5	0	-0.719	0
461	Neve	0	0	-0.719	0	5	0	-0.719	0
461	Vento pressione	0	0	-1.5	-0.462	5	0	-1.5	-0.462
461	Vento depressione	0	0	2.625	0.808	5	0	2.625	0.808
462	Pesi strutturali	0	0	-0.262	0	1.667	0	-0.262	0
462	Permanenti portati	0	0	-0.719	0	1.667	0	-0.719	0
462	Neve	0	0	-0.719	0	1.667	0	-0.719	0
462	Vento pressione	0	0	-1.5	-0.462	1.667	0	-1.5	-0.462
462	Vento depressione	0	0	2.625	0.808	1.667	0	2.625	0.808
462	Pesi strutturali	1.667	0	-0.262	0	3.06	0	-0.152	0

Indice asta	Condizione	Posizione iniziale	F1 iniziale	F2 iniziale	F3 iniziale	Posizione finale	F1 finale	F2 finale	F3 finale
462	Permanenti portati	1.667	0	-0.719	0	3.06	0	-0.419	0
462	Neve	1.667	0	-0.719	0	3.06	0	-0.419	0
462	Vento pressione	1.667	0	-1.5	-0.462	3.06	0	-0.873	-0.269
462	Vento depressione	1.667	0	2.625	0.808	3.06	0	1.528	0.471
462	Pesi strutturali	3.06	0	-0.152	0	3.167	0	-0.148	0
462	Permanenti portati	3.06	0	-0.419	0	3.167	0	-0.406	0
462	Neve	3.06	0	-0.419	0	3.167	0	-0.406	0
462	Vento pressione	3.06	0	-0.873	-0.269	3.167	0	-0.846	-0.261
462	Vento depressione	3.06	0	1.528	0.471	3.167	0	1.481	0.456
462	Pesi strutturali	3.167	0	-0.144	0	3.333	0	-0.131	0
462	Permanenti portati	3.167	0	-0.396	0	3.333	0	-0.36	0
462	Neve	3.167	0	-0.396	0	3.333	0	-0.36	0
462	Vento pressione	3.167	0	-0.825	-0.254	3.333	0	-0.75	-0.231
462	Vento depressione	3.167	0	1.444	0.445	3.333	0	1.313	0.404
462	Pesi strutturali	3.333	0	-0.131	0	3.5	0	-0.144	0
462	Permanenti portati	3.333	0	-0.36	0	3.5	0	-0.396	0
462	Neve	3.333	0	-0.36	0	3.5	0	-0.396	0
462	Vento pressione	3.333	0	-0.75	-0.231	3.5	0	-0.825	-0.254
462	Vento depressione	3.333	0	1.313	0.404	3.5	0	1.444	0.445
462	Pesi strutturali	3.5	0	-0.144	0	3.529	0	-0.148	0
462	Permanenti portati	3.5	0	-0.396	0	3.529	0	-0.406	0
462	Neve	3.5	0	-0.396	0	3.529	0	-0.406	0
462	Vento pressione	3.5	0	-0.825	-0.254	3.529	0	-0.846	-0.261
462	Vento depressione	3.5	0	1.444	0.445	3.529	0	1.481	0.456
462	Pesi strutturali	3.529	0	-0.148	0	3.609	0	-0.152	0
462	Permanenti portati	3.529	0	-0.406	0	3.609	0	-0.419	0
462	Neve	3.529	0	-0.406	0	3.609	0	-0.419	0
462	Vento pressione	3.529	0	-0.846	-0.261	3.609	0	-0.874	-0.269
462	Vento depressione	3.529	0	1.481	0.456	3.609	0	1.529	0.471
462	Pesi strutturali	3.609	0	-0.152	0	3.67	0	-0.157	0
462	Permanenti portati	3.609	0	-0.419	0	3.67	0	-0.433	0
462	Neve	3.609	0	-0.419	0	3.67	0	-0.433	0
462	Vento pressione	3.609	0	-0.874	-0.269	3.67	0	-0.903	-0.278
462	Vento depressione	3.609	0	1.529	0.471	3.67	0	1.58	0.487
462	Pesi strutturali	3.67	0	-0.157	0	3.689	0	-0.16	0
462	Permanenti portati	3.67	0	-0.433	0	3.689	0	-0.441	0
462	Neve	3.67	0	-0.433	0	3.689	0	-0.441	0
462	Vento pressione	3.67	0	-0.903	-0.278	3.689	0	-0.92	-0.283
462	Vento depressione	3.67	0	1.58	0.487	3.689	0	1.61	0.496
462	Pesi strutturali	3.689	0	-0.16	0	3.75	0	-0.163	0
462	Permanenti portati	3.689	0	-0.441	0	3.75	0	-0.45	0
462	Neve	3.689	0	-0.441	0	3.75	0	-0.45	0
462	Vento pressione	3.689	0	-0.92	-0.283	3.75	0	-0.938	-0.289
462	Vento depressione	3.689	0	1.61	0.496	3.75	0	1.641	0.505
462	Pesi strutturali	3.75	0	-0.163	0	5	0	-0.262	0
462	Permanenti portati	3.75	0	-0.45	0	5	0	-0.719	0
462	Neve	3.75	0	-0.45	0	5	0	-0.719	0
462	Vento pressione	3.75	0	-0.938	-0.289	5	0	-1.5	-0.462
462	Vento depressione	3.75	0	1.641	0.505	5	0	2.625	0.808
463	Pesi strutturali	0	0	-0.262	0	3.75	0	-0.262	0
463	Permanenti portati	0	0	-0.719	0	3.75	0	-0.719	0
463	Neve	0	0	-0.719	0	3.75	0	-0.719	0
463	Vento pressione	0	0	-1.5	-0.462	3.75	0	-1.5	-0.462
463	Vento depressione	0	0	2.625	0.808	3.75	0	2.625	0.808
464	Pesi strutturali	0	0	-0.262	0	1.063	0	-0.15	0
464	Permanenti portati	0	0	-0.719	0	1.063	0	-0.414	0
464	Neve	0	0	-0.719	0	1.063	0	-0.414	0
464	Vento pressione	0	0	-1.5	-0.462	1.063	0	-0.863	-0.266
464	Vento depressione	0	0	2.625	0.808	1.063	0	1.509	0.465
464	Pesi strutturali	1.063	0	-0.15	0	1.109	0	-0.148	0
464	Permanenti portati	1.063	0	-0.414	0	1.109	0	-0.406	0
464	Neve	1.063	0	-0.414	0	1.109	0	-0.406	0
464	Vento pressione	1.063	0	-0.863	-0.266	1.109	0	-0.846	-0.261
464	Vento depressione	1.063	0	1.509	0.465	1.109	0	1.481	0.456
464	Pesi strutturali	1.109	0	-0.148	0	1.123	0	-0.144	0
464	Permanenti portati	1.109	0	-0.406	0	1.123	0	-0.396	0
464	Neve	1.109	0	-0.406	0	1.123	0	-0.396	0
464	Vento pressione	1.109	0	-0.846	-0.261	1.123	0	-0.827	-0.255
464	Vento depressione	1.109	0	1.481	0.456	1.123	0	1.446	0.445
464	Pesi strutturali	1.123	0	-0.144	0	1.25	0	-0.131	0
464	Permanenti portati	1.123	0	-0.396	0	1.25	0	-0.36	0
464	Neve	1.123	0	-0.396	0	1.25	0	-0.36	0
464	Vento pressione	1.123	0	-0.827	-0.255	1.25	0	-0.75	-0.231
464	Vento depressione	1.123	0	1.446	0.445	1.25	0	1.313	0.404
464	Pesi strutturali	1.25	0	-0.131	0	1.33	0	-0.139	0
464	Permanenti portati	1.25	0	-0.36	0	1.33	0	-0.383	0
464	Neve	1.25	0	-0.36	0	1.33	0	-0.383	0
464	Vento pressione	1.25	0	-0.75	-0.231	1.33	0	-0.798	-0.246
464	Vento depressione	1.25	0	1.313	0.404	1.33	0	1.397	0.43
464	Pesi strutturali	1.33	0	-0.139	0	1.391	0	-0.148	0
464	Permanenti portati	1.33	0	-0.383	0	1.391	0	-0.406	0
464	Neve	1.33	0	-0.383	0	1.391	0	-0.406	0
464	Vento pressione	1.33	0	-0.798	-0.246	1.391	0	-0.846	-0.261
464	Vento depressione	1.33	0	1.397	0.43	1.391	0	1.481	0.456
464	Pesi strutturali	1.391	0	-0.148	0	1.471	0	-0.154	0
464	Permanenti portati	1.391	0	-0.406	0	1.471	0	-0.423	0
464	Neve	1.391	0	-0.406	0	1.471	0	-0.423	0
464	Vento pressione	1.391	0	-0.846	-0.261	1.471	0	-0.883	-0.272
464	Vento depressione	1.391	0	1.481	0.456	1.471	0	1.545	0.476
464	Pesi strutturali	1.471	0	-0.154	0	2.5	0	-0.262	0
464	Permanenti portati	1.471	0	-0.423	0	2.5	0	-0.719	0
464	Neve	1.471	0	-0.423	0	2.5	0	-0.719	0
464	Vento pressione	1.471	0	-0.883	-0.272	2.5	0	-1.5	-0.462
464	Vento depressione	1.471	0	1.545	0.476	2.5	0	2.625	0.808
464	Pesi strutturali	2.5	0	-0.262	0	3.75	0	-0.262	0
464	Permanenti portati	2.5	0	-0.719	0	3.75	0	-0.719	0
464	Neve	2.5	0	-0.719	0	3.75	0	-0.719	0
464	Vento pressione	2.5	0	-1.5	-0.462	3.75	0	-1.5	-0.462

Indice asta	Condizione	Posizione iniziale	F1 iniziale	F2 iniziale	F3 iniziale	Posizione finale	F1 finale	F2 finale	F3 finale
464	Vento depressione	2.5	0	2.625	0.808	3.75	0	2.625	0.808
465	Pesi strutturali	0	0	-0.262	0	1.25	0	-0.163	0
465	Permanenti portati	0	0	-0.719	0	1.25	0	-0.45	0
465	Neve	0	0	-0.719	0	1.25	0	-0.45	0
465	Vento pressione	0	0	-1.5	-0.462	1.25	0	-0.938	-0.289
465	Vento depressione	0	0	2.625	0.808	1.25	0	1.641	0.505
465	Pesi strutturali	1.25	0	-0.163	0	1.311	0	-0.16	0
465	Permanenti portati	1.25	0	-0.45	0	1.311	0	-0.441	0
465	Neve	1.25	0	-0.45	0	1.311	0	-0.441	0
465	Vento pressione	1.25	0	-0.938	-0.289	1.311	0	-0.92	-0.283
465	Vento depressione	1.25	0	1.641	0.505	1.311	0	1.61	0.496
465	Pesi strutturali	1.311	0	-0.16	0	1.33	0	-0.157	0
465	Permanenti portati	1.311	0	-0.441	0	1.33	0	-0.433	0
465	Neve	1.311	0	-0.441	0	1.33	0	-0.433	0
465	Vento pressione	1.311	0	-0.92	-0.283	1.33	0	-0.903	-0.278
465	Vento depressione	1.311	0	1.61	0.496	1.33	0	1.58	0.487
465	Pesi strutturali	1.33	0	-0.157	0	1.391	0	-0.152	0
465	Permanenti portati	1.33	0	-0.433	0	1.391	0	-0.419	0
465	Neve	1.33	0	-0.433	0	1.391	0	-0.419	0
465	Vento pressione	1.33	0	-0.903	-0.278	1.391	0	-0.874	-0.269
465	Vento depressione	1.33	0	1.58	0.487	1.391	0	1.529	0.471
465	Pesi strutturali	1.391	0	-0.152	0	1.471	0	-0.148	0
465	Permanenti portati	1.391	0	-0.419	0	1.471	0	-0.406	0
465	Neve	1.391	0	-0.419	0	1.471	0	-0.406	0
465	Vento pressione	1.391	0	-0.874	-0.269	1.471	0	-0.846	-0.261
465	Vento depressione	1.391	0	1.529	0.471	1.471	0	1.481	0.456
465	Pesi strutturali	1.471	0	-0.148	0	1.5	0	-0.144	0
465	Permanenti portati	1.471	0	-0.406	0	1.5	0	-0.396	0
465	Neve	1.471	0	-0.406	0	1.5	0	-0.396	0
465	Vento pressione	1.471	0	-0.846	-0.261	1.5	0	-0.825	-0.254
465	Vento depressione	1.471	0	1.481	0.456	1.5	0	1.444	0.445
465	Pesi strutturali	1.5	0	-0.144	0	1.667	0	-0.131	0
465	Permanenti portati	1.5	0	-0.396	0	1.667	0	-0.36	0
465	Neve	1.5	0	-0.396	0	1.667	0	-0.36	0
465	Vento pressione	1.5	0	-0.825	-0.254	1.667	0	-0.75	-0.231
465	Vento depressione	1.5	0	1.444	0.445	1.667	0	1.313	0.404
465	Pesi strutturali	1.667	0	-0.131	0	1.94	0	-0.152	0
465	Permanenti portati	1.667	0	-0.36	0	1.94	0	-0.419	0
465	Neve	1.667	0	-0.36	0	1.94	0	-0.419	0
465	Vento pressione	1.667	0	-0.75	-0.231	1.94	0	-0.873	-0.269
465	Vento depressione	1.667	0	1.313	0.404	1.94	0	1.528	0.471
465	Pesi strutturali	1.94	0	-0.148	0	2.279	0	-0.179	0
465	Permanenti portati	1.94	0	-0.406	0	2.279	0	-0.492	0
465	Neve	1.94	0	-0.406	0	2.279	0	-0.492	0
465	Vento pressione	1.94	0	-0.846	-0.261	2.279	0	-1.025	-0.316
465	Vento depressione	1.94	0	1.481	0.456	2.279	0	1.794	0.553
465	Pesi strutturali	2.279	0	-0.179	0	3.333	0	-0.262	0
465	Permanenti portati	2.279	0	-0.492	0	3.333	0	-0.719	0
465	Neve	2.279	0	-0.492	0	3.333	0	-0.719	0
465	Vento pressione	2.279	0	-1.025	-0.316	3.333	0	-1.5	-0.462
465	Vento depressione	2.279	0	1.794	0.553	3.333	0	2.625	0.808
465	Pesi strutturali	3.333	0	-0.262	0	5	0	-0.262	0
465	Permanenti portati	3.333	0	-0.719	0	5	0	-0.719	0
465	Neve	3.333	0	-0.719	0	5	0	-0.719	0
465	Vento pressione	3.333	0	-1.5	-0.462	5	0	-1.5	-0.462
465	Vento depressione	3.333	0	2.625	0.808	5	0	2.625	0.808
466	Pesi strutturali	0	0	-0.262	0	5	0	-0.262	0
466	Permanenti portati	0	0	-0.719	0	5	0	-0.719	0
466	Neve	0	0	-0.719	0	5	0	-0.719	0
466	Vento pressione	0	0	-1.5	-0.462	5	0	-1.5	-0.462
466	Vento depressione	0	0	2.625	0.808	5	0	2.625	0.808
467	Pesi strutturali	0	0	-0.262	0	1.667	0	-0.262	0
467	Permanenti portati	0	0	-0.719	0	1.667	0	-0.719	0
467	Neve	0	0	-0.719	0	1.667	0	-0.719	0
467	Vento pressione	0	0	-1.5	-0.462	1.667	0	-1.5	-0.462
467	Vento depressione	0	0	2.625	0.808	1.667	0	2.625	0.808
467	Pesi strutturali	1.667	0	-0.262	0	2.721	0	-0.179	0
467	Permanenti portati	1.667	0	-0.719	0	2.721	0	-0.492	0
467	Neve	1.667	0	-0.719	0	2.721	0	-0.492	0
467	Vento pressione	1.667	0	-1.5	-0.462	2.721	0	-1.025	-0.316
467	Vento depressione	1.667	0	2.625	0.808	2.721	0	1.794	0.553
467	Pesi strutturali	2.721	0	-0.179	0	3.06	0	-0.148	0
467	Permanenti portati	2.721	0	-0.492	0	3.06	0	-0.406	0
467	Neve	2.721	0	-0.492	0	3.06	0	-0.406	0
467	Vento pressione	2.721	0	-1.025	-0.316	3.06	0	-0.846	-0.261
467	Vento depressione	2.721	0	1.794	0.553	3.06	0	1.481	0.456
467	Pesi strutturali	3.06	0	-0.152	0	3.333	0	-0.131	0
467	Permanenti portati	3.06	0	-0.419	0	3.333	0	-0.36	0
467	Neve	3.06	0	-0.419	0	3.333	0	-0.36	0
467	Vento pressione	3.06	0	-0.873	-0.269	3.333	0	-0.75	-0.231
467	Vento depressione	3.06	0	1.528	0.471	3.333	0	1.313	0.404
467	Pesi strutturali	3.333	0	-0.131	0	3.5	0	-0.144	0
467	Permanenti portati	3.333	0	-0.36	0	3.5	0	-0.396	0
467	Neve	3.333	0	-0.36	0	3.5	0	-0.396	0
467	Vento pressione	3.333	0	-0.75	-0.231	3.5	0	-0.825	-0.254
467	Vento depressione	3.333	0	1.313	0.404	3.5	0	1.444	0.445
467	Pesi strutturali	3.5	0	-0.144	0	3.529	0	-0.148	0
467	Permanenti portati	3.5	0	-0.396	0	3.529	0	-0.406	0
467	Neve	3.5	0	-0.396	0	3.529	0	-0.406	0
467	Vento pressione	3.5	0	-0.825	-0.254	3.529	0	-0.846	-0.261
467	Vento depressione	3.5	0	1.444	0.445	3.529	0	1.481	0.456
467	Pesi strutturali	3.529	0	-0.148	0	3.609	0	-0.152	0
467	Permanenti portati	3.529	0	-0.406	0	3.609	0	-0.419	0
467	Neve	3.529	0	-0.406	0	3.609	0	-0.419	0
467	Vento pressione	3.529	0	-0.846	-0.261	3.609	0	-0.874	-0.269
467	Vento depressione	3.529	0	1.481	0.456	3.609	0	1.529	0.471
467	Pesi strutturali	3.609	0	-0.152	0	3.67	0	-0.157	0
467	Permanenti portati	3.609	0	-0.419	0	3.67	0	-0.433	0

Indice asta	Condizione	Posizione iniziale	F1 iniziale	F2 iniziale	F3 iniziale	Posizione finale	F1 finale	F2 finale	F3 finale
467	Neve	3.609	0	-0.419	0	3.67	0	-0.433	0
467	Vento pressione	3.609	0	-0.874	-0.269	3.67	0	-0.903	-0.278
467	Vento depressione	3.609	0	1.529	0.471	3.67	0	1.58	0.487
467	Pesi strutturali	3.67	0	-0.157	0	3.689	0	-0.16	0
467	Permanenti portati	3.67	0	-0.433	0	3.689	0	-0.441	0
467	Neve	3.67	0	-0.433	0	3.689	0	-0.441	0
467	Vento pressione	3.67	0	-0.903	-0.278	3.689	0	-0.92	-0.283
467	Vento depressione	3.67	0	1.58	0.487	3.689	0	1.61	0.496
467	Pesi strutturali	3.689	0	-0.16	0	3.75	0	-0.163	0
467	Permanenti portati	3.689	0	-0.441	0	3.75	0	-0.45	0
467	Neve	3.689	0	-0.441	0	3.75	0	-0.45	0
467	Vento pressione	3.689	0	-0.92	-0.283	3.75	0	-0.938	-0.289
467	Vento depressione	3.689	0	1.61	0.496	3.75	0	1.641	0.505
467	Pesi strutturali	3.75	0	-0.163	0	5	0	-0.262	0
467	Permanenti portati	3.75	0	-0.45	0	5	0	-0.719	0
467	Neve	3.75	0	-0.45	0	5	0	-0.719	0
467	Vento pressione	3.75	0	-0.938	-0.289	5	0	-1.5	-0.462
467	Vento depressione	3.75	0	1.641	0.505	5	0	2.625	0.808
468	Pesi strutturali	0	0	-0.262	0	5	0	-0.262	0
468	Permanenti portati	0	0	-0.719	0	5	0	-0.719	0
468	Neve	0	0	-0.719	0	5	0	-0.719	0
468	Vento pressione	0	0	-1.5	-0.462	5	0	-1.5	-0.462
468	Vento depressione	0	0	2.625	0.808	5	0	2.625	0.808
469	Pesi strutturali	0	0	-0.262	0	1.25	0	-0.163	0
469	Permanenti portati	0	0	-0.719	0	1.25	0	-0.45	0
469	Neve	0	0	-0.719	0	1.25	0	-0.45	0
469	Vento pressione	0	0	-1.5	-0.462	1.25	0	-0.938	-0.289
469	Vento depressione	0	0	2.625	0.808	1.25	0	1.641	0.505
469	Pesi strutturali	1.25	0	-0.163	0	1.311	0	-0.16	0
469	Permanenti portati	1.25	0	-0.45	0	1.311	0	-0.441	0
469	Neve	1.25	0	-0.45	0	1.311	0	-0.441	0
469	Vento pressione	1.25	0	-0.938	-0.289	1.311	0	-0.92	-0.283
469	Vento depressione	1.25	0	1.641	0.505	1.311	0	1.61	0.496
469	Pesi strutturali	1.311	0	-0.16	0	1.33	0	-0.157	0
469	Permanenti portati	1.311	0	-0.441	0	1.33	0	-0.433	0
469	Neve	1.311	0	-0.441	0	1.33	0	-0.433	0
469	Vento pressione	1.311	0	-0.92	-0.283	1.33	0	-0.903	-0.278
469	Vento depressione	1.311	0	1.61	0.496	1.33	0	1.58	0.487
469	Pesi strutturali	1.33	0	-0.157	0	1.391	0	-0.152	0
469	Permanenti portati	1.33	0	-0.433	0	1.391	0	-0.419	0
469	Neve	1.33	0	-0.433	0	1.391	0	-0.419	0
469	Vento pressione	1.33	0	-0.903	-0.278	1.391	0	-0.874	-0.269
469	Vento depressione	1.33	0	1.58	0.487	1.391	0	1.529	0.471
469	Pesi strutturali	1.391	0	-0.152	0	1.471	0	-0.148	0
469	Permanenti portati	1.391	0	-0.419	0	1.471	0	-0.406	0
469	Neve	1.391	0	-0.419	0	1.471	0	-0.406	0
469	Vento pressione	1.391	0	-0.874	-0.269	1.471	0	-0.846	-0.261
469	Vento depressione	1.391	0	1.529	0.471	1.471	0	1.481	0.456
469	Pesi strutturali	1.471	0	-0.148	0	1.5	0	-0.144	0
469	Permanenti portati	1.471	0	-0.406	0	1.5	0	-0.396	0
469	Neve	1.471	0	-0.406	0	1.5	0	-0.396	0
469	Vento pressione	1.471	0	-0.846	-0.261	1.5	0	-0.825	-0.254
469	Vento depressione	1.471	0	1.481	0.456	1.5	0	1.444	0.445
469	Pesi strutturali	1.5	0	-0.144	0	1.667	0	-0.131	0
469	Permanenti portati	1.5	0	-0.396	0	1.667	0	-0.36	0
469	Neve	1.5	0	-0.396	0	1.667	0	-0.36	0
469	Vento pressione	1.5	0	-0.825	-0.254	1.667	0	-0.75	-0.231
469	Vento depressione	1.5	0	1.444	0.445	1.667	0	1.313	0.404
469	Pesi strutturali	1.667	0	-0.131	0	1.94	0	-0.152	0
469	Permanenti portati	1.667	0	-0.36	0	1.94	0	-0.419	0
469	Neve	1.667	0	-0.36	0	1.94	0	-0.419	0
469	Vento pressione	1.667	0	-0.75	-0.231	1.94	0	-0.873	-0.269
469	Vento depressione	1.667	0	1.313	0.404	1.94	0	1.528	0.471
469	Pesi strutturali	1.94	0	-0.148	0	2.279	0	-0.179	0
469	Permanenti portati	1.94	0	-0.406	0	2.279	0	-0.492	0
469	Neve	1.94	0	-0.406	0	2.279	0	-0.492	0
469	Vento pressione	1.94	0	-0.846	-0.261	2.279	0	-1.025	-0.316
469	Vento depressione	1.94	0	1.481	0.456	2.279	0	1.794	0.553
469	Pesi strutturali	2.279	0	-0.179	0	3.333	0	-0.262	0
469	Permanenti portati	2.279	0	-0.492	0	3.333	0	-0.719	0
469	Neve	2.279	0	-0.492	0	3.333	0	-0.719	0
469	Vento pressione	2.279	0	-1.025	-0.316	3.333	0	-1.5	-0.462
469	Vento depressione	2.279	0	1.794	0.553	3.333	0	2.625	0.808
469	Pesi strutturali	3.333	0	-0.262	0	5	0	-0.262	0
469	Permanenti portati	3.333	0	-0.719	0	5	0	-0.719	0
469	Neve	3.333	0	-0.719	0	5	0	-0.719	0
469	Vento pressione	3.333	0	-1.5	-0.462	5	0	-1.5	-0.462
469	Vento depressione	3.333	0	2.625	0.808	5	0	2.625	0.808
470	Pesi strutturali	0	0	-0.262	0	5	0	-0.262	0
470	Permanenti portati	0	0	-0.719	0	5	0	-0.719	0
470	Neve	0	0	-0.719	0	5	0	-0.719	0
470	Vento pressione	0	0	-1.5	-0.462	5	0	-1.5	-0.462
470	Vento depressione	0	0	2.625	0.808	5	0	2.625	0.808
471	Pesi strutturali	0	0	-0.262	0	5	0	-0.262	0
471	Permanenti portati	0	0	-0.719	0	5	0	-0.719	0
471	Neve	0	0	-0.719	0	5	0	-0.719	0
471	Vento pressione	0	0	-1.5	-0.462	5	0	-1.5	-0.462
471	Vento depressione	0	0	2.625	0.808	5	0	2.625	0.808
472	Pesi strutturali	0	0	-0.262	0	1.667	0	-0.262	0
472	Permanenti portati	0	0	-0.719	0	1.667	0	-0.719	0
472	Neve	0	0	-0.719	0	1.667	0	-0.719	0
472	Vento pressione	0	0	-1.5	-0.462	1.667	0	-1.5	-0.462
472	Vento depressione	0	0	2.625	0.808	1.667	0	2.625	0.808
472	Pesi strutturali	1.667	0	-0.262	0	2.721	0	-0.179	0
472	Permanenti portati	1.667	0	-0.719	0	2.721	0	-0.492	0
472	Neve	1.667	0	-0.719	0	2.721	0	-0.492	0
472	Vento pressione	1.667	0	-1.5	-0.462	2.721	0	-1.025	-0.316
472	Vento depressione	1.667	0	2.625	0.808	2.721	0	1.794	0.553

Indice asta	Condizione	Posizione iniziale	F1 iniziale	F2 iniziale	F3 iniziale	Posizione finale	F1 finale	F2 finale	F3 finale
472	Pesi strutturali	2.721	0	-0.179	0	3.06	0	-0.148	0
472	Permanenti portati	2.721	0	-0.492	0	3.06	0	-0.406	0
472	Neve	2.721	0	-0.492	0	3.06	0	-0.406	0
472	Vento pressione	2.721	0	-1.025	-0.316	3.06	0	-0.846	-0.261
472	Vento depressione	2.721	0	1.794	0.553	3.06	0	1.481	0.456
472	Pesi strutturali	3.06	0	-0.152	0	3.333	0	-0.131	0
472	Permanenti portati	3.06	0	-0.419	0	3.333	0	-0.36	0
472	Neve	3.06	0	-0.419	0	3.333	0	-0.36	0
472	Vento pressione	3.06	0	-0.873	-0.269	3.333	0	-0.75	-0.231
472	Vento depressione	3.06	0	1.528	0.471	3.333	0	1.313	0.404
472	Pesi strutturali	3.333	0	-0.131	0	3.5	0	-0.144	0
472	Permanenti portati	3.333	0	-0.36	0	3.5	0	-0.396	0
472	Neve	3.333	0	-0.36	0	3.5	0	-0.396	0
472	Vento pressione	3.333	0	-0.75	-0.231	3.5	0	-0.825	-0.254
472	Vento depressione	3.333	0	1.313	0.404	3.5	0	1.444	0.445
472	Pesi strutturali	3.5	0	-0.144	0	3.529	0	-0.148	0
472	Permanenti portati	3.5	0	-0.396	0	3.529	0	-0.406	0
472	Neve	3.5	0	-0.396	0	3.529	0	-0.406	0
472	Vento pressione	3.5	0	-0.825	-0.254	3.529	0	-0.846	-0.261
472	Vento depressione	3.5	0	1.444	0.445	3.529	0	1.481	0.456
472	Pesi strutturali	3.529	0	-0.148	0	3.609	0	-0.152	0
472	Permanenti portati	3.529	0	-0.406	0	3.609	0	-0.419	0
472	Neve	3.529	0	-0.406	0	3.609	0	-0.419	0
472	Vento pressione	3.529	0	-0.846	-0.261	3.609	0	-0.874	-0.269
472	Vento depressione	3.529	0	1.481	0.456	3.609	0	1.529	0.471
472	Pesi strutturali	3.609	0	-0.152	0	3.67	0	-0.157	0
472	Permanenti portati	3.609	0	-0.419	0	3.67	0	-0.433	0
472	Neve	3.609	0	-0.419	0	3.67	0	-0.433	0
472	Vento pressione	3.609	0	-0.874	-0.269	3.67	0	-0.903	-0.278
472	Vento depressione	3.609	0	1.529	0.471	3.67	0	1.58	0.487
472	Pesi strutturali	3.67	0	-0.157	0	3.689	0	-0.16	0
472	Permanenti portati	3.67	0	-0.433	0	3.689	0	-0.441	0
472	Neve	3.67	0	-0.433	0	3.689	0	-0.441	0
472	Vento pressione	3.67	0	-0.903	-0.278	3.689	0	-0.92	-0.283
472	Vento depressione	3.67	0	1.58	0.487	3.689	0	1.61	0.496
472	Pesi strutturali	3.689	0	-0.16	0	3.75	0	-0.163	0
472	Permanenti portati	3.689	0	-0.441	0	3.75	0	-0.45	0
472	Neve	3.689	0	-0.441	0	3.75	0	-0.45	0
472	Vento pressione	3.689	0	-0.92	-0.283	3.75	0	-0.938	-0.289
472	Vento depressione	3.689	0	1.61	0.496	3.75	0	1.641	0.505
472	Pesi strutturali	3.75	0	-0.163	0	5	0	-0.262	0
472	Permanenti portati	3.75	0	-0.45	0	5	0	-0.719	0
472	Neve	3.75	0	-0.45	0	5	0	-0.719	0
472	Vento pressione	3.75	0	-0.938	-0.289	5	0	-1.5	-0.462
472	Vento depressione	3.75	0	1.641	0.505	5	0	2.625	0.808
473	Pesi strutturali	0	0	-0.262	0	5	0	-0.262	0
473	Permanenti portati	0	0	-0.719	0	5	0	-0.719	0
473	Neve	0	0	-0.719	0	5	0	-0.719	0
473	Vento pressione	0	0	-1.5	-0.462	5	0	-1.5	-0.462
473	Vento depressione	0	0	2.625	0.808	5	0	2.625	0.808
474	Pesi strutturali	0	0	-0.262	0	1.25	0	-0.163	0
474	Permanenti portati	0	0	-0.719	0	1.25	0	-0.45	0
474	Neve	0	0	-0.719	0	1.25	0	-0.45	0
474	Vento pressione	0	0	-1.5	-0.462	1.25	0	-0.938	-0.289
474	Vento depressione	0	0	2.625	0.808	1.25	0	1.641	0.505
474	Pesi strutturali	1.25	0	-0.163	0	1.311	0	-0.16	0
474	Permanenti portati	1.25	0	-0.45	0	1.311	0	-0.441	0
474	Neve	1.25	0	-0.45	0	1.311	0	-0.441	0
474	Vento pressione	1.25	0	-0.938	-0.289	1.311	0	-0.92	-0.283
474	Vento depressione	1.25	0	1.641	0.505	1.311	0	1.61	0.496
474	Pesi strutturali	1.311	0	-0.16	0	1.33	0	-0.157	0
474	Permanenti portati	1.311	0	-0.441	0	1.33	0	-0.433	0
474	Neve	1.311	0	-0.441	0	1.33	0	-0.433	0
474	Vento pressione	1.311	0	-0.92	-0.283	1.33	0	-0.903	-0.278
474	Vento depressione	1.311	0	1.61	0.496	1.33	0	1.58	0.487
474	Pesi strutturali	1.33	0	-0.157	0	1.391	0	-0.152	0
474	Permanenti portati	1.33	0	-0.433	0	1.391	0	-0.419	0
474	Neve	1.33	0	-0.433	0	1.391	0	-0.419	0
474	Vento pressione	1.33	0	-0.903	-0.278	1.391	0	-0.874	-0.269
474	Vento depressione	1.33	0	1.58	0.487	1.391	0	1.529	0.471
474	Pesi strutturali	1.391	0	-0.152	0	1.471	0	-0.148	0
474	Permanenti portati	1.391	0	-0.419	0	1.471	0	-0.406	0
474	Neve	1.391	0	-0.419	0	1.471	0	-0.406	0
474	Vento pressione	1.391	0	-0.874	-0.269	1.471	0	-0.846	-0.261
474	Vento depressione	1.391	0	1.529	0.471	1.471	0	1.481	0.456
474	Pesi strutturali	1.471	0	-0.148	0	1.5	0	-0.144	0
474	Permanenti portati	1.471	0	-0.406	0	1.5	0	-0.396	0
474	Neve	1.471	0	-0.406	0	1.5	0	-0.396	0
474	Vento pressione	1.471	0	-0.846	-0.261	1.5	0	-0.825	-0.254
474	Vento depressione	1.471	0	1.481	0.456	1.5	0	1.444	0.445
474	Pesi strutturali	1.5	0	-0.144	0	1.667	0	-0.131	0
474	Permanenti portati	1.5	0	-0.396	0	1.667	0	-0.36	0
474	Neve	1.5	0	-0.396	0	1.667	0	-0.36	0
474	Vento pressione	1.5	0	-0.825	-0.254	1.667	0	-0.75	-0.231
474	Vento depressione	1.5	0	1.444	0.445	1.667	0	1.313	0.404
474	Pesi strutturali	1.667	0	-0.131	0	1.94	0	-0.152	0
474	Permanenti portati	1.667	0	-0.36	0	1.94	0	-0.419	0
474	Neve	1.667	0	-0.36	0	1.94	0	-0.419	0
474	Vento pressione	1.667	0	-0.75	-0.231	1.94	0	-0.873	-0.269
474	Vento depressione	1.667	0	1.313	0.404	1.94	0	1.528	0.471
474	Pesi strutturali	1.94	0	-0.148	0	2.279	0	-0.179	0
474	Permanenti portati	1.94	0	-0.406	0	2.279	0	-0.492	0
474	Neve	1.94	0	-0.406	0	2.279	0	-0.492	0
474	Vento pressione	1.94	0	-0.846	-0.261	2.279	0	-1.025	-0.316
474	Vento depressione	1.94	0	1.481	0.456	2.279	0	1.794	0.553
474	Pesi strutturali	2.279	0	-0.179	0	3.333	0	-0.262	0
474	Permanenti portati	2.279	0	-0.492	0	3.333	0	-0.719	0
474	Neve	2.279	0	-0.492	0	3.333	0	-0.719	0

Indice asta	Condizione	Posizione iniziale	F1 iniziale	F2 iniziale	F3 iniziale	Posizione finale	F1 finale	F2 finale	F3 finale
474	Vento pressione	2.279	0	-1.025	-0.316	3.333	0	-1.5	-0.462
474	Vento depressione	2.279	0	1.794	0.553	3.333	0	2.625	0.808
474	Pesi strutturali	3.333	0	-0.262	0	5	0	-0.262	0
474	Permanenti portati	3.333	0	-0.719	0	5	0	-0.719	0
474	Neve	3.333	0	-0.719	0	5	0	-0.719	0
474	Vento pressione	3.333	0	-1.5	-0.462	5	0	-1.5	-0.462
474	Vento depressione	3.333	0	2.625	0.808	5	0	2.625	0.808
475	Pesi strutturali	0	0	-0.262	0	3.75	0	-0.262	0
475	Permanenti portati	0	0	-0.719	0	3.75	0	-0.719	0
475	Neve	0	0	-0.719	0	3.75	0	-0.719	0
475	Vento pressione	0	0	-1.5	-0.462	3.75	0	-1.5	-0.462
475	Vento depressione	0	0	2.625	0.808	3.75	0	2.625	0.808
476	Pesi strutturali	0	0	-0.262	0	1.25	0	-0.262	0
476	Permanenti portati	0	0	-0.719	0	1.25	0	-0.719	0
476	Neve	0	0	-0.719	0	1.25	0	-0.719	0
476	Vento pressione	0	0	-1.5	-0.462	1.25	0	-1.5	-0.462
476	Vento depressione	0	0	2.625	0.808	1.25	0	2.625	0.808
476	Pesi strutturali	1.25	0	-0.262	0	2.06	0	-0.177	0
476	Permanenti portati	1.25	0	-0.719	0	2.06	0	-0.486	0
476	Neve	1.25	0	-0.719	0	2.06	0	-0.486	0
476	Vento pressione	1.25	0	-1.5	-0.462	2.06	0	-1.014	-0.312
476	Vento depressione	1.25	0	2.625	0.808	2.06	0	1.775	0.547
476	Pesi strutturali	2.06	0	-0.177	0	2.279	0	-0.148	0
476	Permanenti portati	2.06	0	-0.486	0	2.279	0	-0.406	0
476	Neve	2.06	0	-0.486	0	2.279	0	-0.406	0
476	Vento pressione	2.06	0	-1.014	-0.312	2.279	0	-0.846	-0.261
476	Vento depressione	2.06	0	1.775	0.547	2.279	0	1.481	0.456
476	Pesi strutturali	2.279	0	-0.154	0	2.359	0	-0.148	0
476	Permanenti portati	2.279	0	-0.423	0	2.359	0	-0.406	0
476	Neve	2.279	0	-0.423	0	2.359	0	-0.406	0
476	Vento pressione	2.279	0	-0.883	-0.272	2.359	0	-0.846	-0.261
476	Vento depressione	2.279	0	1.545	0.476	2.359	0	1.481	0.456
476	Pesi strutturali	2.359	0	-0.148	0	2.42	0	-0.139	0
476	Permanenti portati	2.359	0	-0.406	0	2.42	0	-0.383	0
476	Neve	2.359	0	-0.406	0	2.42	0	-0.383	0
476	Vento pressione	2.359	0	-0.846	-0.261	2.42	0	-0.798	-0.246
476	Vento depressione	2.359	0	1.481	0.456	2.42	0	1.397	0.43
476	Pesi strutturali	2.42	0	-0.139	0	2.5	0	-0.131	0
476	Permanenti portati	2.42	0	-0.383	0	2.5	0	-0.36	0
476	Neve	2.42	0	-0.383	0	2.5	0	-0.36	0
476	Vento pressione	2.42	0	-0.798	-0.246	2.5	0	-0.75	-0.231
476	Vento depressione	2.42	0	1.397	0.43	2.5	0	1.313	0.404
476	Pesi strutturali	2.5	0	-0.131	0	2.628	0	-0.144	0
476	Permanenti portati	2.5	0	-0.36	0	2.628	0	-0.396	0
476	Neve	2.5	0	-0.36	0	2.628	0	-0.396	0
476	Vento pressione	2.5	0	-0.75	-0.231	2.628	0	-0.827	-0.255
476	Vento depressione	2.5	0	1.313	0.404	2.628	0	1.446	0.445
476	Pesi strutturali	2.628	0	-0.144	0	2.641	0	-0.148	0
476	Permanenti portati	2.628	0	-0.396	0	2.641	0	-0.406	0
476	Neve	2.628	0	-0.396	0	2.641	0	-0.406	0
476	Vento pressione	2.628	0	-0.827	-0.255	2.641	0	-0.846	-0.261
476	Vento depressione	2.628	0	1.446	0.445	2.641	0	1.481	0.456
476	Pesi strutturali	2.641	0	-0.148	0	2.688	0	-0.15	0
476	Permanenti portati	2.641	0	-0.406	0	2.688	0	-0.414	0
476	Neve	2.641	0	-0.406	0	2.688	0	-0.414	0
476	Vento pressione	2.641	0	-0.846	-0.261	2.688	0	-0.863	-0.266
476	Vento depressione	2.641	0	1.481	0.456	2.688	0	1.509	0.465
476	Pesi strutturali	2.688	0	-0.15	0	2.753	0	-0.157	0
476	Permanenti portati	2.688	0	-0.414	0	2.753	0	-0.432	0
476	Neve	2.688	0	-0.414	0	2.753	0	-0.432	0
476	Vento pressione	2.688	0	-0.863	-0.266	2.753	0	-0.902	-0.278
476	Vento depressione	2.688	0	1.509	0.465	2.753	0	1.578	0.486
476	Pesi strutturali	2.753	0	-0.157	0	2.813	0	-0.167	0
476	Permanenti portati	2.753	0	-0.432	0	2.813	0	-0.458	0
476	Neve	2.753	0	-0.432	0	2.813	0	-0.458	0
476	Vento pressione	2.753	0	-0.902	-0.278	2.813	0	-0.955	-0.294
476	Vento depressione	2.753	0	1.578	0.486	2.813	0	1.672	0.515
476	Pesi strutturali	2.813	0	-0.163	0	3.75	0	-0.262	0
476	Permanenti portati	2.813	0	-0.45	0	3.75	0	-0.719	0
476	Neve	2.813	0	-0.45	0	3.75	0	-0.719	0
476	Vento pressione	2.813	0	-0.938	-0.289	3.75	0	-1.5	-0.462
476	Vento depressione	2.813	0	1.641	0.505	3.75	0	2.625	0.808
477	Pesi strutturali	0	0	-0.262	0	5	0	-0.262	0
477	Permanenti portati	0	0	-0.719	0	5	0	-0.719	0
477	Neve	0	0	-0.719	0	5	0	-0.719	0
477	Vento pressione	0	0	-1.5	-0.462	5	0	-1.5	-0.462
477	Vento depressione	0	0	2.625	0.808	5	0	2.625	0.808
478	Pesi strutturali	0	0	0	0	0.1	0	-0.016	0
478	Permanenti portati	0	0	0	0	0.1	0	-0.043	0
478	Neve	0	0	0	0	0.1	0	-0.043	0
478	Vento pressione	0	0	0	0	0.1	0	-0.09	-0.028
478	Vento depressione	0	0	0	0	0.1	0	0.158	0.049
478	Pesi strutturali	0.1	0	-0.018	0	0.141	0	-0.022	0
478	Permanenti portati	0.1	0	-0.05	0	0.141	0	-0.061	0
478	Neve	0.1	0	-0.05	0	0.141	0	-0.061	0
478	Vento pressione	0.1	0	-0.105	-0.032	0.141	0	-0.127	-0.039
478	Vento depressione	0.1	0	0.184	0.057	0.141	0	0.223	0.069
478	Pesi strutturali	0.141	0	-0.022	0	0.167	0	-0.026	0
478	Permanenti portati	0.141	0	-0.061	0	0.167	0	-0.072	0
478	Neve	0.141	0	-0.061	0	0.167	0	-0.072	0
478	Vento pressione	0.141	0	-0.127	-0.039	0.167	0	-0.15	-0.046
478	Vento depressione	0.141	0	0.223	0.069	0.167	0	0.263	0.081
478	Pesi strutturali	0.167	0	-0.026	0	0.221	0	-0.033	0
478	Permanenti portati	0.167	0	-0.072	0	0.221	0	-0.092	0
478	Neve	0.167	0	-0.072	0	0.221	0	-0.092	0
478	Vento pressione	0.167	0	-0.15	-0.046	0.221	0	-0.192	-0.059
478	Vento depressione	0.167	0	0.263	0.081	0.221	0	0.336	0.103
478	Pesi strutturali	0.221	0	-0.033	0	0.273	0	-0.043	0

Indice asta	Condizione	Posizione iniziale	F1 iniziale	F2 iniziale	F3 iniziale	Posizione finale	F1 finale	F2 finale	F3 finale
478	Permanenti portati	0.221	0	-0.092	0	0.273	0	-0.118	0
478	Neve	0.221	0	-0.092	0	0.273	0	-0.118	0
478	Vento pressione	0.221	0	-0.192	-0.059	0.273	0	-0.246	-0.076
478	Vento depressione	0.221	0	0.336	0.103	0.273	0	0.431	0.133
478	Pesi strutturali	0.273	0	-0.038	0	1.029	0	-0.161	0
478	Permanenti portati	0.273	0	-0.105	0	1.029	0	-0.444	0
478	Neve	0.273	0	-0.105	0	1.029	0	-0.444	0
478	Vento pressione	0.273	0	-0.219	-0.067	1.029	0	-0.926	-0.285
478	Vento depressione	0.273	0	0.383	0.118	1.029	0	1.62	0.499
478	Pesi strutturali	1.029	0	-0.161	0	1.667	0	-0.262	0
478	Permanenti portati	1.029	0	-0.444	0	1.667	0	-0.719	0
478	Neve	1.029	0	-0.444	0	1.667	0	-0.719	0
478	Vento pressione	1.029	0	-0.926	-0.285	1.667	0	-1.5	-0.462
478	Vento depressione	1.029	0	1.62	0.499	1.667	0	2.625	0.808
478	Pesi strutturali	1.667	0	-0.262	0	5	0	-0.262	0
478	Permanenti portati	1.667	0	-0.719	0	5	0	-0.719	0
478	Neve	1.667	0	-0.719	0	5	0	-0.719	0
478	Vento pressione	1.667	0	-1.5	-0.462	5	0	-1.5	-0.462
478	Vento depressione	1.667	0	2.625	0.808	5	0	2.625	0.808
479	Pesi strutturali	0	0	-0.262	0	3.333	0	-0.262	0
479	Permanenti portati	0	0	-0.719	0	3.333	0	-0.719	0
479	Neve	0	0	-0.719	0	3.333	0	-0.719	0
479	Vento pressione	0	0	-1.5	-0.462	3.333	0	-1.5	-0.462
479	Vento depressione	0	0	2.625	0.808	3.333	0	2.625	0.808
479	Pesi strutturali	3.333	0	-0.262	0	3.971	0	-0.161	0
479	Permanenti portati	3.333	0	-0.719	0	3.971	0	-0.444	0
479	Neve	3.333	0	-0.719	0	3.971	0	-0.444	0
479	Vento pressione	3.333	0	-1.5	-0.462	3.971	0	-0.926	-0.285
479	Vento depressione	3.333	0	2.625	0.808	3.971	0	1.62	0.499
479	Pesi strutturali	3.971	0	-0.161	0	4.727	0	-0.038	0
479	Permanenti portati	3.971	0	-0.444	0	4.727	0	-0.105	0
479	Neve	3.971	0	-0.444	0	4.727	0	-0.105	0
479	Vento pressione	3.971	0	-0.926	-0.285	4.727	0	-0.219	-0.067
479	Vento depressione	3.971	0	1.62	0.499	4.727	0	0.383	0.118
479	Pesi strutturali	4.727	0	-0.043	0	4.779	0	-0.033	0
479	Permanenti portati	4.727	0	-0.118	0	4.779	0	-0.092	0
479	Neve	4.727	0	-0.118	0	4.779	0	-0.092	0
479	Vento pressione	4.727	0	-0.246	-0.076	4.779	0	-0.192	-0.059
479	Vento depressione	4.727	0	0.431	0.133	4.779	0	0.336	0.103
479	Pesi strutturali	4.779	0	-0.033	0	4.833	0	-0.026	0
479	Permanenti portati	4.779	0	-0.092	0	4.833	0	-0.072	0
479	Neve	4.779	0	-0.092	0	4.833	0	-0.072	0
479	Vento pressione	4.779	0	-0.192	-0.059	4.833	0	-0.15	-0.046
479	Vento depressione	4.779	0	0.336	0.103	4.833	0	0.263	0.081
479	Pesi strutturali	4.833	0	-0.026	0	4.859	0	-0.022	0
479	Permanenti portati	4.833	0	-0.072	0	4.859	0	-0.061	0
479	Neve	4.833	0	-0.072	0	4.859	0	-0.061	0
479	Vento pressione	4.833	0	-0.15	-0.046	4.859	0	-0.127	-0.039
479	Vento depressione	4.833	0	0.263	0.081	4.859	0	0.223	0.069
479	Pesi strutturali	4.859	0	-0.022	0	4.9	0	-0.018	0
479	Permanenti portati	4.859	0	-0.061	0	4.9	0	-0.05	0
479	Neve	4.859	0	-0.061	0	4.9	0	-0.05	0
479	Vento pressione	4.859	0	-0.127	-0.039	4.9	0	-0.105	-0.032
479	Vento depressione	4.859	0	0.223	0.069	4.9	0	0.184	0.057
479	Pesi strutturali	4.9	0	-0.016	0	5	0	0	0
479	Permanenti portati	4.9	0	-0.043	0	5	0	0	0
479	Neve	4.9	0	-0.043	0	5	0	0	0
479	Vento pressione	4.9	0	-0.09	-0.028	5	0	0	0
479	Vento depressione	4.9	0	0.158	0.049	5	0	0	0
480	Pesi strutturali	0	0	-0.262	0	5	0	-0.262	0
480	Permanenti portati	0	0	-0.719	0	5	0	-0.719	0
480	Neve	0	0	-0.719	0	5	0	-0.719	0
480	Vento pressione	0	0	-1.5	-0.462	5	0	-1.5	-0.462
480	Vento depressione	0	0	2.625	0.808	5	0	2.625	0.808
481	Pesi strutturali	0	0	0	0	0.1	0	-0.016	0
481	Permanenti portati	0	0	0	0	0.1	0	-0.043	0
481	Neve	0	0	0	0	0.1	0	-0.043	0
481	Vento pressione	0	0	0	0	0.1	0	-0.09	-0.028
481	Vento depressione	0	0	0	0	0.1	0	0.158	0.049
481	Pesi strutturali	0.1	0	-0.018	0	0.141	0	-0.022	0
481	Permanenti portati	0.1	0	-0.05	0	0.141	0	-0.061	0
481	Neve	0.1	0	-0.05	0	0.141	0	-0.061	0
481	Vento pressione	0.1	0	-0.105	-0.032	0.141	0	-0.127	-0.039
481	Vento depressione	0.1	0	0.184	0.057	0.141	0	0.223	0.069
481	Pesi strutturali	0.141	0	-0.022	0	0.167	0	-0.026	0
481	Permanenti portati	0.141	0	-0.061	0	0.167	0	-0.072	0
481	Neve	0.141	0	-0.061	0	0.167	0	-0.072	0
481	Vento pressione	0.141	0	-0.127	-0.039	0.167	0	-0.15	-0.046
481	Vento depressione	0.141	0	0.223	0.069	0.167	0	0.263	0.081
481	Pesi strutturali	0.167	0	-0.026	0	0.221	0	-0.033	0
481	Permanenti portati	0.167	0	-0.072	0	0.221	0	-0.092	0
481	Neve	0.167	0	-0.072	0	0.221	0	-0.092	0
481	Vento pressione	0.167	0	-0.15	-0.046	0.221	0	-0.192	-0.059
481	Vento depressione	0.167	0	0.263	0.081	0.221	0	0.336	0.103
481	Pesi strutturali	0.221	0	-0.033	0	0.273	0	-0.043	0
481	Permanenti portati	0.221	0	-0.092	0	0.273	0	-0.118	0
481	Neve	0.221	0	-0.092	0	0.273	0	-0.118	0
481	Vento pressione	0.221	0	-0.192	-0.059	0.273	0	-0.246	-0.076
481	Vento depressione	0.221	0	0.336	0.103	0.273	0	0.431	0.133
481	Pesi strutturali	0.273	0	-0.038	0	1.029	0	-0.161	0
481	Permanenti portati	0.273	0	-0.105	0	1.029	0	-0.444	0
481	Neve	0.273	0	-0.105	0	1.029	0	-0.444	0
481	Vento pressione	0.273	0	-0.219	-0.067	1.029	0	-0.926	-0.285
481	Vento depressione	0.273	0	0.383	0.118	1.029	0	1.62	0.499
481	Pesi strutturali	1.029	0	-0.161	0	1.667	0	-0.262	0
481	Permanenti portati	1.029	0	-0.444	0	1.667	0	-0.719	0
481	Neve	1.029	0	-0.444	0	1.667	0	-0.719	0
481	Vento pressione	1.029	0	-0.926	-0.285	1.667	0	-1.5	-0.462

Indice asta	Condizione	Posizione iniziale	F1 iniziale	F2 iniziale	F3 iniziale	Posizione finale	F1 finale	F2 finale	F3 finale
481	Vento depressione	1.029	0	1.62	0.499	1.667	0	2.625	0.808
481	Pesi strutturali	1.667	0	-0.262	0	5	0	-0.262	0
481	Permanenti portati	1.667	0	-0.719	0	5	0	-0.719	0
481	Neve	1.667	0	-0.719	0	5	0	-0.719	0
481	Vento pressione	1.667	0	-1.5	-0.462	5	0	-1.5	-0.462
481	Vento depressione	1.667	0	2.625	0.808	5	0	2.625	0.808
482	Pesi strutturali	0	0	-0.262	0	5	0	-0.262	0
482	Permanenti portati	0	0	-0.719	0	5	0	-0.719	0
482	Neve	0	0	-0.719	0	5	0	-0.719	0
482	Vento pressione	0	0	-1.5	-0.462	5	0	-1.5	-0.462
482	Vento depressione	0	0	2.625	0.808	5	0	2.625	0.808
483	Pesi strutturali	0	0	-0.262	0	5	0	-0.262	0
483	Permanenti portati	0	0	-0.719	0	5	0	-0.719	0
483	Neve	0	0	-0.719	0	5	0	-0.719	0
483	Vento pressione	0	0	-1.5	-0.462	5	0	-1.5	-0.462
483	Vento depressione	0	0	2.625	0.808	5	0	2.625	0.808
484	Pesi strutturali	0	0	-0.262	0	3.333	0	-0.262	0
484	Permanenti portati	0	0	-0.719	0	3.333	0	-0.719	0
484	Neve	0	0	-0.719	0	3.333	0	-0.719	0
484	Vento pressione	0	0	-1.5	-0.462	3.333	0	-1.5	-0.462
484	Vento depressione	0	0	2.625	0.808	3.333	0	2.625	0.808
484	Pesi strutturali	3.333	0	-0.262	0	3.971	0	-0.161	0
484	Permanenti portati	3.333	0	-0.719	0	3.971	0	-0.444	0
484	Neve	3.333	0	-0.719	0	3.971	0	-0.444	0
484	Vento pressione	3.333	0	-1.5	-0.462	3.971	0	-0.926	-0.285
484	Vento depressione	3.333	0	2.625	0.808	3.971	0	1.62	0.499
484	Pesi strutturali	3.971	0	-0.161	0	4.727	0	-0.038	0
484	Permanenti portati	3.971	0	-0.444	0	4.727	0	-0.105	0
484	Neve	3.971	0	-0.444	0	4.727	0	-0.105	0
484	Vento pressione	3.971	0	-0.926	-0.285	4.727	0	-0.219	-0.067
484	Vento depressione	3.971	0	1.62	0.499	4.727	0	0.383	0.118
484	Pesi strutturali	4.727	0	-0.043	0	4.779	0	-0.033	0
484	Permanenti portati	4.727	0	-0.118	0	4.779	0	-0.092	0
484	Neve	4.727	0	-0.118	0	4.779	0	-0.092	0
484	Vento pressione	4.727	0	-0.246	-0.076	4.779	0	-0.192	-0.059
484	Vento depressione	4.727	0	0.431	0.133	4.779	0	0.336	0.103
484	Pesi strutturali	4.779	0	-0.033	0	4.833	0	-0.026	0
484	Permanenti portati	4.779	0	-0.092	0	4.833	0	-0.072	0
484	Neve	4.779	0	-0.092	0	4.833	0	-0.072	0
484	Vento pressione	4.779	0	-0.192	-0.059	4.833	0	-0.15	-0.046
484	Vento depressione	4.779	0	0.336	0.103	4.833	0	0.263	0.081
484	Pesi strutturali	4.833	0	-0.026	0	4.859	0	-0.022	0
484	Permanenti portati	4.833	0	-0.072	0	4.859	0	-0.061	0
484	Neve	4.833	0	-0.072	0	4.859	0	-0.061	0
484	Vento pressione	4.833	0	-0.15	-0.046	4.859	0	-0.127	-0.039
484	Vento depressione	4.833	0	0.263	0.081	4.859	0	0.223	0.069
484	Pesi strutturali	4.859	0	-0.022	0	4.9	0	-0.018	0
484	Permanenti portati	4.859	0	-0.061	0	4.9	0	-0.05	0
484	Neve	4.859	0	-0.061	0	4.9	0	-0.05	0
484	Vento pressione	4.859	0	-0.127	-0.039	4.9	0	-0.105	-0.032
484	Vento depressione	4.859	0	0.223	0.069	4.9	0	0.184	0.057
484	Pesi strutturali	4.9	0	-0.016	0	5	0	0	0
484	Permanenti portati	4.9	0	-0.043	0	5	0	0	0
484	Neve	4.9	0	-0.043	0	5	0	0	0
484	Vento pressione	4.9	0	-0.09	-0.028	5	0	0	0
484	Vento depressione	4.9	0	0.158	0.049	5	0	0	0
485	Pesi strutturali	0	0	-0.262	0	5	0	-0.262	0
485	Permanenti portati	0	0	-0.719	0	5	0	-0.719	0
485	Neve	0	0	-0.719	0	5	0	-0.719	0
485	Vento pressione	0	0	-1.5	-0.462	5	0	-1.5	-0.462
485	Vento depressione	0	0	2.625	0.808	5	0	2.625	0.808
486	Pesi strutturali	0	0	0	0	0.1	0	-0.016	0
486	Permanenti portati	0	0	0	0	0.1	0	-0.043	0
486	Neve	0	0	0	0	0.1	0	-0.043	0
486	Vento pressione	0	0	0	0	0.1	0	-0.09	-0.028
486	Vento depressione	0	0	0	0	0.1	0	0.158	0.049
486	Pesi strutturali	0.1	0	-0.018	0	0.141	0	-0.022	0
486	Permanenti portati	0.1	0	-0.05	0	0.141	0	-0.061	0
486	Neve	0.1	0	-0.05	0	0.141	0	-0.061	0
486	Vento pressione	0.1	0	-0.105	-0.032	0.141	0	-0.127	-0.039
486	Vento depressione	0.1	0	0.184	0.057	0.141	0	0.223	0.069
486	Pesi strutturali	0.141	0	-0.022	0	0.167	0	-0.026	0
486	Permanenti portati	0.141	0	-0.061	0	0.167	0	-0.072	0
486	Neve	0.141	0	-0.061	0	0.167	0	-0.072	0
486	Vento pressione	0.141	0	-0.127	-0.039	0.167	0	-0.15	-0.046
486	Vento depressione	0.141	0	0.223	0.069	0.167	0	0.263	0.081
486	Pesi strutturali	0.167	0	-0.026	0	0.221	0	-0.033	0
486	Permanenti portati	0.167	0	-0.072	0	0.221	0	-0.092	0
486	Neve	0.167	0	-0.072	0	0.221	0	-0.092	0
486	Vento pressione	0.167	0	-0.15	-0.046	0.221	0	-0.192	-0.059
486	Vento depressione	0.167	0	0.263	0.081	0.221	0	0.336	0.103
486	Pesi strutturali	0.221	0	-0.033	0	0.273	0	-0.043	0
486	Permanenti portati	0.221	0	-0.092	0	0.273	0	-0.118	0
486	Neve	0.221	0	-0.092	0	0.273	0	-0.118	0
486	Vento pressione	0.221	0	-0.192	-0.059	0.273	0	-0.246	-0.076
486	Vento depressione	0.221	0	0.336	0.103	0.273	0	0.431	0.133
486	Pesi strutturali	0.273	0	-0.038	0	1.029	0	-0.161	0
486	Permanenti portati	0.273	0	-0.105	0	1.029	0	-0.444	0
486	Neve	0.273	0	-0.105	0	1.029	0	-0.444	0
486	Vento pressione	0.273	0	-0.219	-0.067	1.029	0	-0.926	-0.285
486	Vento depressione	0.273	0	0.383	0.118	1.029	0	1.62	0.499
486	Pesi strutturali	1.029	0	-0.161	0	1.667	0	-0.262	0
486	Permanenti portati	1.029	0	-0.444	0	1.667	0	-0.719	0
486	Neve	1.029	0	-0.444	0	1.667	0	-0.719	0
486	Vento pressione	1.029	0	-0.926	-0.285	1.667	0	-1.5	-0.462
486	Vento depressione	1.029	0	1.62	0.499	1.667	0	2.625	0.808
486	Pesi strutturali	1.667	0	-0.262	0	5	0	-0.262	0
486	Permanenti portati	1.667	0	-0.719	0	5	0	-0.719	0

Indice asta	Condizione	Posizione iniziale	F1 iniziale	F2 iniziale	F3 iniziale	Posizione finale	F1 finale	F2 finale	F3 finale
486	Neve	1.667	0	-0.719	0	5	0	-0.719	0
486	Vento pressione	1.667	0	-1.5	-0.462	5	0	-1.5	-0.462
486	Vento depressione	1.667	0	2.625	0.808	5	0	2.625	0.808
487	Pesi strutturali	0	0	-0.262	0	3.75	0	-0.262	0
487	Permanenti portati	0	0	-0.719	0	3.75	0	-0.719	0
487	Neve	0	0	-0.719	0	3.75	0	-0.719	0
487	Vento pressione	0	0	-1.5	-0.462	3.75	0	-1.5	-0.462
487	Vento depressione	0	0	2.625	0.808	3.75	0	2.625	0.808
488	Pesi strutturali	0	0	-0.262	0	2.5	0	-0.262	0
488	Permanenti portati	0	0	-0.719	0	2.5	0	-0.719	0
488	Neve	0	0	-0.719	0	2.5	0	-0.719	0
488	Vento pressione	0	0	-1.5	-0.462	2.5	0	-1.5	-0.462
488	Vento depressione	0	0	2.625	0.808	2.5	0	2.625	0.808
488	Pesi strutturali	2.5	0	-0.262	0	2.998	0	-0.157	0
488	Permanenti portati	2.5	0	-0.719	0	2.998	0	-0.433	0
488	Neve	2.5	0	-0.719	0	2.998	0	-0.433	0
488	Vento pressione	2.5	0	-1.5	-0.462	2.998	0	-0.903	-0.278
488	Vento depressione	2.5	0	2.625	0.808	2.998	0	1.58	0.487
488	Pesi strutturali	2.998	0	-0.157	0	3.529	0	-0.04	0
488	Permanenti portati	2.998	0	-0.433	0	3.529	0	-0.11	0
488	Neve	2.998	0	-0.433	0	3.529	0	-0.11	0
488	Vento pressione	2.998	0	-0.903	-0.278	3.529	0	-0.229	-0.07
488	Vento depressione	2.998	0	1.58	0.487	3.529	0	0.4	0.123
488	Pesi strutturali	3.529	0	-0.046	0	3.565	0	-0.039	0
488	Permanenti portati	3.529	0	-0.127	0	3.565	0	-0.106	0
488	Neve	3.529	0	-0.127	0	3.565	0	-0.106	0
488	Vento pressione	3.529	0	-0.266	-0.082	3.565	0	-0.222	-0.068
488	Vento depressione	3.529	0	0.465	0.143	3.565	0	0.389	0.12
488	Pesi strutturali	3.565	0	-0.039	0	3.609	0	-0.033	0
488	Permanenti portati	3.565	0	-0.106	0	3.609	0	-0.092	0
488	Neve	3.565	0	-0.106	0	3.609	0	-0.092	0
488	Vento pressione	3.565	0	-0.222	-0.068	3.609	0	-0.192	-0.059
488	Vento depressione	3.565	0	0.389	0.12	3.609	0	0.336	0.103
488	Pesi strutturali	3.609	0	-0.033	0	3.625	0	-0.026	0
488	Permanenti portati	3.609	0	-0.092	0	3.625	0	-0.072	0
488	Neve	3.609	0	-0.092	0	3.625	0	-0.072	0
488	Vento pressione	3.609	0	-0.192	-0.059	3.625	0	-0.15	-0.046
488	Vento depressione	3.609	0	0.336	0.103	3.625	0	0.263	0.081
488	Pesi strutturali	3.625	0	-0.026	0	3.65	0	-0.017	0
488	Permanenti portati	3.625	0	-0.072	0	3.65	0	-0.048	0
488	Neve	3.625	0	-0.072	0	3.65	0	-0.048	0
488	Vento pressione	3.625	0	-0.15	-0.046	3.65	0	-0.099	-0.031
488	Vento depressione	3.625	0	0.263	0.081	3.65	0	0.174	0.054
488	Pesi strutturali	3.65	0	-0.017	0	3.679	0	-0.015	0
488	Permanenti portati	3.65	0	-0.048	0	3.679	0	-0.041	0
488	Neve	3.65	0	-0.048	0	3.679	0	-0.041	0
488	Vento pressione	3.65	0	-0.099	-0.031	3.679	0	-0.085	-0.026
488	Vento depressione	3.65	0	0.174	0.054	3.679	0	0.148	0.046
488	Pesi strutturali	3.679	0	-0.015	0	3.75	0	0	0
488	Permanenti portati	3.679	0	-0.041	0	3.75	0	0	0
488	Neve	3.679	0	-0.041	0	3.75	0	0	0
488	Vento pressione	3.679	0	-0.085	-0.026	3.75	0	0	0
488	Vento depressione	3.679	0	0.148	0.046	3.75	0	0	0
489	Pesi strutturali	0	0	-0.262	0	1.25	0	-0.163	0
489	Permanenti portati	0	0	-0.719	0	1.25	0	-0.45	0
489	Neve	0	0	-0.719	0	1.25	0	-0.45	0
489	Vento pressione	0	0	-1.5	-0.462	1.25	0	-0.938	-0.289
489	Vento depressione	0	0	2.625	0.808	1.25	0	1.641	0.505
489	Pesi strutturali	1.25	0	-0.163	0	1.311	0	-0.16	0
489	Permanenti portati	1.25	0	-0.45	0	1.311	0	-0.441	0
489	Neve	1.25	0	-0.45	0	1.311	0	-0.441	0
489	Vento pressione	1.25	0	-0.938	-0.289	1.311	0	-0.92	-0.283
489	Vento depressione	1.25	0	1.641	0.505	1.311	0	1.61	0.496
489	Pesi strutturali	1.311	0	-0.16	0	1.33	0	-0.157	0
489	Permanenti portati	1.311	0	-0.441	0	1.33	0	-0.433	0
489	Neve	1.311	0	-0.441	0	1.33	0	-0.433	0
489	Vento pressione	1.311	0	-0.92	-0.283	1.33	0	-0.903	-0.278
489	Vento depressione	1.311	0	1.61	0.496	1.33	0	1.58	0.487
489	Pesi strutturali	1.33	0	-0.157	0	1.391	0	-0.152	0
489	Permanenti portati	1.33	0	-0.433	0	1.391	0	-0.419	0
489	Neve	1.33	0	-0.433	0	1.391	0	-0.419	0
489	Vento pressione	1.33	0	-0.903	-0.278	1.391	0	-0.874	-0.269
489	Vento depressione	1.33	0	1.58	0.487	1.391	0	1.529	0.471
489	Pesi strutturali	1.391	0	-0.152	0	1.471	0	-0.148	0
489	Permanenti portati	1.391	0	-0.419	0	1.471	0	-0.406	0
489	Neve	1.391	0	-0.419	0	1.471	0	-0.406	0
489	Vento pressione	1.391	0	-0.874	-0.269	1.471	0	-0.846	-0.261
489	Vento depressione	1.391	0	1.529	0.471	1.471	0	1.481	0.456
489	Pesi strutturali	1.471	0	-0.148	0	1.5	0	-0.144	0
489	Permanenti portati	1.471	0	-0.406	0	1.5	0	-0.396	0
489	Neve	1.471	0	-0.406	0	1.5	0	-0.396	0
489	Vento pressione	1.471	0	-0.846	-0.261	1.5	0	-0.825	-0.254
489	Vento depressione	1.471	0	1.481	0.456	1.5	0	1.444	0.445
489	Pesi strutturali	1.5	0	-0.144	0	1.667	0	-0.131	0
489	Permanenti portati	1.5	0	-0.396	0	1.667	0	-0.36	0
489	Neve	1.5	0	-0.396	0	1.667	0	-0.36	0
489	Vento pressione	1.5	0	-0.825	-0.254	1.667	0	-0.75	-0.231
489	Vento depressione	1.5	0	1.444	0.445	1.667	0	1.313	0.404
489	Pesi strutturali	1.667	0	-0.131	0	1.833	0	-0.144	0
489	Permanenti portati	1.667	0	-0.36	0	1.833	0	-0.396	0
489	Neve	1.667	0	-0.36	0	1.833	0	-0.396	0
489	Vento pressione	1.667	0	-0.75	-0.231	1.833	0	-0.825	-0.254
489	Vento depressione	1.667	0	1.313	0.404	1.833	0	1.444	0.445
489	Pesi strutturali	1.833	0	-0.148	0	1.94	0	-0.152	0
489	Permanenti portati	1.833	0	-0.406	0	1.94	0	-0.419	0
489	Neve	1.833	0	-0.406	0	1.94	0	-0.419	0
489	Vento pressione	1.833	0	-0.846	-0.261	1.94	0	-0.873	-0.269
489	Vento depressione	1.833	0	1.481	0.456	1.94	0	1.528	0.471

Indice asta	Condizione	Posizione iniziale	F1 iniziale	F2 iniziale	F3 iniziale	Posizione finale	F1 finale	F2 finale	F3 finale
489	Pesi strutturali	1.94	0	-0.152	0	3.333	0	-0.262	0
489	Permanenti portati	1.94	0	-0.419	0	3.333	0	-0.719	0
489	Neve	1.94	0	-0.419	0	3.333	0	-0.719	0
489	Vento pressione	1.94	0	-0.873	-0.269	3.333	0	-1.5	-0.462
489	Vento depressione	1.94	0	1.528	0.471	3.333	0	2.625	0.808
489	Pesi strutturali	3.333	0	-0.262	0	5	0	-0.262	0
489	Permanenti portati	3.333	0	-0.719	0	5	0	-0.719	0
489	Neve	3.333	0	-0.719	0	5	0	-0.719	0
489	Vento pressione	3.333	0	-1.5	-0.462	5	0	-1.5	-0.462
489	Vento depressione	3.333	0	2.625	0.808	5	0	2.625	0.808
490	Pesi strutturali	0	0	-0.262	0	5	0	-0.262	0
490	Permanenti portati	0	0	-0.719	0	5	0	-0.719	0
490	Neve	0	0	-0.719	0	5	0	-0.719	0
490	Vento pressione	0	0	-1.5	-0.462	5	0	-1.5	-0.462
490	Vento depressione	0	0	2.625	0.808	5	0	2.625	0.808
491	Pesi strutturali	0	0	-0.262	0	1.667	0	-0.262	0
491	Permanenti portati	0	0	-0.719	0	1.667	0	-0.719	0
491	Neve	0	0	-0.719	0	1.667	0	-0.719	0
491	Vento pressione	0	0	-1.5	-0.462	1.667	0	-1.5	-0.462
491	Vento depressione	0	0	2.625	0.808	1.667	0	2.625	0.808
491	Pesi strutturali	1.667	0	-0.262	0	3.06	0	-0.152	0
491	Permanenti portati	1.667	0	-0.719	0	3.06	0	-0.419	0
491	Neve	1.667	0	-0.719	0	3.06	0	-0.419	0
491	Vento pressione	1.667	0	-1.5	-0.462	3.06	0	-0.873	-0.269
491	Vento depressione	1.667	0	2.625	0.808	3.06	0	1.528	0.471
491	Pesi strutturali	3.06	0	-0.152	0	3.167	0	-0.148	0
491	Permanenti portati	3.06	0	-0.419	0	3.167	0	-0.406	0
491	Neve	3.06	0	-0.419	0	3.167	0	-0.406	0
491	Vento pressione	3.06	0	-0.873	-0.269	3.167	0	-0.846	-0.261
491	Vento depressione	3.06	0	1.528	0.471	3.167	0	1.481	0.456
491	Pesi strutturali	3.167	0	-0.144	0	3.333	0	-0.131	0
491	Permanenti portati	3.167	0	-0.396	0	3.333	0	-0.36	0
491	Neve	3.167	0	-0.396	0	3.333	0	-0.36	0
491	Vento pressione	3.167	0	-0.825	-0.254	3.333	0	-0.75	-0.231
491	Vento depressione	3.167	0	1.444	0.445	3.333	0	1.313	0.404
491	Pesi strutturali	3.333	0	-0.131	0	3.5	0	-0.144	0
491	Permanenti portati	3.333	0	-0.36	0	3.5	0	-0.396	0
491	Neve	3.333	0	-0.36	0	3.5	0	-0.396	0
491	Vento pressione	3.333	0	-0.75	-0.231	3.5	0	-0.825	-0.254
491	Vento depressione	3.333	0	1.313	0.404	3.5	0	1.444	0.445
491	Pesi strutturali	3.5	0	-0.144	0	3.529	0	-0.148	0
491	Permanenti portati	3.5	0	-0.396	0	3.529	0	-0.406	0
491	Neve	3.5	0	-0.396	0	3.529	0	-0.406	0
491	Vento pressione	3.5	0	-0.825	-0.254	3.529	0	-0.846	-0.261
491	Vento depressione	3.5	0	1.444	0.445	3.529	0	1.481	0.456
491	Pesi strutturali	3.529	0	-0.148	0	3.609	0	-0.152	0
491	Permanenti portati	3.529	0	-0.406	0	3.609	0	-0.419	0
491	Neve	3.529	0	-0.406	0	3.609	0	-0.419	0
491	Vento pressione	3.529	0	-0.846	-0.261	3.609	0	-0.874	-0.269
491	Vento depressione	3.529	0	1.481	0.456	3.609	0	1.529	0.471
491	Pesi strutturali	3.609	0	-0.152	0	3.67	0	-0.157	0
491	Permanenti portati	3.609	0	-0.419	0	3.67	0	-0.433	0
491	Neve	3.609	0	-0.419	0	3.67	0	-0.433	0
491	Vento pressione	3.609	0	-0.874	-0.269	3.67	0	-0.903	-0.278
491	Vento depressione	3.609	0	1.529	0.471	3.67	0	1.58	0.487
491	Pesi strutturali	3.67	0	-0.157	0	3.689	0	-0.16	0
491	Permanenti portati	3.67	0	-0.433	0	3.689	0	-0.441	0
491	Neve	3.67	0	-0.433	0	3.689	0	-0.441	0
491	Vento pressione	3.67	0	-0.903	-0.278	3.689	0	-0.92	-0.283
491	Vento depressione	3.67	0	1.58	0.487	3.689	0	1.61	0.496
491	Pesi strutturali	3.689	0	-0.16	0	3.75	0	-0.163	0
491	Permanenti portati	3.689	0	-0.441	0	3.75	0	-0.45	0
491	Neve	3.689	0	-0.441	0	3.75	0	-0.45	0
491	Vento pressione	3.689	0	-0.92	-0.283	3.75	0	-0.938	-0.289
491	Vento depressione	3.689	0	1.61	0.496	3.75	0	1.641	0.505
491	Pesi strutturali	3.75	0	-0.163	0	5	0	-0.262	0
491	Permanenti portati	3.75	0	-0.45	0	5	0	-0.719	0
491	Neve	3.75	0	-0.45	0	5	0	-0.719	0
491	Vento pressione	3.75	0	-0.938	-0.289	5	0	-1.5	-0.462
491	Vento depressione	3.75	0	1.641	0.505	5	0	2.625	0.808
492	Pesi strutturali	0	0	-0.262	0	5	0	-0.262	0
492	Permanenti portati	0	0	-0.719	0	5	0	-0.719	0
492	Neve	0	0	-0.719	0	5	0	-0.719	0
492	Vento pressione	0	0	-1.5	-0.462	5	0	-1.5	-0.462
492	Vento depressione	0	0	2.625	0.808	5	0	2.625	0.808
493	Pesi strutturali	0	0	-0.262	0	1.25	0	-0.163	0
493	Permanenti portati	0	0	-0.719	0	1.25	0	-0.45	0
493	Neve	0	0	-0.719	0	1.25	0	-0.45	0
493	Vento pressione	0	0	-1.5	-0.462	1.25	0	-0.938	-0.289
493	Vento depressione	0	0	2.625	0.808	1.25	0	1.641	0.505
493	Pesi strutturali	1.25	0	-0.163	0	1.311	0	-0.16	0
493	Permanenti portati	1.25	0	-0.45	0	1.311	0	-0.441	0
493	Neve	1.25	0	-0.45	0	1.311	0	-0.441	0
493	Vento pressione	1.25	0	-0.938	-0.289	1.311	0	-0.92	-0.283
493	Vento depressione	1.25	0	1.641	0.505	1.311	0	1.61	0.496
493	Pesi strutturali	1.311	0	-0.16	0	1.33	0	-0.157	0
493	Permanenti portati	1.311	0	-0.441	0	1.33	0	-0.433	0
493	Neve	1.311	0	-0.441	0	1.33	0	-0.433	0
493	Vento pressione	1.311	0	-0.92	-0.283	1.33	0	-0.903	-0.278
493	Vento depressione	1.311	0	1.61	0.496	1.33	0	1.58	0.487
493	Pesi strutturali	1.33	0	-0.157	0	1.391	0	-0.152	0
493	Permanenti portati	1.33	0	-0.433	0	1.391	0	-0.419	0
493	Neve	1.33	0	-0.433	0	1.391	0	-0.419	0
493	Vento pressione	1.33	0	-0.903	-0.278	1.391	0	-0.874	-0.269
493	Vento depressione	1.33	0	1.58	0.487	1.391	0	1.529	0.471
493	Pesi strutturali	1.391	0	-0.152	0	1.471	0	-0.148	0
493	Permanenti portati	1.391	0	-0.419	0	1.471	0	-0.406	0
493	Neve	1.391	0	-0.419	0	1.471	0	-0.406	0

Indice asta	Condizione	Posizione iniziale	F1 iniziale	F2 iniziale	F3 iniziale	Posizione finale	F1 finale	F2 finale	F3 finale
493	Vento pressione	1.391	0	-0.874	-0.269	1.471	0	-0.846	-0.261
493	Vento depressione	1.391	0	1.529	0.471	1.471	0	1.481	0.456
493	Pesi strutturali	1.471	0	-0.148	0	1.5	0	-0.144	0
493	Permanenti portati	1.471	0	-0.406	0	1.5	0	-0.396	0
493	Neve	1.471	0	-0.406	0	1.5	0	-0.396	0
493	Vento pressione	1.471	0	-0.846	-0.261	1.5	0	-0.825	-0.254
493	Vento depressione	1.471	0	1.481	0.456	1.5	0	1.444	0.445
493	Pesi strutturali	1.5	0	-0.144	0	1.667	0	-0.131	0
493	Permanenti portati	1.5	0	-0.396	0	1.667	0	-0.36	0
493	Neve	1.5	0	-0.396	0	1.667	0	-0.36	0
493	Vento pressione	1.5	0	-0.825	-0.254	1.667	0	-0.75	-0.231
493	Vento depressione	1.5	0	1.444	0.445	1.667	0	1.313	0.404
493	Pesi strutturali	1.667	0	-0.131	0	1.833	0	-0.144	0
493	Permanenti portati	1.667	0	-0.36	0	1.833	0	-0.396	0
493	Neve	1.667	0	-0.36	0	1.833	0	-0.396	0
493	Vento pressione	1.667	0	-0.75	-0.231	1.833	0	-0.825	-0.254
493	Vento depressione	1.667	0	1.313	0.404	1.833	0	1.444	0.445
493	Pesi strutturali	1.833	0	-0.148	0	1.94	0	-0.152	0
493	Permanenti portati	1.833	0	-0.406	0	1.94	0	-0.419	0
493	Neve	1.833	0	-0.406	0	1.94	0	-0.419	0
493	Vento pressione	1.833	0	-0.846	-0.261	1.94	0	-0.873	-0.269
493	Vento depressione	1.833	0	1.481	0.456	1.94	0	1.528	0.471
493	Pesi strutturali	1.94	0	-0.152	0	3.333	0	-0.262	0
493	Permanenti portati	1.94	0	-0.419	0	3.333	0	-0.719	0
493	Neve	1.94	0	-0.419	0	3.333	0	-0.719	0
493	Vento pressione	1.94	0	-0.873	-0.269	3.333	0	-1.5	-0.462
493	Vento depressione	1.94	0	1.528	0.471	3.333	0	2.625	0.808
493	Pesi strutturali	3.333	0	-0.262	0	5	0	-0.262	0
493	Permanenti portati	3.333	0	-0.719	0	5	0	-0.719	0
493	Neve	3.333	0	-0.719	0	5	0	-0.719	0
493	Vento pressione	3.333	0	-1.5	-0.462	5	0	-1.5	-0.462
493	Vento depressione	3.333	0	2.625	0.808	5	0	2.625	0.808
494	Pesi strutturali	0	0	-0.262	0	5	0	-0.262	0
494	Permanenti portati	0	0	-0.719	0	5	0	-0.719	0
494	Neve	0	0	-0.719	0	5	0	-0.719	0
494	Vento pressione	0	0	-1.5	-0.462	5	0	-1.5	-0.462
494	Vento depressione	0	0	2.625	0.808	5	0	2.625	0.808
495	Pesi strutturali	0	0	-0.262	0	5	0	-0.262	0
495	Permanenti portati	0	0	-0.719	0	5	0	-0.719	0
495	Neve	0	0	-0.719	0	5	0	-0.719	0
495	Vento pressione	0	0	-1.5	-0.462	5	0	-1.5	-0.462
495	Vento depressione	0	0	2.625	0.808	5	0	2.625	0.808
496	Pesi strutturali	0	0	-0.262	0	1.667	0	-0.262	0
496	Permanenti portati	0	0	-0.719	0	1.667	0	-0.719	0
496	Neve	0	0	-0.719	0	1.667	0	-0.719	0
496	Vento pressione	0	0	-1.5	-0.462	1.667	0	-1.5	-0.462
496	Vento depressione	0	0	2.625	0.808	1.667	0	2.625	0.808
496	Pesi strutturali	1.667	0	-0.262	0	3.06	0	-0.152	0
496	Permanenti portati	1.667	0	-0.719	0	3.06	0	-0.419	0
496	Neve	1.667	0	-0.719	0	3.06	0	-0.419	0
496	Vento pressione	1.667	0	-1.5	-0.462	3.06	0	-0.873	-0.269
496	Vento depressione	1.667	0	2.625	0.808	3.06	0	1.528	0.471
496	Pesi strutturali	3.06	0	-0.152	0	3.167	0	-0.148	0
496	Permanenti portati	3.06	0	-0.419	0	3.167	0	-0.406	0
496	Neve	3.06	0	-0.419	0	3.167	0	-0.406	0
496	Vento pressione	3.06	0	-0.873	-0.269	3.167	0	-0.846	-0.261
496	Vento depressione	3.06	0	1.528	0.471	3.167	0	1.481	0.456
496	Pesi strutturali	3.167	0	-0.144	0	3.333	0	-0.131	0
496	Permanenti portati	3.167	0	-0.396	0	3.333	0	-0.36	0
496	Neve	3.167	0	-0.396	0	3.333	0	-0.36	0
496	Vento pressione	3.167	0	-0.825	-0.254	3.333	0	-0.75	-0.231
496	Vento depressione	3.167	0	1.444	0.445	3.333	0	1.313	0.404
496	Pesi strutturali	3.333	0	-0.131	0	3.5	0	-0.144	0
496	Permanenti portati	3.333	0	-0.36	0	3.5	0	-0.396	0
496	Neve	3.333	0	-0.36	0	3.5	0	-0.396	0
496	Vento pressione	3.333	0	-0.75	-0.231	3.5	0	-0.825	-0.254
496	Vento depressione	3.333	0	1.313	0.404	3.5	0	1.444	0.445
496	Pesi strutturali	3.5	0	-0.144	0	3.529	0	-0.148	0
496	Permanenti portati	3.5	0	-0.396	0	3.529	0	-0.406	0
496	Neve	3.5	0	-0.396	0	3.529	0	-0.406	0
496	Vento pressione	3.5	0	-0.825	-0.254	3.529	0	-0.846	-0.261
496	Vento depressione	3.5	0	1.444	0.445	3.529	0	1.481	0.456
496	Pesi strutturali	3.529	0	-0.148	0	3.609	0	-0.152	0
496	Permanenti portati	3.529	0	-0.406	0	3.609	0	-0.419	0
496	Neve	3.529	0	-0.406	0	3.609	0	-0.419	0
496	Vento pressione	3.529	0	-0.846	-0.261	3.609	0	-0.874	-0.269
496	Vento depressione	3.529	0	1.481	0.456	3.609	0	1.529	0.471
496	Pesi strutturali	3.609	0	-0.152	0	3.67	0	-0.157	0
496	Permanenti portati	3.609	0	-0.419	0	3.67	0	-0.433	0
496	Neve	3.609	0	-0.419	0	3.67	0	-0.433	0
496	Vento pressione	3.609	0	-0.874	-0.269	3.67	0	-0.903	-0.278
496	Vento depressione	3.609	0	1.529	0.471	3.67	0	1.58	0.487
496	Pesi strutturali	3.67	0	-0.157	0	3.689	0	-0.16	0
496	Permanenti portati	3.67	0	-0.433	0	3.689	0	-0.441	0
496	Neve	3.67	0	-0.433	0	3.689	0	-0.441	0
496	Vento pressione	3.67	0	-0.903	-0.278	3.689	0	-0.92	-0.283
496	Vento depressione	3.67	0	1.58	0.487	3.689	0	1.61	0.496
496	Pesi strutturali	3.689	0	-0.16	0	3.75	0	-0.163	0
496	Permanenti portati	3.689	0	-0.441	0	3.75	0	-0.45	0
496	Neve	3.689	0	-0.441	0	3.75	0	-0.45	0
496	Vento pressione	3.689	0	-0.92	-0.283	3.75	0	-0.938	-0.289
496	Vento depressione	3.689	0	1.61	0.496	3.75	0	1.641	0.505
496	Pesi strutturali	3.75	0	-0.163	0	5	0	-0.262	0
496	Permanenti portati	3.75	0	-0.45	0	5	0	-0.719	0
496	Neve	3.75	0	-0.45	0	5	0	-0.719	0
496	Vento pressione	3.75	0	-0.938	-0.289	5	0	-1.5	-0.462
496	Vento depressione	3.75	0	1.641	0.505	5	0	2.625	0.808
497	Pesi strutturali	0	0	-0.262	0	5	0	-0.262	0

Indice asta	Condizione	Posizione iniziale	F1 iniziale	F2 iniziale	F3 iniziale	Posizione finale	F1 finale	F2 finale	F3 finale
497	Permanenti portati	0	0	-0.719	0	5	0	-0.719	0
497	Neve	0	0	-0.719	0	5	0	-0.719	0
497	Vento pressione	0	0	-1.5	-0.462	5	0	-1.5	-0.462
497	Vento depressione	0	0	2.625	0.808	5	0	2.625	0.808
498	Pesi strutturali	0	0	-0.262	0	1.25	0	-0.163	0
498	Permanenti portati	0	0	-0.719	0	1.25	0	-0.45	0
498	Neve	0	0	-0.719	0	1.25	0	-0.45	0
498	Vento pressione	0	0	-1.5	-0.462	1.25	0	-0.938	-0.289
498	Vento depressione	0	0	2.625	0.808	1.25	0	1.641	0.505
498	Pesi strutturali	1.25	0	-0.163	0	1.311	0	-0.16	0
498	Permanenti portati	1.25	0	-0.45	0	1.311	0	-0.441	0
498	Neve	1.25	0	-0.45	0	1.311	0	-0.441	0
498	Vento pressione	1.25	0	-0.938	-0.289	1.311	0	-0.92	-0.283
498	Vento depressione	1.25	0	1.641	0.505	1.311	0	1.61	0.496
498	Pesi strutturali	1.311	0	-0.16	0	1.33	0	-0.157	0
498	Permanenti portati	1.311	0	-0.441	0	1.33	0	-0.433	0
498	Neve	1.311	0	-0.441	0	1.33	0	-0.433	0
498	Vento pressione	1.311	0	-0.92	-0.283	1.33	0	-0.903	-0.278
498	Vento depressione	1.311	0	1.61	0.496	1.33	0	1.58	0.487
498	Pesi strutturali	1.33	0	-0.157	0	1.391	0	-0.152	0
498	Permanenti portati	1.33	0	-0.433	0	1.391	0	-0.419	0
498	Neve	1.33	0	-0.433	0	1.391	0	-0.419	0
498	Vento pressione	1.33	0	-0.903	-0.278	1.391	0	-0.874	-0.269
498	Vento depressione	1.33	0	1.58	0.487	1.391	0	1.529	0.471
498	Pesi strutturali	1.391	0	-0.152	0	1.471	0	-0.148	0
498	Permanenti portati	1.391	0	-0.419	0	1.471	0	-0.406	0
498	Neve	1.391	0	-0.419	0	1.471	0	-0.406	0
498	Vento pressione	1.391	0	-0.874	-0.269	1.471	0	-0.846	-0.261
498	Vento depressione	1.391	0	1.529	0.471	1.471	0	1.481	0.456
498	Pesi strutturali	1.471	0	-0.148	0	1.5	0	-0.144	0
498	Permanenti portati	1.471	0	-0.406	0	1.5	0	-0.396	0
498	Neve	1.471	0	-0.406	0	1.5	0	-0.396	0
498	Vento pressione	1.471	0	-0.846	-0.261	1.5	0	-0.825	-0.254
498	Vento depressione	1.471	0	1.481	0.456	1.5	0	1.444	0.445
498	Pesi strutturali	1.5	0	-0.144	0	1.667	0	-0.131	0
498	Permanenti portati	1.5	0	-0.396	0	1.667	0	-0.36	0
498	Neve	1.5	0	-0.396	0	1.667	0	-0.36	0
498	Vento pressione	1.5	0	-0.825	-0.254	1.667	0	-0.75	-0.231
498	Vento depressione	1.5	0	1.444	0.445	1.667	0	1.313	0.404
498	Pesi strutturali	1.667	0	-0.131	0	1.833	0	-0.144	0
498	Permanenti portati	1.667	0	-0.36	0	1.833	0	-0.396	0
498	Neve	1.667	0	-0.36	0	1.833	0	-0.396	0
498	Vento pressione	1.667	0	-0.75	-0.231	1.833	0	-0.825	-0.254
498	Vento depressione	1.667	0	1.313	0.404	1.833	0	1.444	0.445
498	Pesi strutturali	1.833	0	-0.148	0	1.94	0	-0.152	0
498	Permanenti portati	1.833	0	-0.406	0	1.94	0	-0.419	0
498	Neve	1.833	0	-0.406	0	1.94	0	-0.419	0
498	Vento pressione	1.833	0	-0.846	-0.261	1.94	0	-0.873	-0.269
498	Vento depressione	1.833	0	1.481	0.456	1.94	0	1.528	0.471
498	Pesi strutturali	1.94	0	-0.152	0	3.333	0	-0.262	0
498	Permanenti portati	1.94	0	-0.419	0	3.333	0	-0.719	0
498	Neve	1.94	0	-0.419	0	3.333	0	-0.719	0
498	Vento pressione	1.94	0	-0.873	-0.269	3.333	0	-1.5	-0.462
498	Vento depressione	1.94	0	1.528	0.471	3.333	0	2.625	0.808
498	Pesi strutturali	3.333	0	-0.262	0	5	0	-0.262	0
498	Permanenti portati	3.333	0	-0.719	0	5	0	-0.719	0
498	Neve	3.333	0	-0.719	0	5	0	-0.719	0
498	Vento pressione	3.333	0	-1.5	-0.462	5	0	-1.5	-0.462
498	Vento depressione	3.333	0	2.625	0.808	5	0	2.625	0.808
499	Pesi strutturali	0	0	-0.262	0	3.75	0	-0.262	0
499	Permanenti portati	0	0	-0.719	0	3.75	0	-0.719	0
499	Neve	0	0	-0.719	0	3.75	0	-0.719	0
499	Vento pressione	0	0	-1.5	-0.462	3.75	0	-1.5	-0.462
499	Vento depressione	0	0	2.625	0.808	3.75	0	2.625	0.808
500	Pesi strutturali	0	0	-0.262	0	1.25	0	-0.262	0
500	Permanenti portati	0	0	-0.719	0	1.25	0	-0.719	0
500	Neve	0	0	-0.719	0	1.25	0	-0.719	0
500	Vento pressione	0	0	-1.5	-0.462	1.25	0	-1.5	-0.462
500	Vento depressione	0	0	2.625	0.808	1.25	0	2.625	0.808
500	Pesi strutturali	1.25	0	-0.262	0	2.279	0	-0.154	0
500	Permanenti portati	1.25	0	-0.719	0	2.279	0	-0.423	0
500	Neve	1.25	0	-0.719	0	2.279	0	-0.423	0
500	Vento pressione	1.25	0	-1.5	-0.462	2.279	0	-0.883	-0.272
500	Vento depressione	1.25	0	2.625	0.808	2.279	0	1.545	0.476
500	Pesi strutturali	2.279	0	-0.154	0	2.359	0	-0.148	0
500	Permanenti portati	2.279	0	-0.423	0	2.359	0	-0.406	0
500	Neve	2.279	0	-0.423	0	2.359	0	-0.406	0
500	Vento pressione	2.279	0	-0.883	-0.272	2.359	0	-0.846	-0.261
500	Vento depressione	2.279	0	1.545	0.476	2.359	0	1.481	0.456
500	Pesi strutturali	2.359	0	-0.148	0	2.42	0	-0.139	0
500	Permanenti portati	2.359	0	-0.406	0	2.42	0	-0.383	0
500	Neve	2.359	0	-0.406	0	2.42	0	-0.383	0
500	Vento pressione	2.359	0	-0.846	-0.261	2.42	0	-0.798	-0.246
500	Vento depressione	2.359	0	1.481	0.456	2.42	0	1.397	0.43
500	Pesi strutturali	2.42	0	-0.139	0	2.5	0	-0.131	0
500	Permanenti portati	2.42	0	-0.383	0	2.5	0	-0.36	0
500	Neve	2.42	0	-0.383	0	2.5	0	-0.36	0
500	Vento pressione	2.42	0	-0.798	-0.246	2.5	0	-0.75	-0.231
500	Vento depressione	2.42	0	1.397	0.43	2.5	0	1.313	0.404
500	Pesi strutturali	2.5	0	-0.131	0	2.628	0	-0.144	0
500	Permanenti portati	2.5	0	-0.36	0	2.628	0	-0.396	0
500	Neve	2.5	0	-0.36	0	2.628	0	-0.396	0
500	Vento pressione	2.5	0	-0.75	-0.231	2.628	0	-0.827	-0.255
500	Vento depressione	2.5	0	1.313	0.404	2.628	0	1.446	0.445
500	Pesi strutturali	2.628	0	-0.144	0	2.641	0	-0.148	0
500	Permanenti portati	2.628	0	-0.396	0	2.641	0	-0.406	0
500	Neve	2.628	0	-0.396	0	2.641	0	-0.406	0
500	Vento pressione	2.628	0	-0.827	-0.255	2.641	0	-0.846	-0.261

Indice asta	Condizione	Posizione iniziale	F1 iniziale	F2 iniziale	F3 iniziale	Posizione finale	F1 finale	F2 finale	F3 finale
500	Vento depressione	2.628	0	1.446	0.445	2.641	0	1.481	0.456
500	Pesi strutturali	2.641	0	-0.148	0	2.688	0	-0.15	0
500	Permanenti portati	2.641	0	-0.406	0	2.688	0	-0.414	0
500	Neve	2.641	0	-0.406	0	2.688	0	-0.414	0
500	Vento pressione	2.641	0	-0.846	-0.261	2.688	0	-0.863	-0.266
500	Vento depressione	2.641	0	1.481	0.456	2.688	0	1.509	0.465
500	Pesi strutturali	2.688	0	-0.15	0	3.75	0	-0.262	0
500	Permanenti portati	2.688	0	-0.414	0	3.75	0	-0.719	0
500	Neve	2.688	0	-0.414	0	3.75	0	-0.719	0
500	Vento pressione	2.688	0	-0.863	-0.266	3.75	0	-1.5	-0.462
500	Vento depressione	2.688	0	1.509	0.465	3.75	0	2.625	0.808
501	Pesi strutturali	0	0	-0.262	0	1.667	0	-0.262	0
501	Permanenti portati	0	0	-0.719	0	1.667	0	-0.719	0
501	Neve	0	0	-0.719	0	1.667	0	-0.719	0
501	Vento pressione	0	0	-1.5	-0.462	1.667	0	-1.5	-0.462
501	Vento depressione	0	0	2.625	0.808	1.667	0	2.625	0.808
501	Pesi strutturali	1.667	0	-0.262	0	2.721	0	-0.179	0
501	Permanenti portati	1.667	0	-0.719	0	2.721	0	-0.492	0
501	Neve	1.667	0	-0.719	0	2.721	0	-0.492	0
501	Vento pressione	1.667	0	-1.5	-0.462	2.721	0	-1.025	-0.316
501	Vento depressione	1.667	0	2.625	0.808	2.721	0	1.794	0.553
501	Pesi strutturali	2.721	0	-0.179	0	3.06	0	-0.148	0
501	Permanenti portati	2.721	0	-0.492	0	3.06	0	-0.406	0
501	Neve	2.721	0	-0.492	0	3.06	0	-0.406	0
501	Vento pressione	2.721	0	-1.025	-0.316	3.06	0	-0.846	-0.261
501	Vento depressione	2.721	0	1.794	0.553	3.06	0	1.481	0.456
501	Pesi strutturali	3.06	0	-0.152	0	3.333	0	-0.131	0
501	Permanenti portati	3.06	0	-0.419	0	3.333	0	-0.36	0
501	Neve	3.06	0	-0.419	0	3.333	0	-0.36	0
501	Vento pressione	3.06	0	-0.873	-0.269	3.333	0	-0.75	-0.231
501	Vento depressione	3.06	0	1.528	0.471	3.333	0	1.313	0.404
501	Pesi strutturali	3.333	0	-0.131	0	3.5	0	-0.144	0
501	Permanenti portati	3.333	0	-0.36	0	3.5	0	-0.396	0
501	Neve	3.333	0	-0.36	0	3.5	0	-0.396	0
501	Vento pressione	3.333	0	-0.75	-0.231	3.5	0	-0.825	-0.254
501	Vento depressione	3.333	0	1.313	0.404	3.5	0	1.444	0.445
501	Pesi strutturali	3.5	0	-0.144	0	3.529	0	-0.148	0
501	Permanenti portati	3.5	0	-0.396	0	3.529	0	-0.406	0
501	Neve	3.5	0	-0.396	0	3.529	0	-0.406	0
501	Vento pressione	3.5	0	-0.825	-0.254	3.529	0	-0.846	-0.261
501	Vento depressione	3.5	0	1.444	0.445	3.529	0	1.481	0.456
501	Pesi strutturali	3.529	0	-0.148	0	3.609	0	-0.152	0
501	Permanenti portati	3.529	0	-0.406	0	3.609	0	-0.419	0
501	Neve	3.529	0	-0.406	0	3.609	0	-0.419	0
501	Vento pressione	3.529	0	-0.846	-0.261	3.609	0	-0.874	-0.269
501	Vento depressione	3.529	0	1.481	0.456	3.609	0	1.529	0.471
501	Pesi strutturali	3.609	0	-0.152	0	3.67	0	-0.157	0
501	Permanenti portati	3.609	0	-0.419	0	3.67	0	-0.433	0
501	Neve	3.609	0	-0.419	0	3.67	0	-0.433	0
501	Vento pressione	3.609	0	-0.874	-0.269	3.67	0	-0.903	-0.278
501	Vento depressione	3.609	0	1.529	0.471	3.67	0	1.58	0.487
501	Pesi strutturali	3.67	0	-0.157	0	3.689	0	-0.16	0
501	Permanenti portati	3.67	0	-0.433	0	3.689	0	-0.441	0
501	Neve	3.67	0	-0.433	0	3.689	0	-0.441	0
501	Vento pressione	3.67	0	-0.903	-0.278	3.689	0	-0.92	-0.283
501	Vento depressione	3.67	0	1.58	0.487	3.689	0	1.61	0.496
501	Pesi strutturali	3.689	0	-0.16	0	3.75	0	-0.163	0
501	Permanenti portati	3.689	0	-0.441	0	3.75	0	-0.45	0
501	Neve	3.689	0	-0.441	0	3.75	0	-0.45	0
501	Vento pressione	3.689	0	-0.92	-0.283	3.75	0	-0.938	-0.289
501	Vento depressione	3.689	0	1.61	0.496	3.75	0	1.641	0.505
501	Pesi strutturali	3.75	0	-0.163	0	5	0	-0.262	0
501	Permanenti portati	3.75	0	-0.45	0	5	0	-0.719	0
501	Neve	3.75	0	-0.45	0	5	0	-0.719	0
501	Vento pressione	3.75	0	-0.938	-0.289	5	0	-1.5	-0.462
501	Vento depressione	3.75	0	1.641	0.505	5	0	2.625	0.808
502	Pesi strutturali	0	0	-0.262	0	5	0	-0.262	0
502	Permanenti portati	0	0	-0.719	0	5	0	-0.719	0
502	Neve	0	0	-0.719	0	5	0	-0.719	0
502	Vento pressione	0	0	-1.5	-0.462	5	0	-1.5	-0.462
502	Vento depressione	0	0	2.625	0.808	5	0	2.625	0.808
503	Pesi strutturali	0	0	-0.262	0	1.25	0	-0.163	0
503	Permanenti portati	0	0	-0.719	0	1.25	0	-0.45	0
503	Neve	0	0	-0.719	0	1.25	0	-0.45	0
503	Vento pressione	0	0	-1.5	-0.462	1.25	0	-0.938	-0.289
503	Vento depressione	0	0	2.625	0.808	1.25	0	1.641	0.505
503	Pesi strutturali	1.25	0	-0.163	0	1.311	0	-0.16	0
503	Permanenti portati	1.25	0	-0.45	0	1.311	0	-0.441	0
503	Neve	1.25	0	-0.45	0	1.311	0	-0.441	0
503	Vento pressione	1.25	0	-0.938	-0.289	1.311	0	-0.92	-0.283
503	Vento depressione	1.25	0	1.641	0.505	1.311	0	1.61	0.496
503	Pesi strutturali	1.311	0	-0.16	0	1.33	0	-0.157	0
503	Permanenti portati	1.311	0	-0.441	0	1.33	0	-0.433	0
503	Neve	1.311	0	-0.441	0	1.33	0	-0.433	0
503	Vento pressione	1.311	0	-0.92	-0.283	1.33	0	-0.903	-0.278
503	Vento depressione	1.311	0	1.61	0.496	1.33	0	1.58	0.487
503	Pesi strutturali	1.33	0	-0.157	0	1.391	0	-0.152	0
503	Permanenti portati	1.33	0	-0.433	0	1.391	0	-0.419	0
503	Neve	1.33	0	-0.433	0	1.391	0	-0.419	0
503	Vento pressione	1.33	0	-0.903	-0.278	1.391	0	-0.874	-0.269
503	Vento depressione	1.33	0	1.58	0.487	1.391	0	1.529	0.471
503	Pesi strutturali	1.391	0	-0.152	0	1.471	0	-0.148	0
503	Permanenti portati	1.391	0	-0.419	0	1.471	0	-0.406	0
503	Neve	1.391	0	-0.419	0	1.471	0	-0.406	0
503	Vento pressione	1.391	0	-0.874	-0.269	1.471	0	-0.846	-0.261
503	Vento depressione	1.391	0	1.529	0.471	1.471	0	1.481	0.456
503	Pesi strutturali	1.471	0	-0.148	0	1.5	0	-0.144	0
503	Permanenti portati	1.471	0	-0.406	0	1.5	0	-0.396	0

Indice asta	Condizione	Posizione iniziale	F1 iniziale	F2 iniziale	F3 iniziale	Posizione finale	F1 finale	F2 finale	F3 finale
503	Neve	1.471	0	-0.406	0	1.5	0	-0.396	0
503	Vento pressione	1.471	0	-0.846	-0.261	1.5	0	-0.825	-0.254
503	Vento depressione	1.471	0	1.481	0.456	1.5	0	1.444	0.445
503	Pesi strutturali	1.5	0	-0.144	0	1.667	0	-0.131	0
503	Permanenti portati	1.5	0	-0.396	0	1.667	0	-0.36	0
503	Neve	1.5	0	-0.396	0	1.667	0	-0.36	0
503	Vento pressione	1.5	0	-0.825	-0.254	1.667	0	-0.75	-0.231
503	Vento depressione	1.5	0	1.444	0.445	1.667	0	1.313	0.404
503	Pesi strutturali	1.667	0	-0.131	0	1.94	0	-0.152	0
503	Permanenti portati	1.667	0	-0.36	0	1.94	0	-0.419	0
503	Neve	1.667	0	-0.36	0	1.94	0	-0.419	0
503	Vento pressione	1.667	0	-0.75	-0.231	1.94	0	-0.873	-0.269
503	Vento depressione	1.667	0	1.313	0.404	1.94	0	1.528	0.471
503	Pesi strutturali	1.94	0	-0.148	0	2.279	0	-0.179	0
503	Permanenti portati	1.94	0	-0.406	0	2.279	0	-0.492	0
503	Neve	1.94	0	-0.406	0	2.279	0	-0.492	0
503	Vento pressione	1.94	0	-0.846	-0.261	2.279	0	-1.025	-0.316
503	Vento depressione	1.94	0	1.481	0.456	2.279	0	1.794	0.553
503	Pesi strutturali	2.279	0	-0.179	0	3.333	0	-0.262	0
503	Permanenti portati	2.279	0	-0.492	0	3.333	0	-0.719	0
503	Neve	2.279	0	-0.492	0	3.333	0	-0.719	0
503	Vento pressione	2.279	0	-1.025	-0.316	3.333	0	-1.5	-0.462
503	Vento depressione	2.279	0	1.794	0.553	3.333	0	2.625	0.808
503	Pesi strutturali	3.333	0	-0.262	0	5	0	-0.262	0
503	Permanenti portati	3.333	0	-0.719	0	5	0	-0.719	0
503	Neve	3.333	0	-0.719	0	5	0	-0.719	0
503	Vento pressione	3.333	0	-1.5	-0.462	5	0	-1.5	-0.462
503	Vento depressione	3.333	0	2.625	0.808	5	0	2.625	0.808
504	Pesi strutturali	0	0	-0.262	0	5	0	-0.262	0
504	Permanenti portati	0	0	-0.719	0	5	0	-0.719	0
504	Neve	0	0	-0.719	0	5	0	-0.719	0
504	Vento pressione	0	0	-1.5	-0.462	5	0	-1.5	-0.462
504	Vento depressione	0	0	2.625	0.808	5	0	2.625	0.808
505	Pesi strutturali	0	0	-0.262	0	1.667	0	-0.262	0
505	Permanenti portati	0	0	-0.719	0	1.667	0	-0.719	0
505	Neve	0	0	-0.719	0	1.667	0	-0.719	0
505	Vento pressione	0	0	-1.5	-0.462	1.667	0	-1.5	-0.462
505	Vento depressione	0	0	2.625	0.808	1.667	0	2.625	0.808
505	Pesi strutturali	1.667	0	-0.262	0	2.721	0	-0.179	0
505	Permanenti portati	1.667	0	-0.719	0	2.721	0	-0.492	0
505	Neve	1.667	0	-0.719	0	2.721	0	-0.492	0
505	Vento pressione	1.667	0	-1.5	-0.462	2.721	0	-1.025	-0.316
505	Vento depressione	1.667	0	2.625	0.808	2.721	0	1.794	0.553
505	Pesi strutturali	2.721	0	-0.179	0	3.06	0	-0.148	0
505	Permanenti portati	2.721	0	-0.492	0	3.06	0	-0.406	0
505	Neve	2.721	0	-0.492	0	3.06	0	-0.406	0
505	Vento pressione	2.721	0	-1.025	-0.316	3.06	0	-0.846	-0.261
505	Vento depressione	2.721	0	1.794	0.553	3.06	0	1.481	0.456
505	Pesi strutturali	3.06	0	-0.152	0	3.333	0	-0.131	0
505	Permanenti portati	3.06	0	-0.419	0	3.333	0	-0.36	0
505	Neve	3.06	0	-0.419	0	3.333	0	-0.36	0
505	Vento pressione	3.06	0	-0.873	-0.269	3.333	0	-0.75	-0.231
505	Vento depressione	3.06	0	1.528	0.471	3.333	0	1.313	0.404
505	Pesi strutturali	3.333	0	-0.131	0	3.5	0	-0.144	0
505	Permanenti portati	3.333	0	-0.36	0	3.5	0	-0.396	0
505	Neve	3.333	0	-0.36	0	3.5	0	-0.396	0
505	Vento pressione	3.333	0	-0.75	-0.231	3.5	0	-0.825	-0.254
505	Vento depressione	3.333	0	1.313	0.404	3.5	0	1.444	0.445
505	Pesi strutturali	3.5	0	-0.144	0	3.529	0	-0.148	0
505	Permanenti portati	3.5	0	-0.396	0	3.529	0	-0.406	0
505	Neve	3.5	0	-0.396	0	3.529	0	-0.406	0
505	Vento pressione	3.5	0	-0.825	-0.254	3.529	0	-0.846	-0.261
505	Vento depressione	3.5	0	1.444	0.445	3.529	0	1.481	0.456
505	Pesi strutturali	3.529	0	-0.148	0	3.609	0	-0.152	0
505	Permanenti portati	3.529	0	-0.406	0	3.609	0	-0.419	0
505	Neve	3.529	0	-0.406	0	3.609	0	-0.419	0
505	Vento pressione	3.529	0	-0.846	-0.261	3.609	0	-0.874	-0.269
505	Vento depressione	3.529	0	1.481	0.456	3.609	0	1.529	0.471
505	Pesi strutturali	3.609	0	-0.152	0	3.67	0	-0.157	0
505	Permanenti portati	3.609	0	-0.419	0	3.67	0	-0.433	0
505	Neve	3.609	0	-0.419	0	3.67	0	-0.433	0
505	Vento pressione	3.609	0	-0.874	-0.269	3.67	0	-0.903	-0.278
505	Vento depressione	3.609	0	1.529	0.471	3.67	0	1.58	0.487
505	Pesi strutturali	3.67	0	-0.157	0	3.689	0	-0.16	0
505	Permanenti portati	3.67	0	-0.433	0	3.689	0	-0.441	0
505	Neve	3.67	0	-0.433	0	3.689	0	-0.441	0
505	Vento pressione	3.67	0	-0.903	-0.278	3.689	0	-0.92	-0.283
505	Vento depressione	3.67	0	1.58	0.487	3.689	0	1.61	0.496
505	Pesi strutturali	3.689	0	-0.16	0	3.75	0	-0.163	0
505	Permanenti portati	3.689	0	-0.441	0	3.75	0	-0.45	0
505	Neve	3.689	0	-0.441	0	3.75	0	-0.45	0
505	Vento pressione	3.689	0	-0.92	-0.283	3.75	0	-0.938	-0.289
505	Vento depressione	3.689	0	1.61	0.496	3.75	0	1.641	0.505
505	Pesi strutturali	3.75	0	-0.163	0	5	0	-0.262	0
505	Permanenti portati	3.75	0	-0.45	0	5	0	-0.719	0
505	Neve	3.75	0	-0.45	0	5	0	-0.719	0
505	Vento pressione	3.75	0	-0.938	-0.289	5	0	-1.5	-0.462
505	Vento depressione	3.75	0	1.641	0.505	5	0	2.625	0.808
506	Pesi strutturali	0	0	-0.262	0	5	0	-0.262	0
506	Permanenti portati	0	0	-0.719	0	5	0	-0.719	0
506	Neve	0	0	-0.719	0	5	0	-0.719	0
506	Vento pressione	0	0	-1.5	-0.462	5	0	-1.5	-0.462
506	Vento depressione	0	0	2.625	0.808	5	0	2.625	0.808
507	Pesi strutturali	0	0	-0.262	0	5	0	-0.262	0
507	Permanenti portati	0	0	-0.719	0	5	0	-0.719	0
507	Neve	0	0	-0.719	0	5	0	-0.719	0
507	Vento pressione	0	0	-1.5	-0.462	5	0	-1.5	-0.462
507	Vento depressione	0	0	2.625	0.808	5	0	2.625	0.808

Indice asta	Condizione	Posizione iniziale	F1 iniziale	F2 iniziale	F3 iniziale	Posizione finale	F1 finale	F2 finale	F3 finale
508	Pesi strutturali	0	0	-0.262	0	1.25	0	-0.163	0
508	Permanenti portati	0	0	-0.719	0	1.25	0	-0.45	0
508	Neve	0	0	-0.719	0	1.25	0	-0.45	0
508	Vento pressione	0	0	-1.5	-0.462	1.25	0	-0.938	-0.289
508	Vento depressione	0	0	2.625	0.808	1.25	0	1.641	0.505
508	Pesi strutturali	1.25	0	-0.163	0	1.311	0	-0.16	0
508	Permanenti portati	1.25	0	-0.45	0	1.311	0	-0.441	0
508	Neve	1.25	0	-0.45	0	1.311	0	-0.441	0
508	Vento pressione	1.25	0	-0.938	-0.289	1.311	0	-0.92	-0.283
508	Vento depressione	1.25	0	1.641	0.505	1.311	0	1.61	0.496
508	Pesi strutturali	1.311	0	-0.16	0	1.33	0	-0.157	0
508	Permanenti portati	1.311	0	-0.441	0	1.33	0	-0.433	0
508	Neve	1.311	0	-0.441	0	1.33	0	-0.433	0
508	Vento pressione	1.311	0	-0.92	-0.283	1.33	0	-0.903	-0.278
508	Vento depressione	1.311	0	1.61	0.496	1.33	0	1.58	0.487
508	Pesi strutturali	1.33	0	-0.157	0	1.391	0	-0.152	0
508	Permanenti portati	1.33	0	-0.433	0	1.391	0	-0.419	0
508	Neve	1.33	0	-0.433	0	1.391	0	-0.419	0
508	Vento pressione	1.33	0	-0.903	-0.278	1.391	0	-0.874	-0.269
508	Vento depressione	1.33	0	1.58	0.487	1.391	0	1.529	0.471
508	Pesi strutturali	1.391	0	-0.152	0	1.471	0	-0.148	0
508	Permanenti portati	1.391	0	-0.419	0	1.471	0	-0.406	0
508	Neve	1.391	0	-0.419	0	1.471	0	-0.406	0
508	Vento pressione	1.391	0	-0.874	-0.269	1.471	0	-0.846	-0.261
508	Vento depressione	1.391	0	1.529	0.471	1.471	0	1.481	0.456
508	Pesi strutturali	1.471	0	-0.148	0	1.5	0	-0.144	0
508	Permanenti portati	1.471	0	-0.406	0	1.5	0	-0.396	0
508	Neve	1.471	0	-0.406	0	1.5	0	-0.396	0
508	Vento pressione	1.471	0	-0.846	-0.261	1.5	0	-0.825	-0.254
508	Vento depressione	1.471	0	1.481	0.456	1.5	0	1.444	0.445
508	Pesi strutturali	1.5	0	-0.144	0	1.667	0	-0.131	0
508	Permanenti portati	1.5	0	-0.396	0	1.667	0	-0.36	0
508	Neve	1.5	0	-0.396	0	1.667	0	-0.36	0
508	Vento pressione	1.5	0	-0.825	-0.254	1.667	0	-0.75	-0.231
508	Vento depressione	1.5	0	1.444	0.445	1.667	0	1.313	0.404
508	Pesi strutturali	1.667	0	-0.131	0	1.94	0	-0.152	0
508	Permanenti portati	1.667	0	-0.36	0	1.94	0	-0.419	0
508	Neve	1.667	0	-0.36	0	1.94	0	-0.419	0
508	Vento pressione	1.667	0	-0.75	-0.231	1.94	0	-0.873	-0.269
508	Vento depressione	1.667	0	1.313	0.404	1.94	0	1.528	0.471
508	Pesi strutturali	1.94	0	-0.148	0	2.279	0	-0.179	0
508	Permanenti portati	1.94	0	-0.406	0	2.279	0	-0.492	0
508	Neve	1.94	0	-0.406	0	2.279	0	-0.492	0
508	Vento pressione	1.94	0	-0.846	-0.261	2.279	0	-1.025	-0.316
508	Vento depressione	1.94	0	1.481	0.456	2.279	0	1.794	0.553
508	Pesi strutturali	2.279	0	-0.179	0	3.333	0	-0.262	0
508	Permanenti portati	2.279	0	-0.492	0	3.333	0	-0.719	0
508	Neve	2.279	0	-0.492	0	3.333	0	-0.719	0
508	Vento pressione	2.279	0	-1.025	-0.316	3.333	0	-1.5	-0.462
508	Vento depressione	2.279	0	1.794	0.553	3.333	0	2.625	0.808
508	Pesi strutturali	3.333	0	-0.262	0	5	0	-0.262	0
508	Permanenti portati	3.333	0	-0.719	0	5	0	-0.719	0
508	Neve	3.333	0	-0.719	0	5	0	-0.719	0
508	Vento pressione	3.333	0	-1.5	-0.462	5	0	-1.5	-0.462
508	Vento depressione	3.333	0	2.625	0.808	5	0	2.625	0.808
509	Pesi strutturali	0	0	-0.262	0	5	0	-0.262	0
509	Permanenti portati	0	0	-0.719	0	5	0	-0.719	0
509	Neve	0	0	-0.719	0	5	0	-0.719	0
509	Vento pressione	0	0	-1.5	-0.462	5	0	-1.5	-0.462
509	Vento depressione	0	0	2.625	0.808	5	0	2.625	0.808
510	Pesi strutturali	0	0	-0.262	0	1.667	0	-0.262	0
510	Permanenti portati	0	0	-0.719	0	1.667	0	-0.719	0
510	Neve	0	0	-0.719	0	1.667	0	-0.719	0
510	Vento pressione	0	0	-1.5	-0.462	1.667	0	-1.5	-0.462
510	Vento depressione	0	0	2.625	0.808	1.667	0	2.625	0.808
510	Pesi strutturali	1.667	0	-0.262	0	2.721	0	-0.179	0
510	Permanenti portati	1.667	0	-0.719	0	2.721	0	-0.492	0
510	Neve	1.667	0	-0.719	0	2.721	0	-0.492	0
510	Vento pressione	1.667	0	-1.5	-0.462	2.721	0	-1.025	-0.316
510	Vento depressione	1.667	0	2.625	0.808	2.721	0	1.794	0.553
510	Pesi strutturali	2.721	0	-0.179	0	3.06	0	-0.148	0
510	Permanenti portati	2.721	0	-0.492	0	3.06	0	-0.406	0
510	Neve	2.721	0	-0.492	0	3.06	0	-0.406	0
510	Vento pressione	2.721	0	-1.025	-0.316	3.06	0	-0.846	-0.261
510	Vento depressione	2.721	0	1.794	0.553	3.06	0	1.481	0.456
510	Pesi strutturali	3.06	0	-0.152	0	3.333	0	-0.131	0
510	Permanenti portati	3.06	0	-0.419	0	3.333	0	-0.36	0
510	Neve	3.06	0	-0.419	0	3.333	0	-0.36	0
510	Vento pressione	3.06	0	-0.873	-0.269	3.333	0	-0.75	-0.231
510	Vento depressione	3.06	0	1.528	0.471	3.333	0	1.313	0.404
510	Pesi strutturali	3.333	0	-0.131	0	3.5	0	-0.144	0
510	Permanenti portati	3.333	0	-0.36	0	3.5	0	-0.396	0
510	Neve	3.333	0	-0.36	0	3.5	0	-0.396	0
510	Vento pressione	3.333	0	-0.75	-0.231	3.5	0	-0.825	-0.254
510	Vento depressione	3.333	0	1.313	0.404	3.5	0	1.444	0.445
510	Pesi strutturali	3.5	0	-0.144	0	3.529	0	-0.148	0
510	Permanenti portati	3.5	0	-0.396	0	3.529	0	-0.406	0
510	Neve	3.5	0	-0.396	0	3.529	0	-0.406	0
510	Vento pressione	3.5	0	-0.825	-0.254	3.529	0	-0.846	-0.261
510	Vento depressione	3.5	0	1.444	0.445	3.529	0	1.481	0.456
510	Pesi strutturali	3.529	0	-0.148	0	3.609	0	-0.152	0
510	Permanenti portati	3.529	0	-0.406	0	3.609	0	-0.419	0
510	Neve	3.529	0	-0.406	0	3.609	0	-0.419	0
510	Vento pressione	3.529	0	-0.846	-0.261	3.609	0	-0.874	-0.269
510	Vento depressione	3.529	0	1.481	0.456	3.609	0	1.529	0.471
510	Pesi strutturali	3.609	0	-0.152	0	3.67	0	-0.157	0
510	Permanenti portati	3.609	0	-0.419	0	3.67	0	-0.433	0
510	Neve	3.609	0	-0.419	0	3.67	0	-0.433	0

Indice asta	Condizione	Posizione iniziale	F1 iniziale	F2 iniziale	F3 iniziale	Posizione finale	F1 finale	F2 finale	F3 finale
510	Vento pressione	3.609	0	-0.874	-0.269	3.67	0	-0.903	-0.278
510	Vento depressione	3.609	0	1.529	0.471	3.67	0	1.58	0.487
510	Pesi strutturali	3.67	0	-0.157	0	3.689	0	-0.16	0
510	Permanenti portati	3.67	0	-0.433	0	3.689	0	-0.441	0
510	Neve	3.67	0	-0.433	0	3.689	0	-0.441	0
510	Vento pressione	3.67	0	-0.903	-0.278	3.689	0	-0.92	-0.283
510	Vento depressione	3.67	0	1.58	0.487	3.689	0	1.61	0.496
510	Pesi strutturali	3.689	0	-0.16	0	3.75	0	-0.163	0
510	Permanenti portati	3.689	0	-0.441	0	3.75	0	-0.45	0
510	Neve	3.689	0	-0.441	0	3.75	0	-0.45	0
510	Vento pressione	3.689	0	-0.92	-0.283	3.75	0	-0.938	-0.289
510	Vento depressione	3.689	0	1.61	0.496	3.75	0	1.641	0.505
510	Pesi strutturali	3.75	0	-0.163	0	5	0	-0.262	0
510	Permanenti portati	3.75	0	-0.45	0	5	0	-0.719	0
510	Neve	3.75	0	-0.45	0	5	0	-0.719	0
510	Vento pressione	3.75	0	-0.938	-0.289	5	0	-1.5	-0.462
510	Vento depressione	3.75	0	1.641	0.505	5	0	2.625	0.808
511	Pesi strutturali	0	0	-0.262	0	3.75	0	-0.262	0
511	Permanenti portati	0	0	-0.719	0	3.75	0	-0.719	0
511	Neve	0	0	-0.719	0	3.75	0	-0.719	0
511	Vento pressione	0	0	-1.5	-0.462	3.75	0	-1.5	-0.462
511	Vento depressione	0	0	2.625	0.808	3.75	0	2.625	0.808
512	Pesi strutturali	0	0	-0.262	0	0.938	0	-0.163	0
512	Permanenti portati	0	0	-0.719	0	0.938	0	-0.45	0
512	Neve	0	0	-0.719	0	0.938	0	-0.45	0
512	Vento pressione	0	0	-1.5	-0.462	0.938	0	-0.938	-0.289
512	Vento depressione	0	0	2.625	0.808	0.938	0	1.641	0.505
512	Pesi strutturali	0.938	0	-0.167	0	0.998	0	-0.157	0
512	Permanenti portati	0.938	0	-0.458	0	0.998	0	-0.432	0
512	Neve	0.938	0	-0.458	0	0.998	0	-0.432	0
512	Vento pressione	0.938	0	-0.955	-0.294	0.998	0	-0.902	-0.278
512	Vento depressione	0.938	0	1.672	0.515	0.998	0	1.578	0.486
512	Pesi strutturali	0.998	0	-0.157	0	1.063	0	-0.15	0
512	Permanenti portati	0.998	0	-0.432	0	1.063	0	-0.414	0
512	Neve	0.998	0	-0.432	0	1.063	0	-0.414	0
512	Vento pressione	0.998	0	-0.902	-0.278	1.063	0	-0.863	-0.266
512	Vento depressione	0.998	0	1.578	0.486	1.063	0	1.509	0.465
512	Pesi strutturali	1.063	0	-0.15	0	1.109	0	-0.148	0
512	Permanenti portati	1.063	0	-0.414	0	1.109	0	-0.406	0
512	Neve	1.063	0	-0.414	0	1.109	0	-0.406	0
512	Vento pressione	1.063	0	-0.863	-0.266	1.109	0	-0.846	-0.261
512	Vento depressione	1.063	0	1.509	0.465	1.109	0	1.481	0.456
512	Pesi strutturali	1.109	0	-0.148	0	1.123	0	-0.144	0
512	Permanenti portati	1.109	0	-0.406	0	1.123	0	-0.396	0
512	Neve	1.109	0	-0.406	0	1.123	0	-0.396	0
512	Vento pressione	1.109	0	-0.846	-0.261	1.123	0	-0.827	-0.255
512	Vento depressione	1.109	0	1.481	0.456	1.123	0	1.446	0.445
512	Pesi strutturali	1.123	0	-0.144	0	1.25	0	-0.131	0
512	Permanenti portati	1.123	0	-0.396	0	1.25	0	-0.36	0
512	Neve	1.123	0	-0.396	0	1.25	0	-0.36	0
512	Vento pressione	1.123	0	-0.827	-0.255	1.25	0	-0.75	-0.231
512	Vento depressione	1.123	0	1.446	0.445	1.25	0	1.313	0.404
512	Pesi strutturali	1.25	0	-0.131	0	1.33	0	-0.139	0
512	Permanenti portati	1.25	0	-0.36	0	1.33	0	-0.383	0
512	Neve	1.25	0	-0.36	0	1.33	0	-0.383	0
512	Vento pressione	1.25	0	-0.75	-0.231	1.33	0	-0.798	-0.246
512	Vento depressione	1.25	0	1.313	0.404	1.33	0	1.397	0.43
512	Pesi strutturali	1.33	0	-0.139	0	1.391	0	-0.148	0
512	Permanenti portati	1.33	0	-0.383	0	1.391	0	-0.406	0
512	Neve	1.33	0	-0.383	0	1.391	0	-0.406	0
512	Vento pressione	1.33	0	-0.798	-0.246	1.391	0	-0.846	-0.261
512	Vento depressione	1.33	0	1.397	0.43	1.391	0	1.481	0.456
512	Pesi strutturali	1.391	0	-0.148	0	1.471	0	-0.154	0
512	Permanenti portati	1.391	0	-0.406	0	1.471	0	-0.423	0
512	Neve	1.391	0	-0.406	0	1.471	0	-0.423	0
512	Vento pressione	1.391	0	-0.846	-0.261	1.471	0	-0.883	-0.272
512	Vento depressione	1.391	0	1.481	0.456	1.471	0	1.545	0.476
512	Pesi strutturali	1.471	0	-0.148	0	1.69	0	-0.177	0
512	Permanenti portati	1.471	0	-0.406	0	1.69	0	-0.486	0
512	Neve	1.471	0	-0.406	0	1.69	0	-0.486	0
512	Vento pressione	1.471	0	-0.846	-0.261	1.69	0	-1.014	-0.312
512	Vento depressione	1.471	0	1.481	0.456	1.69	0	1.775	0.547
512	Pesi strutturali	1.69	0	-0.177	0	2.5	0	-0.262	0
512	Permanenti portati	1.69	0	-0.486	0	2.5	0	-0.719	0
512	Neve	1.69	0	-0.486	0	2.5	0	-0.719	0
512	Vento pressione	1.69	0	-1.014	-0.312	2.5	0	-1.5	-0.462
512	Vento depressione	1.69	0	1.775	0.547	2.5	0	2.625	0.808
512	Pesi strutturali	2.5	0	-0.262	0	3.75	0	-0.262	0
512	Permanenti portati	2.5	0	-0.719	0	3.75	0	-0.719	0
512	Neve	2.5	0	-0.719	0	3.75	0	-0.719	0
512	Vento pressione	2.5	0	-1.5	-0.462	3.75	0	-1.5	-0.462
512	Vento depressione	2.5	0	2.625	0.808	3.75	0	2.625	0.808
513	Pesi strutturali	0	0	-0.262	0	3.333	0	-0.262	0
513	Permanenti portati	0	0	-0.719	0	3.333	0	-0.719	0
513	Neve	0	0	-0.719	0	3.333	0	-0.719	0
513	Vento pressione	0	0	-1.5	-0.462	3.333	0	-1.5	-0.462
513	Vento depressione	0	0	2.625	0.808	3.333	0	2.625	0.808
513	Pesi strutturali	3.333	0	-0.262	0	3.971	0	-0.161	0
513	Permanenti portati	3.333	0	-0.719	0	3.971	0	-0.444	0
513	Neve	3.333	0	-0.719	0	3.971	0	-0.444	0
513	Vento pressione	3.333	0	-1.5	-0.462	3.971	0	-0.926	-0.285
513	Vento depressione	3.333	0	2.625	0.808	3.971	0	1.62	0.499
513	Pesi strutturali	3.971	0	-0.161	0	4.727	0	-0.038	0
513	Permanenti portati	3.971	0	-0.444	0	4.727	0	-0.105	0
513	Neve	3.971	0	-0.444	0	4.727	0	-0.105	0
513	Vento pressione	3.971	0	-0.926	-0.285	4.727	0	-0.219	-0.067
513	Vento depressione	3.971	0	1.62	0.499	4.727	0	0.383	0.118
513	Pesi strutturali	4.727	0	-0.043	0	4.779	0	-0.033	0

Indice asta	Condizione	Posizione iniziale	F1 iniziale	F2 iniziale	F3 iniziale	Posizione finale	F1 finale	F2 finale	F3 finale
513	Permanenti portati	4.727	0	-0.118	0	4.779	0	-0.092	0
513	Neve	4.727	0	-0.118	0	4.779	0	-0.092	0
513	Vento pressione	4.727	0	-0.246	-0.076	4.779	0	-0.192	-0.059
513	Vento depressione	4.727	0	0.431	0.133	4.779	0	0.336	0.103
513	Pesi strutturali	4.779	0	-0.033	0	4.833	0	-0.026	0
513	Permanenti portati	4.779	0	-0.092	0	4.833	0	-0.072	0
513	Neve	4.779	0	-0.092	0	4.833	0	-0.072	0
513	Vento pressione	4.779	0	-0.192	-0.059	4.833	0	-0.15	-0.046
513	Vento depressione	4.779	0	0.336	0.103	4.833	0	0.263	0.081
513	Pesi strutturali	4.833	0	-0.026	0	4.859	0	-0.022	0
513	Permanenti portati	4.833	0	-0.072	0	4.859	0	-0.061	0
513	Neve	4.833	0	-0.072	0	4.859	0	-0.061	0
513	Vento pressione	4.833	0	-0.15	-0.046	4.859	0	-0.127	-0.039
513	Vento depressione	4.833	0	0.263	0.081	4.859	0	0.223	0.069
513	Pesi strutturali	4.859	0	-0.022	0	4.9	0	-0.018	0
513	Permanenti portati	4.859	0	-0.061	0	4.9	0	-0.05	0
513	Neve	4.859	0	-0.061	0	4.9	0	-0.05	0
513	Vento pressione	4.859	0	-0.127	-0.039	4.9	0	-0.105	-0.032
513	Vento depressione	4.859	0	0.223	0.069	4.9	0	0.184	0.057
513	Pesi strutturali	4.9	0	-0.016	0	5	0	0	0
513	Permanenti portati	4.9	0	-0.043	0	5	0	0	0
513	Neve	4.9	0	-0.043	0	5	0	0	0
513	Vento pressione	4.9	0	-0.09	-0.028	5	0	0	0
513	Vento depressione	4.9	0	0.158	0.049	5	0	0	0
514	Pesi strutturali	0	0	-0.262	0	5	0	-0.262	0
514	Permanenti portati	0	0	-0.719	0	5	0	-0.719	0
514	Neve	0	0	-0.719	0	5	0	-0.719	0
514	Vento pressione	0	0	-1.5	-0.462	5	0	-1.5	-0.462
514	Vento depressione	0	0	2.625	0.808	5	0	2.625	0.808
515	Pesi strutturali	0	0	0	0	0.1	0	-0.016	0
515	Permanenti portati	0	0	0	0	0.1	0	-0.043	0
515	Neve	0	0	0	0	0.1	0	-0.043	0
515	Vento pressione	0	0	0	0	0.1	0	-0.09	-0.028
515	Vento depressione	0	0	0	0	0.1	0	0.158	0.049
515	Pesi strutturali	0.1	0	-0.018	0	0.141	0	-0.022	0
515	Permanenti portati	0.1	0	-0.05	0	0.141	0	-0.061	0
515	Neve	0.1	0	-0.05	0	0.141	0	-0.061	0
515	Vento pressione	0.1	0	-0.105	-0.032	0.141	0	-0.127	-0.039
515	Vento depressione	0.1	0	0.184	0.057	0.141	0	0.223	0.069
515	Pesi strutturali	0.141	0	-0.022	0	0.167	0	-0.026	0
515	Permanenti portati	0.141	0	-0.061	0	0.167	0	-0.072	0
515	Neve	0.141	0	-0.061	0	0.167	0	-0.072	0
515	Vento pressione	0.141	0	-0.127	-0.039	0.167	0	-0.15	-0.046
515	Vento depressione	0.141	0	0.223	0.069	0.167	0	0.263	0.081
515	Pesi strutturali	0.167	0	-0.026	0	0.221	0	-0.033	0
515	Permanenti portati	0.167	0	-0.072	0	0.221	0	-0.092	0
515	Neve	0.167	0	-0.072	0	0.221	0	-0.092	0
515	Vento pressione	0.167	0	-0.15	-0.046	0.221	0	-0.192	-0.059
515	Vento depressione	0.167	0	0.263	0.081	0.221	0	0.336	0.103
515	Pesi strutturali	0.221	0	-0.033	0	0.273	0	-0.043	0
515	Permanenti portati	0.221	0	-0.092	0	0.273	0	-0.118	0
515	Neve	0.221	0	-0.092	0	0.273	0	-0.118	0
515	Vento pressione	0.221	0	-0.192	-0.059	0.273	0	-0.246	-0.076
515	Vento depressione	0.221	0	0.336	0.103	0.273	0	0.431	0.133
515	Pesi strutturali	0.273	0	-0.038	0	1.029	0	-0.161	0
515	Permanenti portati	0.273	0	-0.105	0	1.029	0	-0.444	0
515	Neve	0.273	0	-0.105	0	1.029	0	-0.444	0
515	Vento pressione	0.273	0	-0.219	-0.067	1.029	0	-0.926	-0.285
515	Vento depressione	0.273	0	0.383	0.118	1.029	0	1.62	0.499
515	Pesi strutturali	1.029	0	-0.161	0	1.667	0	-0.262	0
515	Permanenti portati	1.029	0	-0.444	0	1.667	0	-0.719	0
515	Neve	1.029	0	-0.444	0	1.667	0	-0.719	0
515	Vento pressione	1.029	0	-0.926	-0.285	1.667	0	-1.5	-0.462
515	Vento depressione	1.029	0	1.62	0.499	1.667	0	2.625	0.808
515	Pesi strutturali	1.667	0	-0.262	0	5	0	-0.262	0
515	Permanenti portati	1.667	0	-0.719	0	5	0	-0.719	0
515	Neve	1.667	0	-0.719	0	5	0	-0.719	0
515	Vento pressione	1.667	0	-1.5	-0.462	5	0	-1.5	-0.462
515	Vento depressione	1.667	0	2.625	0.808	5	0	2.625	0.808
516	Pesi strutturali	0	0	-0.262	0	5	0	-0.262	0
516	Permanenti portati	0	0	-0.719	0	5	0	-0.719	0
516	Neve	0	0	-0.719	0	5	0	-0.719	0
516	Vento pressione	0	0	-1.5	-0.462	5	0	-1.5	-0.462
516	Vento depressione	0	0	2.625	0.808	5	0	2.625	0.808
517	Pesi strutturali	0	0	-0.262	0	3.333	0	-0.262	0
517	Permanenti portati	0	0	-0.719	0	3.333	0	-0.719	0
517	Neve	0	0	-0.719	0	3.333	0	-0.719	0
517	Vento pressione	0	0	-1.5	-0.462	3.333	0	-1.5	-0.462
517	Vento depressione	0	0	2.625	0.808	3.333	0	2.625	0.808
517	Pesi strutturali	3.333	0	-0.262	0	3.971	0	-0.161	0
517	Permanenti portati	3.333	0	-0.719	0	3.971	0	-0.444	0
517	Neve	3.333	0	-0.719	0	3.971	0	-0.444	0
517	Vento pressione	3.333	0	-1.5	-0.462	3.971	0	-0.926	-0.285
517	Vento depressione	3.333	0	2.625	0.808	3.971	0	1.62	0.499
517	Pesi strutturali	3.971	0	-0.161	0	4.727	0	-0.038	0
517	Permanenti portati	3.971	0	-0.444	0	4.727	0	-0.105	0
517	Neve	3.971	0	-0.444	0	4.727	0	-0.105	0
517	Vento pressione	3.971	0	-0.926	-0.285	4.727	0	-0.219	-0.067
517	Vento depressione	3.971	0	1.62	0.499	4.727	0	0.383	0.118
517	Pesi strutturali	4.727	0	-0.043	0	4.779	0	-0.033	0
517	Permanenti portati	4.727	0	-0.118	0	4.779	0	-0.092	0
517	Neve	4.727	0	-0.118	0	4.779	0	-0.092	0
517	Vento pressione	4.727	0	-0.246	-0.076	4.779	0	-0.192	-0.059
517	Vento depressione	4.727	0	0.431	0.133	4.779	0	0.336	0.103
517	Pesi strutturali	4.779	0	-0.033	0	4.833	0	-0.026	0
517	Permanenti portati	4.779	0	-0.092	0	4.833	0	-0.072	0
517	Neve	4.779	0	-0.092	0	4.833	0	-0.072	0
517	Vento pressione	4.779	0	-0.192	-0.059	4.833	0	-0.15	-0.046

Indice asta	Condizione	Posizione iniziale	F1 iniziale	F2 iniziale	F3 iniziale	Posizione finale	F1 finale	F2 finale	F3 finale
517	Vento depressione	4.779	0	0.336	0.103	4.833	0	0.263	0.081
517	Pesi strutturali	4.833	0	-0.026	0	4.859	0	-0.022	0
517	Permanenti portati	4.833	0	-0.072	0	4.859	0	-0.061	0
517	Neve	4.833	0	-0.072	0	4.859	0	-0.061	0
517	Vento pressione	4.833	0	-0.15	-0.046	4.859	0	-0.127	-0.039
517	Vento depressione	4.833	0	0.263	0.081	4.859	0	0.223	0.069
517	Pesi strutturali	4.859	0	-0.022	0	4.9	0	-0.018	0
517	Permanenti portati	4.859	0	-0.061	0	4.9	0	-0.05	0
517	Neve	4.859	0	-0.061	0	4.9	0	-0.05	0
517	Vento pressione	4.859	0	-0.127	-0.039	4.9	0	-0.105	-0.032
517	Vento depressione	4.859	0	0.223	0.069	4.9	0	0.184	0.057
517	Pesi strutturali	4.9	0	-0.016	0	5	0	0	0
517	Permanenti portati	4.9	0	-0.043	0	5	0	0	0
517	Neve	4.9	0	-0.043	0	5	0	0	0
517	Vento pressione	4.9	0	-0.09	-0.028	5	0	0	0
517	Vento depressione	4.9	0	0.158	0.049	5	0	0	0
518	Pesi strutturali	0	0	-0.262	0	5	0	-0.262	0
518	Permanenti portati	0	0	-0.719	0	5	0	-0.719	0
518	Neve	0	0	-0.719	0	5	0	-0.719	0
518	Vento pressione	0	0	-1.5	-0.462	5	0	-1.5	-0.462
518	Vento depressione	0	0	2.625	0.808	5	0	2.625	0.808
519	Pesi strutturali	0	0	-0.262	0	5	0	-0.262	0
519	Permanenti portati	0	0	-0.719	0	5	0	-0.719	0
519	Neve	0	0	-0.719	0	5	0	-0.719	0
519	Vento pressione	0	0	-1.5	-0.462	5	0	-1.5	-0.462
519	Vento depressione	0	0	2.625	0.808	5	0	2.625	0.808
520	Pesi strutturali	0	0	0	0	0.1	0	-0.016	0
520	Permanenti portati	0	0	0	0	0.1	0	-0.043	0
520	Neve	0	0	0	0	0.1	0	-0.043	0
520	Vento pressione	0	0	0	0	0.1	0	-0.09	-0.028
520	Vento depressione	0	0	0	0	0.1	0	0.158	0.049
520	Pesi strutturali	0.1	0	-0.018	0	0.141	0	-0.022	0
520	Permanenti portati	0.1	0	-0.05	0	0.141	0	-0.061	0
520	Neve	0.1	0	-0.05	0	0.141	0	-0.061	0
520	Vento pressione	0.1	0	-0.105	-0.032	0.141	0	-0.127	-0.039
520	Vento depressione	0.1	0	0.184	0.057	0.141	0	0.223	0.069
520	Pesi strutturali	0.141	0	-0.022	0	0.167	0	-0.026	0
520	Permanenti portati	0.141	0	-0.061	0	0.167	0	-0.072	0
520	Neve	0.141	0	-0.061	0	0.167	0	-0.072	0
520	Vento pressione	0.141	0	-0.127	-0.039	0.167	0	-0.15	-0.046
520	Vento depressione	0.141	0	0.223	0.069	0.167	0	0.263	0.081
520	Pesi strutturali	0.167	0	-0.026	0	0.221	0	-0.033	0
520	Permanenti portati	0.167	0	-0.072	0	0.221	0	-0.092	0
520	Neve	0.167	0	-0.072	0	0.221	0	-0.092	0
520	Vento pressione	0.167	0	-0.15	-0.046	0.221	0	-0.192	-0.059
520	Vento depressione	0.167	0	0.263	0.081	0.221	0	0.336	0.103
520	Pesi strutturali	0.221	0	-0.033	0	0.273	0	-0.043	0
520	Permanenti portati	0.221	0	-0.092	0	0.273	0	-0.118	0
520	Neve	0.221	0	-0.092	0	0.273	0	-0.118	0
520	Vento pressione	0.221	0	-0.192	-0.059	0.273	0	-0.246	-0.076
520	Vento depressione	0.221	0	0.336	0.103	0.273	0	0.431	0.133
520	Pesi strutturali	0.273	0	-0.038	0	1.029	0	-0.161	0
520	Permanenti portati	0.273	0	-0.105	0	1.029	0	-0.444	0
520	Neve	0.273	0	-0.105	0	1.029	0	-0.444	0
520	Vento pressione	0.273	0	-0.219	-0.067	1.029	0	-0.926	-0.285
520	Vento depressione	0.273	0	0.383	0.118	1.029	0	1.62	0.499
520	Pesi strutturali	1.029	0	-0.161	0	1.667	0	-0.262	0
520	Permanenti portati	1.029	0	-0.444	0	1.667	0	-0.719	0
520	Neve	1.029	0	-0.444	0	1.667	0	-0.719	0
520	Vento pressione	1.029	0	-0.926	-0.285	1.667	0	-1.5	-0.462
520	Vento depressione	1.029	0	1.62	0.499	1.667	0	2.625	0.808
520	Pesi strutturali	1.667	0	-0.262	0	5	0	-0.262	0
520	Permanenti portati	1.667	0	-0.719	0	5	0	-0.719	0
520	Neve	1.667	0	-0.719	0	5	0	-0.719	0
520	Vento pressione	1.667	0	-1.5	-0.462	5	0	-1.5	-0.462
520	Vento depressione	1.667	0	2.625	0.808	5	0	2.625	0.808
521	Pesi strutturali	0	0	-0.262	0	5	0	-0.262	0
521	Permanenti portati	0	0	-0.719	0	5	0	-0.719	0
521	Neve	0	0	-0.719	0	5	0	-0.719	0
521	Vento pressione	0	0	-1.5	-0.462	5	0	-1.5	-0.462
521	Vento depressione	0	0	2.625	0.808	5	0	2.625	0.808
522	Pesi strutturali	0	0	-0.262	0	3.333	0	-0.262	0
522	Permanenti portati	0	0	-0.719	0	3.333	0	-0.719	0
522	Neve	0	0	-0.719	0	3.333	0	-0.719	0
522	Vento pressione	0	0	-1.5	-0.462	3.333	0	-1.5	-0.462
522	Vento depressione	0	0	2.625	0.808	3.333	0	2.625	0.808
522	Pesi strutturali	3.333	0	-0.262	0	3.971	0	-0.161	0
522	Permanenti portati	3.333	0	-0.719	0	3.971	0	-0.444	0
522	Neve	3.333	0	-0.719	0	3.971	0	-0.444	0
522	Vento pressione	3.333	0	-1.5	-0.462	3.971	0	-0.926	-0.285
522	Vento depressione	3.333	0	2.625	0.808	3.971	0	1.62	0.499
522	Pesi strutturali	3.971	0	-0.161	0	4.727	0	-0.038	0
522	Permanenti portati	3.971	0	-0.444	0	4.727	0	-0.105	0
522	Neve	3.971	0	-0.444	0	4.727	0	-0.105	0
522	Vento pressione	3.971	0	-0.926	-0.285	4.727	0	-0.219	-0.067
522	Vento depressione	3.971	0	1.62	0.499	4.727	0	0.383	0.118
522	Pesi strutturali	4.727	0	-0.043	0	4.779	0	-0.033	0
522	Permanenti portati	4.727	0	-0.118	0	4.779	0	-0.092	0
522	Neve	4.727	0	-0.118	0	4.779	0	-0.092	0
522	Vento pressione	4.727	0	-0.246	-0.076	4.779	0	-0.192	-0.059
522	Vento depressione	4.727	0	0.431	0.133	4.779	0	0.336	0.103
522	Pesi strutturali	4.779	0	-0.033	0	4.833	0	-0.026	0
522	Permanenti portati	4.779	0	-0.092	0	4.833	0	-0.072	0
522	Neve	4.779	0	-0.092	0	4.833	0	-0.072	0
522	Vento pressione	4.779	0	-0.192	-0.059	4.833	0	-0.15	-0.046
522	Vento depressione	4.779	0	0.336	0.103	4.833	0	0.263	0.081
522	Pesi strutturali	4.833	0	-0.026	0	4.859	0	-0.022	0
522	Permanenti portati	4.833	0	-0.072	0	4.859	0	-0.061	0

Indice asta	Condizione	Posizione iniziale	F1 iniziale	F2 iniziale	F3 iniziale	Posizione finale	F1 finale	F2 finale	F3 finale
522	Neve	4.833	0	-0.072	0	4.859	0	-0.061	0
522	Vento pressione	4.833	0	-0.15	-0.046	4.859	0	-0.127	-0.039
522	Vento depressione	4.833	0	0.263	0.081	4.859	0	0.223	0.069
522	Pesi strutturali	4.859	0	-0.022	0	4.9	0	-0.018	0
522	Permanenti portati	4.859	0	-0.061	0	4.9	0	-0.05	0
522	Neve	4.859	0	-0.061	0	4.9	0	-0.05	0
522	Vento pressione	4.859	0	-0.127	-0.039	4.9	0	-0.105	-0.032
522	Vento depressione	4.859	0	0.223	0.069	4.9	0	0.184	0.057
522	Pesi strutturali	4.9	0	-0.016	0	5	0	0	0
522	Permanenti portati	4.9	0	-0.043	0	5	0	0	0
522	Neve	4.9	0	-0.043	0	5	0	0	0
522	Vento pressione	4.9	0	-0.09	-0.028	5	0	0	0
522	Vento depressione	4.9	0	0.158	0.049	5	0	0	0
523	Pesi strutturali	0	0	-0.262	0	3.75	0	-0.262	0
523	Permanenti portati	0	0	-0.719	0	3.75	0	-0.719	0
523	Neve	0	0	-0.719	0	3.75	0	-0.719	0
523	Vento pressione	0	0	-1.5	-0.462	3.75	0	-1.5	-0.462
523	Vento depressione	0	0	2.625	0.808	3.75	0	2.625	0.808
524	Pesi strutturali	0	0	0	0	0.08	0	-0.017	0
524	Permanenti portati	0	0	0	0	0.08	0	-0.046	0
524	Neve	0	0	0	0	0.08	0	-0.046	0
524	Vento pressione	0	0	0	0	0.08	0	-0.096	-0.03
524	Vento depressione	0	0	0	0	0.08	0	0.168	0.052
524	Pesi strutturali	0.08	0	-0.017	0	0.1	0	-0.017	0
524	Permanenti portati	0.08	0	-0.046	0	0.1	0	-0.048	0
524	Neve	0.08	0	-0.046	0	0.1	0	-0.048	0
524	Vento pressione	0.08	0	-0.096	-0.03	0.1	0	-0.099	-0.031
524	Vento depressione	0.08	0	0.168	0.052	0.1	0	0.174	0.054
524	Pesi strutturali	0.1	0	-0.017	0	0.125	0	-0.026	0
524	Permanenti portati	0.1	0	-0.048	0	0.125	0	-0.072	0
524	Neve	0.1	0	-0.048	0	0.125	0	-0.072	0
524	Vento pressione	0.1	0	-0.099	-0.031	0.125	0	-0.15	-0.046
524	Vento depressione	0.1	0	0.174	0.054	0.125	0	0.263	0.081
524	Pesi strutturali	0.125	0	-0.026	0	0.141	0	-0.033	0
524	Permanenti portati	0.125	0	-0.072	0	0.141	0	-0.092	0
524	Neve	0.125	0	-0.072	0	0.141	0	-0.092	0
524	Vento pressione	0.125	0	-0.15	-0.046	0.141	0	-0.192	-0.059
524	Vento depressione	0.125	0	0.263	0.081	0.141	0	0.336	0.103
524	Pesi strutturali	0.141	0	-0.033	0	0.185	0	-0.039	0
524	Permanenti portati	0.141	0	-0.092	0	0.185	0	-0.106	0
524	Neve	0.141	0	-0.092	0	0.185	0	-0.106	0
524	Vento pressione	0.141	0	-0.192	-0.059	0.185	0	-0.222	-0.068
524	Vento depressione	0.141	0	0.336	0.103	0.185	0	0.389	0.12
524	Pesi strutturali	0.185	0	-0.039	0	0.221	0	-0.046	0
524	Permanenti portati	0.185	0	-0.106	0	0.221	0	-0.127	0
524	Neve	0.185	0	-0.106	0	0.221	0	-0.127	0
524	Vento pressione	0.185	0	-0.222	-0.068	0.221	0	-0.266	-0.082
524	Vento depressione	0.185	0	0.389	0.12	0.221	0	0.465	0.143
524	Pesi strutturali	0.221	0	-0.04	0	0.753	0	-0.157	0
524	Permanenti portati	0.221	0	-0.11	0	0.753	0	-0.433	0
524	Neve	0.221	0	-0.11	0	0.753	0	-0.433	0
524	Vento pressione	0.221	0	-0.229	-0.07	0.753	0	-0.903	-0.278
524	Vento depressione	0.221	0	0.4	0.123	0.753	0	1.58	0.487
524	Pesi strutturali	0.753	0	-0.157	0	1.25	0	-0.262	0
524	Permanenti portati	0.753	0	-0.433	0	1.25	0	-0.719	0
524	Neve	0.753	0	-0.433	0	1.25	0	-0.719	0
524	Vento pressione	0.753	0	-0.903	-0.278	1.25	0	-1.5	-0.462
524	Vento depressione	0.753	0	1.58	0.487	1.25	0	2.625	0.808
524	Pesi strutturali	1.25	0	-0.262	0	3.75	0	-0.262	0
524	Permanenti portati	1.25	0	-0.719	0	3.75	0	-0.719	0
524	Neve	1.25	0	-0.719	0	3.75	0	-0.719	0
524	Vento pressione	1.25	0	-1.5	-0.462	3.75	0	-1.5	-0.462
524	Vento depressione	1.25	0	2.625	0.808	3.75	0	2.625	0.808
525	Pesi strutturali	0	0	-0.262	0	1.667	0	-0.262	0
525	Permanenti portati	0	0	-0.719	0	1.667	0	-0.719	0
525	Neve	0	0	-0.719	0	1.667	0	-0.719	0
525	Vento pressione	0	0	-1.5	-0.462	1.667	0	-1.5	-0.462
525	Vento depressione	0	0	2.625	0.808	1.667	0	2.625	0.808
525	Pesi strutturali	1.667	0	-0.262	0	3.06	0	-0.152	0
525	Permanenti portati	1.667	0	-0.719	0	3.06	0	-0.419	0
525	Neve	1.667	0	-0.719	0	3.06	0	-0.419	0
525	Vento pressione	1.667	0	-1.5	-0.462	3.06	0	-0.873	-0.269
525	Vento depressione	1.667	0	2.625	0.808	3.06	0	1.528	0.471
525	Pesi strutturali	3.06	0	-0.152	0	3.167	0	-0.148	0
525	Permanenti portati	3.06	0	-0.419	0	3.167	0	-0.406	0
525	Neve	3.06	0	-0.419	0	3.167	0	-0.406	0
525	Vento pressione	3.06	0	-0.873	-0.269	3.167	0	-0.846	-0.261
525	Vento depressione	3.06	0	1.528	0.471	3.167	0	1.481	0.456
525	Pesi strutturali	3.167	0	-0.144	0	3.333	0	-0.131	0
525	Permanenti portati	3.167	0	-0.396	0	3.333	0	-0.36	0
525	Neve	3.167	0	-0.396	0	3.333	0	-0.36	0
525	Vento pressione	3.167	0	-0.825	-0.254	3.333	0	-0.75	-0.231
525	Vento depressione	3.167	0	1.444	0.445	3.333	0	1.313	0.404
525	Pesi strutturali	3.333	0	-0.131	0	3.5	0	-0.144	0
525	Permanenti portati	3.333	0	-0.36	0	3.5	0	-0.396	0
525	Neve	3.333	0	-0.36	0	3.5	0	-0.396	0
525	Vento pressione	3.333	0	-0.75	-0.231	3.5	0	-0.825	-0.254
525	Vento depressione	3.333	0	1.313	0.404	3.5	0	1.444	0.445
525	Pesi strutturali	3.5	0	-0.144	0	3.529	0	-0.148	0
525	Permanenti portati	3.5	0	-0.396	0	3.529	0	-0.406	0
525	Neve	3.5	0	-0.396	0	3.529	0	-0.406	0
525	Vento pressione	3.5	0	-0.825	-0.254	3.529	0	-0.846	-0.261
525	Vento depressione	3.5	0	1.444	0.445	3.529	0	1.481	0.456
525	Pesi strutturali	3.529	0	-0.148	0	3.609	0	-0.152	0
525	Permanenti portati	3.529	0	-0.406	0	3.609	0	-0.419	0
525	Neve	3.529	0	-0.406	0	3.609	0	-0.419	0
525	Vento pressione	3.529	0	-0.846	-0.261	3.609	0	-0.874	-0.269
525	Vento depressione	3.529	0	1.481	0.456	3.609	0	1.529	0.471

Indice asta	Condizione	Posizione iniziale	F1 iniziale	F2 iniziale	F3 iniziale	Posizione finale	F1 finale	F2 finale	F3 finale
525	Pesi strutturali	3.609	0	-0.152	0	3.67	0	-0.157	0
525	Permanenti portati	3.609	0	-0.419	0	3.67	0	-0.433	0
525	Neve	3.609	0	-0.419	0	3.67	0	-0.433	0
525	Vento pressione	3.609	0	-0.874	-0.269	3.67	0	-0.903	-0.278
525	Vento depressione	3.609	0	1.529	0.471	3.67	0	1.58	0.487
525	Pesi strutturali	3.67	0	-0.157	0	3.689	0	-0.16	0
525	Permanenti portati	3.67	0	-0.433	0	3.689	0	-0.441	0
525	Neve	3.67	0	-0.433	0	3.689	0	-0.441	0
525	Vento pressione	3.67	0	-0.903	-0.278	3.689	0	-0.92	-0.283
525	Vento depressione	3.67	0	1.58	0.487	3.689	0	1.61	0.496
525	Pesi strutturali	3.689	0	-0.16	0	3.75	0	-0.163	0
525	Permanenti portati	3.689	0	-0.441	0	3.75	0	-0.45	0
525	Neve	3.689	0	-0.441	0	3.75	0	-0.45	0
525	Vento pressione	3.689	0	-0.92	-0.283	3.75	0	-0.938	-0.289
525	Vento depressione	3.689	0	1.61	0.496	3.75	0	1.641	0.505
525	Pesi strutturali	3.75	0	-0.163	0	5	0	-0.262	0
525	Permanenti portati	3.75	0	-0.45	0	5	0	-0.719	0
525	Neve	3.75	0	-0.45	0	5	0	-0.719	0
525	Vento pressione	3.75	0	-0.938	-0.289	5	0	-1.5	-0.462
525	Vento depressione	3.75	0	1.641	0.505	5	0	2.625	0.808
526	Pesi strutturali	0	0	-0.262	0	5	0	-0.262	0
526	Permanenti portati	0	0	-0.719	0	5	0	-0.719	0
526	Neve	0	0	-0.719	0	5	0	-0.719	0
526	Vento pressione	0	0	-1.5	-0.462	5	0	-1.5	-0.462
526	Vento depressione	0	0	2.625	0.808	5	0	2.625	0.808
527	Pesi strutturali	0	0	-0.262	0	1.25	0	-0.163	0
527	Permanenti portati	0	0	-0.719	0	1.25	0	-0.45	0
527	Neve	0	0	-0.719	0	1.25	0	-0.45	0
527	Vento pressione	0	0	-1.5	-0.462	1.25	0	-0.938	-0.289
527	Vento depressione	0	0	2.625	0.808	1.25	0	1.641	0.505
527	Pesi strutturali	1.25	0	-0.163	0	1.311	0	-0.16	0
527	Permanenti portati	1.25	0	-0.45	0	1.311	0	-0.441	0
527	Neve	1.25	0	-0.45	0	1.311	0	-0.441	0
527	Vento pressione	1.25	0	-0.938	-0.289	1.311	0	-0.92	-0.283
527	Vento depressione	1.25	0	1.641	0.505	1.311	0	1.61	0.496
527	Pesi strutturali	1.311	0	-0.16	0	1.33	0	-0.157	0
527	Permanenti portati	1.311	0	-0.441	0	1.33	0	-0.433	0
527	Neve	1.311	0	-0.441	0	1.33	0	-0.433	0
527	Vento pressione	1.311	0	-0.92	-0.283	1.33	0	-0.903	-0.278
527	Vento depressione	1.311	0	1.61	0.496	1.33	0	1.58	0.487
527	Pesi strutturali	1.33	0	-0.157	0	1.391	0	-0.152	0
527	Permanenti portati	1.33	0	-0.433	0	1.391	0	-0.419	0
527	Neve	1.33	0	-0.433	0	1.391	0	-0.419	0
527	Vento pressione	1.33	0	-0.903	-0.278	1.391	0	-0.874	-0.269
527	Vento depressione	1.33	0	1.58	0.487	1.391	0	1.529	0.471
527	Pesi strutturali	1.391	0	-0.152	0	1.471	0	-0.148	0
527	Permanenti portati	1.391	0	-0.419	0	1.471	0	-0.406	0
527	Neve	1.391	0	-0.419	0	1.471	0	-0.406	0
527	Vento pressione	1.391	0	-0.874	-0.269	1.471	0	-0.846	-0.261
527	Vento depressione	1.391	0	1.529	0.471	1.471	0	1.481	0.456
527	Pesi strutturali	1.471	0	-0.148	0	1.5	0	-0.144	0
527	Permanenti portati	1.471	0	-0.406	0	1.5	0	-0.396	0
527	Neve	1.471	0	-0.406	0	1.5	0	-0.396	0
527	Vento pressione	1.471	0	-0.846	-0.261	1.5	0	-0.825	-0.254
527	Vento depressione	1.471	0	1.481	0.456	1.5	0	1.444	0.445
527	Pesi strutturali	1.5	0	-0.144	0	1.667	0	-0.131	0
527	Permanenti portati	1.5	0	-0.396	0	1.667	0	-0.36	0
527	Neve	1.5	0	-0.396	0	1.667	0	-0.36	0
527	Vento pressione	1.5	0	-0.825	-0.254	1.667	0	-0.75	-0.231
527	Vento depressione	1.5	0	1.444	0.445	1.667	0	1.313	0.404
527	Pesi strutturali	1.667	0	-0.131	0	1.833	0	-0.144	0
527	Permanenti portati	1.667	0	-0.36	0	1.833	0	-0.396	0
527	Neve	1.667	0	-0.36	0	1.833	0	-0.396	0
527	Vento pressione	1.667	0	-0.75	-0.231	1.833	0	-0.825	-0.254
527	Vento depressione	1.667	0	1.313	0.404	1.833	0	1.444	0.445
527	Pesi strutturali	1.833	0	-0.148	0	1.94	0	-0.152	0
527	Permanenti portati	1.833	0	-0.406	0	1.94	0	-0.419	0
527	Neve	1.833	0	-0.406	0	1.94	0	-0.419	0
527	Vento pressione	1.833	0	-0.846	-0.261	1.94	0	-0.873	-0.269
527	Vento depressione	1.833	0	1.481	0.456	1.94	0	1.528	0.471
527	Pesi strutturali	1.94	0	-0.152	0	3.333	0	-0.262	0
527	Permanenti portati	1.94	0	-0.419	0	3.333	0	-0.719	0
527	Neve	1.94	0	-0.419	0	3.333	0	-0.719	0
527	Vento pressione	1.94	0	-0.873	-0.269	3.333	0	-1.5	-0.462
527	Vento depressione	1.94	0	1.528	0.471	3.333	0	2.625	0.808
527	Pesi strutturali	3.333	0	-0.262	0	5	0	-0.262	0
527	Permanenti portati	3.333	0	-0.719	0	5	0	-0.719	0
527	Neve	3.333	0	-0.719	0	5	0	-0.719	0
527	Vento pressione	3.333	0	-1.5	-0.462	5	0	-1.5	-0.462
527	Vento depressione	3.333	0	2.625	0.808	5	0	2.625	0.808
528	Pesi strutturali	0	0	-0.262	0	5	0	-0.262	0
528	Permanenti portati	0	0	-0.719	0	5	0	-0.719	0
528	Neve	0	0	-0.719	0	5	0	-0.719	0
528	Vento pressione	0	0	-1.5	-0.462	5	0	-1.5	-0.462
528	Vento depressione	0	0	2.625	0.808	5	0	2.625	0.808
529	Pesi strutturali	0	0	-0.262	0	1.667	0	-0.262	0
529	Permanenti portati	0	0	-0.719	0	1.667	0	-0.719	0
529	Neve	0	0	-0.719	0	1.667	0	-0.719	0
529	Vento pressione	0	0	-1.5	-0.462	1.667	0	-1.5	-0.462
529	Vento depressione	0	0	2.625	0.808	1.667	0	2.625	0.808
529	Pesi strutturali	1.667	0	-0.262	0	3.06	0	-0.152	0
529	Permanenti portati	1.667	0	-0.719	0	3.06	0	-0.419	0
529	Neve	1.667	0	-0.719	0	3.06	0	-0.419	0
529	Vento pressione	1.667	0	-1.5	-0.462	3.06	0	-0.873	-0.269
529	Vento depressione	1.667	0	2.625	0.808	3.06	0	1.528	0.471
529	Pesi strutturali	3.06	0	-0.152	0	3.167	0	-0.148	0
529	Permanenti portati	3.06	0	-0.419	0	3.167	0	-0.406	0
529	Neve	3.06	0	-0.419	0	3.167	0	-0.406	0

Indice asta	Condizione	Posizione iniziale	F1 iniziale	F2 iniziale	F3 iniziale	Posizione finale	F1 finale	F2 finale	F3 finale
529	Vento pressione	3.06	0	-0.873	-0.269	3.167	0	-0.846	-0.261
529	Vento depressione	3.06	0	1.528	0.471	3.167	0	1.481	0.456
529	Pesi strutturali	3.167	0	-0.144	0	3.333	0	-0.131	0
529	Permanenti portati	3.167	0	-0.396	0	3.333	0	-0.36	0
529	Neve	3.167	0	-0.396	0	3.333	0	-0.36	0
529	Vento pressione	3.167	0	-0.825	-0.254	3.333	0	-0.75	-0.231
529	Vento depressione	3.167	0	1.444	0.445	3.333	0	1.313	0.404
529	Pesi strutturali	3.333	0	-0.131	0	3.5	0	-0.144	0
529	Permanenti portati	3.333	0	-0.36	0	3.5	0	-0.396	0
529	Neve	3.333	0	-0.36	0	3.5	0	-0.396	0
529	Vento pressione	3.333	0	-0.75	-0.231	3.5	0	-0.825	-0.254
529	Vento depressione	3.333	0	1.313	0.404	3.5	0	1.444	0.445
529	Pesi strutturali	3.5	0	-0.144	0	3.529	0	-0.148	0
529	Permanenti portati	3.5	0	-0.396	0	3.529	0	-0.406	0
529	Neve	3.5	0	-0.396	0	3.529	0	-0.406	0
529	Vento pressione	3.5	0	-0.825	-0.254	3.529	0	-0.846	-0.261
529	Vento depressione	3.5	0	1.444	0.445	3.529	0	1.481	0.456
529	Pesi strutturali	3.529	0	-0.148	0	3.609	0	-0.152	0
529	Permanenti portati	3.529	0	-0.406	0	3.609	0	-0.419	0
529	Neve	3.529	0	-0.406	0	3.609	0	-0.419	0
529	Vento pressione	3.529	0	-0.846	-0.261	3.609	0	-0.874	-0.269
529	Vento depressione	3.529	0	1.481	0.456	3.609	0	1.529	0.471
529	Pesi strutturali	3.609	0	-0.152	0	3.67	0	-0.157	0
529	Permanenti portati	3.609	0	-0.419	0	3.67	0	-0.433	0
529	Neve	3.609	0	-0.419	0	3.67	0	-0.433	0
529	Vento pressione	3.609	0	-0.874	-0.269	3.67	0	-0.903	-0.278
529	Vento depressione	3.609	0	1.529	0.471	3.67	0	1.58	0.487
529	Pesi strutturali	3.67	0	-0.157	0	3.689	0	-0.16	0
529	Permanenti portati	3.67	0	-0.433	0	3.689	0	-0.441	0
529	Neve	3.67	0	-0.433	0	3.689	0	-0.441	0
529	Vento pressione	3.67	0	-0.903	-0.278	3.689	0	-0.92	-0.283
529	Vento depressione	3.67	0	1.58	0.487	3.689	0	1.61	0.496
529	Pesi strutturali	3.689	0	-0.16	0	3.75	0	-0.163	0
529	Permanenti portati	3.689	0	-0.441	0	3.75	0	-0.45	0
529	Neve	3.689	0	-0.441	0	3.75	0	-0.45	0
529	Vento pressione	3.689	0	-0.92	-0.283	3.75	0	-0.938	-0.289
529	Vento depressione	3.689	0	1.61	0.496	3.75	0	1.641	0.505
529	Pesi strutturali	3.75	0	-0.163	0	5	0	-0.262	0
529	Permanenti portati	3.75	0	-0.45	0	5	0	-0.719	0
529	Neve	3.75	0	-0.45	0	5	0	-0.719	0
529	Vento pressione	3.75	0	-0.938	-0.289	5	0	-1.5	-0.462
529	Vento depressione	3.75	0	1.641	0.505	5	0	2.625	0.808
530	Pesi strutturali	0	0	-0.262	0	5	0	-0.262	0
530	Permanenti portati	0	0	-0.719	0	5	0	-0.719	0
530	Neve	0	0	-0.719	0	5	0	-0.719	0
530	Vento pressione	0	0	-1.5	-0.462	5	0	-1.5	-0.462
530	Vento depressione	0	0	2.625	0.808	5	0	2.625	0.808
531	Pesi strutturali	0	0	-0.262	0	5	0	-0.262	0
531	Permanenti portati	0	0	-0.719	0	5	0	-0.719	0
531	Neve	0	0	-0.719	0	5	0	-0.719	0
531	Vento pressione	0	0	-1.5	-0.462	5	0	-1.5	-0.462
531	Vento depressione	0	0	2.625	0.808	5	0	2.625	0.808
532	Pesi strutturali	0	0	-0.262	0	1.25	0	-0.163	0
532	Permanenti portati	0	0	-0.719	0	1.25	0	-0.45	0
532	Neve	0	0	-0.719	0	1.25	0	-0.45	0
532	Vento pressione	0	0	-1.5	-0.462	1.25	0	-0.938	-0.289
532	Vento depressione	0	0	2.625	0.808	1.25	0	1.641	0.505
532	Pesi strutturali	1.25	0	-0.163	0	1.311	0	-0.16	0
532	Permanenti portati	1.25	0	-0.45	0	1.311	0	-0.441	0
532	Neve	1.25	0	-0.45	0	1.311	0	-0.441	0
532	Vento pressione	1.25	0	-0.938	-0.289	1.311	0	-0.92	-0.283
532	Vento depressione	1.25	0	1.641	0.505	1.311	0	1.61	0.496
532	Pesi strutturali	1.311	0	-0.16	0	1.33	0	-0.157	0
532	Permanenti portati	1.311	0	-0.441	0	1.33	0	-0.433	0
532	Neve	1.311	0	-0.441	0	1.33	0	-0.433	0
532	Vento pressione	1.311	0	-0.92	-0.283	1.33	0	-0.903	-0.278
532	Vento depressione	1.311	0	1.61	0.496	1.33	0	1.58	0.487
532	Pesi strutturali	1.33	0	-0.157	0	1.391	0	-0.152	0
532	Permanenti portati	1.33	0	-0.433	0	1.391	0	-0.419	0
532	Neve	1.33	0	-0.433	0	1.391	0	-0.419	0
532	Vento pressione	1.33	0	-0.903	-0.278	1.391	0	-0.874	-0.269
532	Vento depressione	1.33	0	1.58	0.487	1.391	0	1.529	0.471
532	Pesi strutturali	1.391	0	-0.152	0	1.471	0	-0.148	0
532	Permanenti portati	1.391	0	-0.419	0	1.471	0	-0.406	0
532	Neve	1.391	0	-0.419	0	1.471	0	-0.406	0
532	Vento pressione	1.391	0	-0.874	-0.269	1.471	0	-0.846	-0.261
532	Vento depressione	1.391	0	1.529	0.471	1.471	0	1.481	0.456
532	Pesi strutturali	1.471	0	-0.148	0	1.5	0	-0.144	0
532	Permanenti portati	1.471	0	-0.406	0	1.5	0	-0.396	0
532	Neve	1.471	0	-0.406	0	1.5	0	-0.396	0
532	Vento pressione	1.471	0	-0.846	-0.261	1.5	0	-0.825	-0.254
532	Vento depressione	1.471	0	1.481	0.456	1.5	0	1.444	0.445
532	Pesi strutturali	1.5	0	-0.144	0	1.667	0	-0.131	0
532	Permanenti portati	1.5	0	-0.396	0	1.667	0	-0.36	0
532	Neve	1.5	0	-0.396	0	1.667	0	-0.36	0
532	Vento pressione	1.5	0	-0.825	-0.254	1.667	0	-0.75	-0.231
532	Vento depressione	1.5	0	1.444	0.445	1.667	0	1.313	0.404
532	Pesi strutturali	1.667	0	-0.131	0	1.833	0	-0.144	0
532	Permanenti portati	1.667	0	-0.36	0	1.833	0	-0.396	0
532	Neve	1.667	0	-0.36	0	1.833	0	-0.396	0
532	Vento pressione	1.667	0	-0.75	-0.231	1.833	0	-0.825	-0.254
532	Vento depressione	1.667	0	1.313	0.404	1.833	0	1.444	0.445
532	Pesi strutturali	1.833	0	-0.148	0	1.94	0	-0.152	0
532	Permanenti portati	1.833	0	-0.406	0	1.94	0	-0.419	0
532	Neve	1.833	0	-0.406	0	1.94	0	-0.419	0
532	Vento pressione	1.833	0	-0.846	-0.261	1.94	0	-0.873	-0.269
532	Vento depressione	1.833	0	1.481	0.456	1.94	0	1.528	0.471
532	Pesi strutturali	1.94	0	-0.152	0	3.333	0	-0.262	0

Indice asta	Condizione	Posizione iniziale	F1 iniziale	F2 iniziale	F3 iniziale	Posizione finale	F1 finale	F2 finale	F3 finale
532	Permanenti portati	1.94	0	-0.419	0	3.333	0	-0.719	0
532	Neve	1.94	0	-0.419	0	3.333	0	-0.719	0
532	Vento pressione	1.94	0	-0.873	-0.269	3.333	0	-1.5	-0.462
532	Vento depressione	1.94	0	1.528	0.471	3.333	0	2.625	0.808
532	Pesi strutturali	3.333	0	-0.262	0	5	0	-0.262	0
532	Permanenti portati	3.333	0	-0.719	0	5	0	-0.719	0
532	Neve	3.333	0	-0.719	0	5	0	-0.719	0
532	Vento pressione	3.333	0	-1.5	-0.462	5	0	-1.5	-0.462
532	Vento depressione	3.333	0	2.625	0.808	5	0	2.625	0.808
533	Pesi strutturali	0	0	-0.262	0	5	0	-0.262	0
533	Permanenti portati	0	0	-0.719	0	5	0	-0.719	0
533	Neve	0	0	-0.719	0	5	0	-0.719	0
533	Vento pressione	0	0	-1.5	-0.462	5	0	-1.5	-0.462
533	Vento depressione	0	0	2.625	0.808	5	0	2.625	0.808
534	Pesi strutturali	0	0	-0.262	0	1.667	0	-0.262	0
534	Permanenti portati	0	0	-0.719	0	1.667	0	-0.719	0
534	Neve	0	0	-0.719	0	1.667	0	-0.719	0
534	Vento pressione	0	0	-1.5	-0.462	1.667	0	-1.5	-0.462
534	Vento depressione	0	0	2.625	0.808	1.667	0	2.625	0.808
534	Pesi strutturali	1.667	0	-0.262	0	3.06	0	-0.152	0
534	Permanenti portati	1.667	0	-0.719	0	3.06	0	-0.419	0
534	Neve	1.667	0	-0.719	0	3.06	0	-0.419	0
534	Vento pressione	1.667	0	-1.5	-0.462	3.06	0	-0.873	-0.269
534	Vento depressione	1.667	0	2.625	0.808	3.06	0	1.528	0.471
534	Pesi strutturali	3.06	0	-0.152	0	3.167	0	-0.148	0
534	Permanenti portati	3.06	0	-0.419	0	3.167	0	-0.406	0
534	Neve	3.06	0	-0.419	0	3.167	0	-0.406	0
534	Vento pressione	3.06	0	-0.873	-0.269	3.167	0	-0.846	-0.261
534	Vento depressione	3.06	0	1.528	0.471	3.167	0	1.481	0.456
534	Pesi strutturali	3.167	0	-0.144	0	3.333	0	-0.131	0
534	Permanenti portati	3.167	0	-0.396	0	3.333	0	-0.36	0
534	Neve	3.167	0	-0.396	0	3.333	0	-0.36	0
534	Vento pressione	3.167	0	-0.825	-0.254	3.333	0	-0.75	-0.231
534	Vento depressione	3.167	0	1.444	0.445	3.333	0	1.313	0.404
534	Pesi strutturali	3.333	0	-0.131	0	3.5	0	-0.144	0
534	Permanenti portati	3.333	0	-0.36	0	3.5	0	-0.396	0
534	Neve	3.333	0	-0.36	0	3.5	0	-0.396	0
534	Vento pressione	3.333	0	-0.75	-0.231	3.5	0	-0.825	-0.254
534	Vento depressione	3.333	0	1.313	0.404	3.5	0	1.444	0.445
534	Pesi strutturali	3.5	0	-0.144	0	3.529	0	-0.148	0
534	Permanenti portati	3.5	0	-0.396	0	3.529	0	-0.406	0
534	Neve	3.5	0	-0.396	0	3.529	0	-0.406	0
534	Vento pressione	3.5	0	-0.825	-0.254	3.529	0	-0.846	-0.261
534	Vento depressione	3.5	0	1.444	0.445	3.529	0	1.481	0.456
534	Pesi strutturali	3.529	0	-0.148	0	3.609	0	-0.152	0
534	Permanenti portati	3.529	0	-0.406	0	3.609	0	-0.419	0
534	Neve	3.529	0	-0.406	0	3.609	0	-0.419	0
534	Vento pressione	3.529	0	-0.846	-0.261	3.609	0	-0.874	-0.269
534	Vento depressione	3.529	0	1.481	0.456	3.609	0	1.529	0.471
534	Pesi strutturali	3.609	0	-0.152	0	3.67	0	-0.157	0
534	Permanenti portati	3.609	0	-0.419	0	3.67	0	-0.433	0
534	Neve	3.609	0	-0.419	0	3.67	0	-0.433	0
534	Vento pressione	3.609	0	-0.874	-0.269	3.67	0	-0.903	-0.278
534	Vento depressione	3.609	0	1.529	0.471	3.67	0	1.58	0.487
534	Pesi strutturali	3.67	0	-0.157	0	3.689	0	-0.16	0
534	Permanenti portati	3.67	0	-0.433	0	3.689	0	-0.441	0
534	Neve	3.67	0	-0.433	0	3.689	0	-0.441	0
534	Vento pressione	3.67	0	-0.903	-0.278	3.689	0	-0.92	-0.283
534	Vento depressione	3.67	0	1.58	0.487	3.689	0	1.61	0.496
534	Pesi strutturali	3.689	0	-0.16	0	3.75	0	-0.163	0
534	Permanenti portati	3.689	0	-0.441	0	3.75	0	-0.45	0
534	Neve	3.689	0	-0.441	0	3.75	0	-0.45	0
534	Vento pressione	3.689	0	-0.92	-0.283	3.75	0	-0.938	-0.289
534	Vento depressione	3.689	0	1.61	0.496	3.75	0	1.641	0.505
534	Pesi strutturali	3.75	0	-0.163	0	5	0	-0.262	0
534	Permanenti portati	3.75	0	-0.45	0	5	0	-0.719	0
534	Neve	3.75	0	-0.45	0	5	0	-0.719	0
534	Vento pressione	3.75	0	-0.938	-0.289	5	0	-1.5	-0.462
534	Vento depressione	3.75	0	1.641	0.505	5	0	2.625	0.808
535	Pesi strutturali	0	0	-0.262	0	3.75	0	-0.262	0
535	Permanenti portati	0	0	-0.719	0	3.75	0	-0.719	0
535	Neve	0	0	-0.719	0	3.75	0	-0.719	0
535	Vento pressione	0	0	-1.5	-0.462	3.75	0	-1.5	-0.462
535	Vento depressione	0	0	2.625	0.808	3.75	0	2.625	0.808
536	Pesi strutturali	0	0	-0.262	0	1.063	0	-0.15	0
536	Permanenti portati	0	0	-0.719	0	1.063	0	-0.414	0
536	Neve	0	0	-0.719	0	1.063	0	-0.414	0
536	Vento pressione	0	0	-1.5	-0.462	1.063	0	-0.863	-0.266
536	Vento depressione	0	0	2.625	0.808	1.063	0	1.509	0.465
536	Pesi strutturali	1.063	0	-0.15	0	1.109	0	-0.148	0
536	Permanenti portati	1.063	0	-0.414	0	1.109	0	-0.406	0
536	Neve	1.063	0	-0.414	0	1.109	0	-0.406	0
536	Vento pressione	1.063	0	-0.863	-0.266	1.109	0	-0.846	-0.261
536	Vento depressione	1.063	0	1.509	0.465	1.109	0	1.481	0.456
536	Pesi strutturali	1.109	0	-0.148	0	1.123	0	-0.144	0
536	Permanenti portati	1.109	0	-0.406	0	1.123	0	-0.396	0
536	Neve	1.109	0	-0.406	0	1.123	0	-0.396	0
536	Vento pressione	1.109	0	-0.846	-0.261	1.123	0	-0.827	-0.255
536	Vento depressione	1.109	0	1.481	0.456	1.123	0	1.446	0.445
536	Pesi strutturali	1.123	0	-0.144	0	1.25	0	-0.131	0
536	Permanenti portati	1.123	0	-0.396	0	1.25	0	-0.36	0
536	Neve	1.123	0	-0.396	0	1.25	0	-0.36	0
536	Vento pressione	1.123	0	-0.827	-0.255	1.25	0	-0.75	-0.231
536	Vento depressione	1.123	0	1.446	0.445	1.25	0	1.313	0.404
536	Pesi strutturali	1.25	0	-0.131	0	1.33	0	-0.139	0
536	Permanenti portati	1.25	0	-0.36	0	1.33	0	-0.383	0
536	Neve	1.25	0	-0.36	0	1.33	0	-0.383	0
536	Vento pressione	1.25	0	-0.75	-0.231	1.33	0	-0.798	-0.246

Indice asta	Condizione	Posizione iniziale	F1 iniziale	F2 iniziale	F3 iniziale	Posizione finale	F1 finale	F2 finale	F3 finale
536	Vento depressione	1.25	0	1.313	0.404	1.33	0	1.397	0.43
536	Pesi strutturali	1.33	0	-0.139	0	1.391	0	-0.148	0
536	Permanenti portati	1.33	0	-0.383	0	1.391	0	-0.406	0
536	Neve	1.33	0	-0.383	0	1.391	0	-0.406	0
536	Vento pressione	1.33	0	-0.798	-0.246	1.391	0	-0.846	-0.261
536	Vento depressione	1.33	0	1.397	0.43	1.391	0	1.481	0.456
536	Pesi strutturali	1.391	0	-0.148	0	1.471	0	-0.154	0
536	Permanenti portati	1.391	0	-0.406	0	1.471	0	-0.423	0
536	Neve	1.391	0	-0.406	0	1.471	0	-0.423	0
536	Vento pressione	1.391	0	-0.846	-0.261	1.471	0	-0.883	-0.272
536	Vento depressione	1.391	0	1.481	0.456	1.471	0	1.545	0.476
536	Pesi strutturali	1.471	0	-0.154	0	2.5	0	-0.262	0
536	Permanenti portati	1.471	0	-0.423	0	2.5	0	-0.719	0
536	Neve	1.471	0	-0.423	0	2.5	0	-0.719	0
536	Vento pressione	1.471	0	-0.883	-0.272	2.5	0	-1.5	-0.462
536	Vento depressione	1.471	0	1.545	0.476	2.5	0	2.625	0.808
536	Pesi strutturali	2.5	0	-0.262	0	3.75	0	-0.262	0
536	Permanenti portati	2.5	0	-0.719	0	3.75	0	-0.719	0
536	Neve	2.5	0	-0.719	0	3.75	0	-0.719	0
536	Vento pressione	2.5	0	-1.5	-0.462	3.75	0	-1.5	-0.462
536	Vento depressione	2.5	0	2.625	0.808	3.75	0	2.625	0.808
537	Pesi strutturali	0	0	-0.262	0	1.25	0	-0.163	0
537	Permanenti portati	0	0	-0.719	0	1.25	0	-0.45	0
537	Neve	0	0	-0.719	0	1.25	0	-0.45	0
537	Vento pressione	0	0	-1.5	-0.462	1.25	0	-0.938	-0.289
537	Vento depressione	0	0	2.625	0.808	1.25	0	1.641	0.505
537	Pesi strutturali	1.25	0	-0.163	0	1.311	0	-0.16	0
537	Permanenti portati	1.25	0	-0.45	0	1.311	0	-0.441	0
537	Neve	1.25	0	-0.45	0	1.311	0	-0.441	0
537	Vento pressione	1.25	0	-0.938	-0.289	1.311	0	-0.92	-0.283
537	Vento depressione	1.25	0	1.641	0.505	1.311	0	1.61	0.496
537	Pesi strutturali	1.311	0	-0.16	0	1.33	0	-0.157	0
537	Permanenti portati	1.311	0	-0.441	0	1.33	0	-0.433	0
537	Neve	1.311	0	-0.441	0	1.33	0	-0.433	0
537	Vento pressione	1.311	0	-0.92	-0.283	1.33	0	-0.903	-0.278
537	Vento depressione	1.311	0	1.61	0.496	1.33	0	1.58	0.487
537	Pesi strutturali	1.33	0	-0.157	0	1.391	0	-0.152	0
537	Permanenti portati	1.33	0	-0.433	0	1.391	0	-0.419	0
537	Neve	1.33	0	-0.433	0	1.391	0	-0.419	0
537	Vento pressione	1.33	0	-0.903	-0.278	1.391	0	-0.874	-0.269
537	Vento depressione	1.33	0	1.58	0.487	1.391	0	1.529	0.471
537	Pesi strutturali	1.391	0	-0.152	0	1.471	0	-0.148	0
537	Permanenti portati	1.391	0	-0.419	0	1.471	0	-0.406	0
537	Neve	1.391	0	-0.419	0	1.471	0	-0.406	0
537	Vento pressione	1.391	0	-0.874	-0.269	1.471	0	-0.846	-0.261
537	Vento depressione	1.391	0	1.529	0.471	1.471	0	1.481	0.456
537	Pesi strutturali	1.471	0	-0.148	0	1.5	0	-0.144	0
537	Permanenti portati	1.471	0	-0.406	0	1.5	0	-0.396	0
537	Neve	1.471	0	-0.406	0	1.5	0	-0.396	0
537	Vento pressione	1.471	0	-0.846	-0.261	1.5	0	-0.825	-0.254
537	Vento depressione	1.471	0	1.481	0.456	1.5	0	1.444	0.445
537	Pesi strutturali	1.5	0	-0.144	0	1.667	0	-0.131	0
537	Permanenti portati	1.5	0	-0.396	0	1.667	0	-0.36	0
537	Neve	1.5	0	-0.396	0	1.667	0	-0.36	0
537	Vento pressione	1.5	0	-0.825	-0.254	1.667	0	-0.75	-0.231
537	Vento depressione	1.5	0	1.444	0.445	1.667	0	1.313	0.404
537	Pesi strutturali	1.667	0	-0.131	0	1.94	0	-0.152	0
537	Permanenti portati	1.667	0	-0.36	0	1.94	0	-0.419	0
537	Neve	1.667	0	-0.36	0	1.94	0	-0.419	0
537	Vento pressione	1.667	0	-0.75	-0.231	1.94	0	-0.873	-0.269
537	Vento depressione	1.667	0	1.313	0.404	1.94	0	1.528	0.471
537	Pesi strutturali	1.94	0	-0.148	0	2.279	0	-0.179	0
537	Permanenti portati	1.94	0	-0.406	0	2.279	0	-0.492	0
537	Neve	1.94	0	-0.406	0	2.279	0	-0.492	0
537	Vento pressione	1.94	0	-0.846	-0.261	2.279	0	-1.025	-0.316
537	Vento depressione	1.94	0	1.481	0.456	2.279	0	1.794	0.553
537	Pesi strutturali	2.279	0	-0.179	0	3.333	0	-0.262	0
537	Permanenti portati	2.279	0	-0.492	0	3.333	0	-0.719	0
537	Neve	2.279	0	-0.492	0	3.333	0	-0.719	0
537	Vento pressione	2.279	0	-1.025	-0.316	3.333	0	-1.5	-0.462
537	Vento depressione	2.279	0	1.794	0.553	3.333	0	2.625	0.808
537	Pesi strutturali	3.333	0	-0.262	0	5	0	-0.262	0
537	Permanenti portati	3.333	0	-0.719	0	5	0	-0.719	0
537	Neve	3.333	0	-0.719	0	5	0	-0.719	0
537	Vento pressione	3.333	0	-1.5	-0.462	5	0	-1.5	-0.462
537	Vento depressione	3.333	0	2.625	0.808	5	0	2.625	0.808
538	Pesi strutturali	0	0	-0.262	0	5	0	-0.262	0
538	Permanenti portati	0	0	-0.719	0	5	0	-0.719	0
538	Neve	0	0	-0.719	0	5	0	-0.719	0
538	Vento pressione	0	0	-1.5	-0.462	5	0	-1.5	-0.462
538	Vento depressione	0	0	2.625	0.808	5	0	2.625	0.808
539	Pesi strutturali	0	0	-0.262	0	1.667	0	-0.262	0
539	Permanenti portati	0	0	-0.719	0	1.667	0	-0.719	0
539	Neve	0	0	-0.719	0	1.667	0	-0.719	0
539	Vento pressione	0	0	-1.5	-0.462	1.667	0	-1.5	-0.462
539	Vento depressione	0	0	2.625	0.808	1.667	0	2.625	0.808
539	Pesi strutturali	1.667	0	-0.262	0	2.721	0	-0.179	0
539	Permanenti portati	1.667	0	-0.719	0	2.721	0	-0.492	0
539	Neve	1.667	0	-0.719	0	2.721	0	-0.492	0
539	Vento pressione	1.667	0	-1.5	-0.462	2.721	0	-1.025	-0.316
539	Vento depressione	1.667	0	2.625	0.808	2.721	0	1.794	0.553
539	Pesi strutturali	2.721	0	-0.179	0	3.06	0	-0.148	0
539	Permanenti portati	2.721	0	-0.492	0	3.06	0	-0.406	0
539	Neve	2.721	0	-0.492	0	3.06	0	-0.406	0
539	Vento pressione	2.721	0	-1.025	-0.316	3.06	0	-0.846	-0.261
539	Vento depressione	2.721	0	1.794	0.553	3.06	0	1.481	0.456
539	Pesi strutturali	3.06	0	-0.152	0	3.333	0	-0.131	0
539	Permanenti portati	3.06	0	-0.419	0	3.333	0	-0.36	0

Indice asta	Condizione	Posizione iniziale	F1 iniziale	F2 iniziale	F3 iniziale	Posizione finale	F1 finale	F2 finale	F3 finale
539	Neve	3.06	0	-0.419	0	3.333	0	-0.36	0
539	Vento pressione	3.06	0	-0.873	-0.269	3.333	0	-0.75	-0.231
539	Vento depressione	3.06	0	1.528	0.471	3.333	0	1.313	0.404
539	Pesi strutturali	3.333	0	-0.131	0	3.5	0	-0.144	0
539	Permanenti portati	3.333	0	-0.36	0	3.5	0	-0.396	0
539	Neve	3.333	0	-0.36	0	3.5	0	-0.396	0
539	Vento pressione	3.333	0	-0.75	-0.231	3.5	0	-0.825	-0.254
539	Vento depressione	3.333	0	1.313	0.404	3.5	0	1.444	0.445
539	Pesi strutturali	3.5	0	-0.144	0	3.529	0	-0.148	0
539	Permanenti portati	3.5	0	-0.396	0	3.529	0	-0.406	0
539	Neve	3.5	0	-0.396	0	3.529	0	-0.406	0
539	Vento pressione	3.5	0	-0.825	-0.254	3.529	0	-0.846	-0.261
539	Vento depressione	3.5	0	1.444	0.445	3.529	0	1.481	0.456
539	Pesi strutturali	3.529	0	-0.148	0	3.609	0	-0.152	0
539	Permanenti portati	3.529	0	-0.406	0	3.609	0	-0.419	0
539	Neve	3.529	0	-0.406	0	3.609	0	-0.419	0
539	Vento pressione	3.529	0	-0.846	-0.261	3.609	0	-0.874	-0.269
539	Vento depressione	3.529	0	1.481	0.456	3.609	0	1.529	0.471
539	Pesi strutturali	3.609	0	-0.152	0	3.67	0	-0.157	0
539	Permanenti portati	3.609	0	-0.419	0	3.67	0	-0.433	0
539	Neve	3.609	0	-0.419	0	3.67	0	-0.433	0
539	Vento pressione	3.609	0	-0.874	-0.269	3.67	0	-0.903	-0.278
539	Vento depressione	3.609	0	1.529	0.471	3.67	0	1.58	0.487
539	Pesi strutturali	3.67	0	-0.157	0	3.689	0	-0.16	0
539	Permanenti portati	3.67	0	-0.433	0	3.689	0	-0.441	0
539	Neve	3.67	0	-0.433	0	3.689	0	-0.441	0
539	Vento pressione	3.67	0	-0.903	-0.278	3.689	0	-0.92	-0.283
539	Vento depressione	3.67	0	1.58	0.487	3.689	0	1.61	0.496
539	Pesi strutturali	3.689	0	-0.16	0	3.75	0	-0.163	0
539	Permanenti portati	3.689	0	-0.441	0	3.75	0	-0.45	0
539	Neve	3.689	0	-0.441	0	3.75	0	-0.45	0
539	Vento pressione	3.689	0	-0.92	-0.283	3.75	0	-0.938	-0.289
539	Vento depressione	3.689	0	1.61	0.496	3.75	0	1.641	0.505
539	Pesi strutturali	3.75	0	-0.163	0	5	0	-0.262	0
539	Permanenti portati	3.75	0	-0.45	0	5	0	-0.719	0
539	Neve	3.75	0	-0.45	0	5	0	-0.719	0
539	Vento pressione	3.75	0	-0.938	-0.289	5	0	-1.5	-0.462
539	Vento depressione	3.75	0	1.641	0.505	5	0	2.625	0.808
540	Pesi strutturali	0	0	-0.262	0	5	0	-0.262	0
540	Permanenti portati	0	0	-0.719	0	5	0	-0.719	0
540	Neve	0	0	-0.719	0	5	0	-0.719	0
540	Vento pressione	0	0	-1.5	-0.462	5	0	-1.5	-0.462
540	Vento depressione	0	0	2.625	0.808	5	0	2.625	0.808
541	Pesi strutturali	0	0	-0.262	0	1.25	0	-0.163	0
541	Permanenti portati	0	0	-0.719	0	1.25	0	-0.45	0
541	Neve	0	0	-0.719	0	1.25	0	-0.45	0
541	Vento pressione	0	0	-1.5	-0.462	1.25	0	-0.938	-0.289
541	Vento depressione	0	0	2.625	0.808	1.25	0	1.641	0.505
541	Pesi strutturali	1.25	0	-0.163	0	1.311	0	-0.16	0
541	Permanenti portati	1.25	0	-0.45	0	1.311	0	-0.441	0
541	Neve	1.25	0	-0.45	0	1.311	0	-0.441	0
541	Vento pressione	1.25	0	-0.938	-0.289	1.311	0	-0.92	-0.283
541	Vento depressione	1.25	0	1.641	0.505	1.311	0	1.61	0.496
541	Pesi strutturali	1.311	0	-0.16	0	1.33	0	-0.157	0
541	Permanenti portati	1.311	0	-0.441	0	1.33	0	-0.433	0
541	Neve	1.311	0	-0.441	0	1.33	0	-0.433	0
541	Vento pressione	1.311	0	-0.92	-0.283	1.33	0	-0.903	-0.278
541	Vento depressione	1.311	0	1.61	0.496	1.33	0	1.58	0.487
541	Pesi strutturali	1.33	0	-0.157	0	1.391	0	-0.152	0
541	Permanenti portati	1.33	0	-0.433	0	1.391	0	-0.419	0
541	Neve	1.33	0	-0.433	0	1.391	0	-0.419	0
541	Vento pressione	1.33	0	-0.903	-0.278	1.391	0	-0.874	-0.269
541	Vento depressione	1.33	0	1.58	0.487	1.391	0	1.529	0.471
541	Pesi strutturali	1.391	0	-0.152	0	1.471	0	-0.148	0
541	Permanenti portati	1.391	0	-0.419	0	1.471	0	-0.406	0
541	Neve	1.391	0	-0.419	0	1.471	0	-0.406	0
541	Vento pressione	1.391	0	-0.874	-0.269	1.471	0	-0.846	-0.261
541	Vento depressione	1.391	0	1.529	0.471	1.471	0	1.481	0.456
541	Pesi strutturali	1.471	0	-0.148	0	1.5	0	-0.144	0
541	Permanenti portati	1.471	0	-0.406	0	1.5	0	-0.396	0
541	Neve	1.471	0	-0.406	0	1.5	0	-0.396	0
541	Vento pressione	1.471	0	-0.846	-0.261	1.5	0	-0.825	-0.254
541	Vento depressione	1.471	0	1.481	0.456	1.5	0	1.444	0.445
541	Pesi strutturali	1.5	0	-0.144	0	1.667	0	-0.131	0
541	Permanenti portati	1.5	0	-0.396	0	1.667	0	-0.36	0
541	Neve	1.5	0	-0.396	0	1.667	0	-0.36	0
541	Vento pressione	1.5	0	-0.825	-0.254	1.667	0	-0.75	-0.231
541	Vento depressione	1.5	0	1.444	0.445	1.667	0	1.313	0.404
541	Pesi strutturali	1.667	0	-0.131	0	1.94	0	-0.152	0
541	Permanenti portati	1.667	0	-0.36	0	1.94	0	-0.419	0
541	Neve	1.667	0	-0.36	0	1.94	0	-0.419	0
541	Vento pressione	1.667	0	-0.75	-0.231	1.94	0	-0.873	-0.269
541	Vento depressione	1.667	0	1.313	0.404	1.94	0	1.528	0.471
541	Pesi strutturali	1.94	0	-0.148	0	2.279	0	-0.179	0
541	Permanenti portati	1.94	0	-0.406	0	2.279	0	-0.492	0
541	Neve	1.94	0	-0.406	0	2.279	0	-0.492	0
541	Vento pressione	1.94	0	-0.846	-0.261	2.279	0	-1.025	-0.316
541	Vento depressione	1.94	0	1.481	0.456	2.279	0	1.794	0.553
541	Pesi strutturali	2.279	0	-0.179	0	3.333	0	-0.262	0
541	Permanenti portati	2.279	0	-0.492	0	3.333	0	-0.719	0
541	Neve	2.279	0	-0.492	0	3.333	0	-0.719	0
541	Vento pressione	2.279	0	-1.025	-0.316	3.333	0	-1.5	-0.462
541	Vento depressione	2.279	0	1.794	0.553	3.333	0	2.625	0.808
541	Pesi strutturali	3.333	0	-0.262	0	5	0	-0.262	0
541	Permanenti portati	3.333	0	-0.719	0	5	0	-0.719	0
541	Neve	3.333	0	-0.719	0	5	0	-0.719	0
541	Vento pressione	3.333	0	-1.5	-0.462	5	0	-1.5	-0.462
541	Vento depressione	3.333	0	2.625	0.808	5	0	2.625	0.808

Indice asta	Condizione	Posizione iniziale	F1 iniziale	F2 iniziale	F3 iniziale	Posizione finale	F1 finale	F2 finale	F3 finale
542	Pesi strutturali	0	0	-0.262	0	5	0	-0.262	0
542	Permanenti portati	0	0	-0.719	0	5	0	-0.719	0
542	Neve	0	0	-0.719	0	5	0	-0.719	0
542	Vento pressione	0	0	-1.5	-0.462	5	0	-1.5	-0.462
542	Vento depressione	0	0	2.625	0.808	5	0	2.625	0.808
543	Pesi strutturali	0	0	-0.262	0	5	0	-0.262	0
543	Permanenti portati	0	0	-0.719	0	5	0	-0.719	0
543	Neve	0	0	-0.719	0	5	0	-0.719	0
543	Vento pressione	0	0	-1.5	-0.462	5	0	-1.5	-0.462
543	Vento depressione	0	0	2.625	0.808	5	0	2.625	0.808
544	Pesi strutturali	0	0	-0.262	0	1.667	0	-0.262	0
544	Permanenti portati	0	0	-0.719	0	1.667	0	-0.719	0
544	Neve	0	0	-0.719	0	1.667	0	-0.719	0
544	Vento pressione	0	0	-1.5	-0.462	1.667	0	-1.5	-0.462
544	Vento depressione	0	0	2.625	0.808	1.667	0	2.625	0.808
544	Pesi strutturali	1.667	0	-0.262	0	2.721	0	-0.179	0
544	Permanenti portati	1.667	0	-0.719	0	2.721	0	-0.492	0
544	Neve	1.667	0	-0.719	0	2.721	0	-0.492	0
544	Vento pressione	1.667	0	-1.5	-0.462	2.721	0	-1.025	-0.316
544	Vento depressione	1.667	0	2.625	0.808	2.721	0	1.794	0.553
544	Pesi strutturali	2.721	0	-0.179	0	3.06	0	-0.148	0
544	Permanenti portati	2.721	0	-0.492	0	3.06	0	-0.406	0
544	Neve	2.721	0	-0.492	0	3.06	0	-0.406	0
544	Vento pressione	2.721	0	-1.025	-0.316	3.06	0	-0.846	-0.261
544	Vento depressione	2.721	0	1.794	0.553	3.06	0	1.481	0.456
544	Pesi strutturali	3.06	0	-0.152	0	3.333	0	-0.131	0
544	Permanenti portati	3.06	0	-0.419	0	3.333	0	-0.36	0
544	Neve	3.06	0	-0.419	0	3.333	0	-0.36	0
544	Vento pressione	3.06	0	-0.873	-0.269	3.333	0	-0.75	-0.231
544	Vento depressione	3.06	0	1.528	0.471	3.333	0	1.313	0.404
544	Pesi strutturali	3.333	0	-0.131	0	3.5	0	-0.144	0
544	Permanenti portati	3.333	0	-0.36	0	3.5	0	-0.396	0
544	Neve	3.333	0	-0.36	0	3.5	0	-0.396	0
544	Vento pressione	3.333	0	-0.75	-0.231	3.5	0	-0.825	-0.254
544	Vento depressione	3.333	0	1.313	0.404	3.5	0	1.444	0.445
544	Pesi strutturali	3.5	0	-0.144	0	3.529	0	-0.148	0
544	Permanenti portati	3.5	0	-0.396	0	3.529	0	-0.406	0
544	Neve	3.5	0	-0.396	0	3.529	0	-0.406	0
544	Vento pressione	3.5	0	-0.825	-0.254	3.529	0	-0.846	-0.261
544	Vento depressione	3.5	0	1.444	0.445	3.529	0	1.481	0.456
544	Pesi strutturali	3.529	0	-0.148	0	3.609	0	-0.152	0
544	Permanenti portati	3.529	0	-0.406	0	3.609	0	-0.419	0
544	Neve	3.529	0	-0.406	0	3.609	0	-0.419	0
544	Vento pressione	3.529	0	-0.846	-0.261	3.609	0	-0.874	-0.269
544	Vento depressione	3.529	0	1.481	0.456	3.609	0	1.529	0.471
544	Pesi strutturali	3.609	0	-0.152	0	3.67	0	-0.157	0
544	Permanenti portati	3.609	0	-0.419	0	3.67	0	-0.433	0
544	Neve	3.609	0	-0.419	0	3.67	0	-0.433	0
544	Vento pressione	3.609	0	-0.874	-0.269	3.67	0	-0.903	-0.278
544	Vento depressione	3.609	0	1.529	0.471	3.67	0	1.58	0.487
544	Pesi strutturali	3.67	0	-0.157	0	3.689	0	-0.16	0
544	Permanenti portati	3.67	0	-0.433	0	3.689	0	-0.441	0
544	Neve	3.67	0	-0.433	0	3.689	0	-0.441	0
544	Vento pressione	3.67	0	-0.903	-0.278	3.689	0	-0.92	-0.283
544	Vento depressione	3.67	0	1.58	0.487	3.689	0	1.61	0.496
544	Pesi strutturali	3.689	0	-0.16	0	3.75	0	-0.163	0
544	Permanenti portati	3.689	0	-0.441	0	3.75	0	-0.45	0
544	Neve	3.689	0	-0.441	0	3.75	0	-0.45	0
544	Vento pressione	3.689	0	-0.92	-0.283	3.75	0	-0.938	-0.289
544	Vento depressione	3.689	0	1.61	0.496	3.75	0	1.641	0.505
544	Pesi strutturali	3.75	0	-0.163	0	5	0	-0.262	0
544	Permanenti portati	3.75	0	-0.45	0	5	0	-0.719	0
544	Neve	3.75	0	-0.45	0	5	0	-0.719	0
544	Vento pressione	3.75	0	-0.938	-0.289	5	0	-1.5	-0.462
544	Vento depressione	3.75	0	1.641	0.505	5	0	2.625	0.808
545	Pesi strutturali	0	0	-0.262	0	5	0	-0.262	0
545	Permanenti portati	0	0	-0.719	0	5	0	-0.719	0
545	Neve	0	0	-0.719	0	5	0	-0.719	0
545	Vento pressione	0	0	-1.5	-0.462	5	0	-1.5	-0.462
545	Vento depressione	0	0	2.625	0.808	5	0	2.625	0.808
546	Pesi strutturali	0	0	-0.262	0	1.25	0	-0.163	0
546	Permanenti portati	0	0	-0.719	0	1.25	0	-0.45	0
546	Neve	0	0	-0.719	0	1.25	0	-0.45	0
546	Vento pressione	0	0	-1.5	-0.462	1.25	0	-0.938	-0.289
546	Vento depressione	0	0	2.625	0.808	1.25	0	1.641	0.505
546	Pesi strutturali	1.25	0	-0.163	0	1.311	0	-0.16	0
546	Permanenti portati	1.25	0	-0.45	0	1.311	0	-0.441	0
546	Neve	1.25	0	-0.45	0	1.311	0	-0.441	0
546	Vento pressione	1.25	0	-0.938	-0.289	1.311	0	-0.92	-0.283
546	Vento depressione	1.25	0	1.641	0.505	1.311	0	1.61	0.496
546	Pesi strutturali	1.311	0	-0.16	0	1.33	0	-0.157	0
546	Permanenti portati	1.311	0	-0.441	0	1.33	0	-0.433	0
546	Neve	1.311	0	-0.441	0	1.33	0	-0.433	0
546	Vento pressione	1.311	0	-0.92	-0.283	1.33	0	-0.903	-0.278
546	Vento depressione	1.311	0	1.61	0.496	1.33	0	1.58	0.487
546	Pesi strutturali	1.33	0	-0.157	0	1.391	0	-0.152	0
546	Permanenti portati	1.33	0	-0.433	0	1.391	0	-0.419	0
546	Neve	1.33	0	-0.433	0	1.391	0	-0.419	0
546	Vento pressione	1.33	0	-0.903	-0.278	1.391	0	-0.874	-0.269
546	Vento depressione	1.33	0	1.58	0.487	1.391	0	1.529	0.471
546	Pesi strutturali	1.391	0	-0.152	0	1.471	0	-0.148	0
546	Permanenti portati	1.391	0	-0.419	0	1.471	0	-0.406	0
546	Neve	1.391	0	-0.419	0	1.471	0	-0.406	0
546	Vento pressione	1.391	0	-0.874	-0.269	1.471	0	-0.846	-0.261
546	Vento depressione	1.391	0	1.529	0.471	1.471	0	1.481	0.456
546	Pesi strutturali	1.471	0	-0.148	0	1.5	0	-0.144	0
546	Permanenti portati	1.471	0	-0.406	0	1.5	0	-0.396	0
546	Neve	1.471	0	-0.406	0	1.5	0	-0.396	0

Indice asta	Condizione	Posizione iniziale	F1 iniziale	F2 iniziale	F3 iniziale	Posizione finale	F1 finale	F2 finale	F3 finale
546	Vento pressione	1.471	0	-0.846	-0.261	1.5	0	-0.825	-0.254
546	Vento depressione	1.471	0	1.481	0.456	1.5	0	1.444	0.445
546	Pesi strutturali	1.5	0	-0.144	0	1.667	0	-0.131	0
546	Permanenti portati	1.5	0	-0.396	0	1.667	0	-0.36	0
546	Neve	1.5	0	-0.396	0	1.667	0	-0.36	0
546	Vento pressione	1.5	0	-0.825	-0.254	1.667	0	-0.75	-0.231
546	Vento depressione	1.5	0	1.444	0.445	1.667	0	1.313	0.404
546	Pesi strutturali	1.667	0	-0.131	0	1.94	0	-0.152	0
546	Permanenti portati	1.667	0	-0.36	0	1.94	0	-0.419	0
546	Neve	1.667	0	-0.36	0	1.94	0	-0.419	0
546	Vento pressione	1.667	0	-0.75	-0.231	1.94	0	-0.873	-0.269
546	Vento depressione	1.667	0	1.313	0.404	1.94	0	1.528	0.471
546	Pesi strutturali	1.94	0	-0.148	0	2.279	0	-0.179	0
546	Permanenti portati	1.94	0	-0.406	0	2.279	0	-0.492	0
546	Neve	1.94	0	-0.406	0	2.279	0	-0.492	0
546	Vento pressione	1.94	0	-0.846	-0.261	2.279	0	-1.025	-0.316
546	Vento depressione	1.94	0	1.481	0.456	2.279	0	1.794	0.553
546	Pesi strutturali	2.279	0	-0.179	0	3.333	0	-0.262	0
546	Permanenti portati	2.279	0	-0.492	0	3.333	0	-0.719	0
546	Neve	2.279	0	-0.492	0	3.333	0	-0.719	0
546	Vento pressione	2.279	0	-1.025	-0.316	3.333	0	-1.5	-0.462
546	Vento depressione	2.279	0	1.794	0.553	3.333	0	2.625	0.808
546	Pesi strutturali	3.333	0	-0.262	0	5	0	-0.262	0
546	Permanenti portati	3.333	0	-0.719	0	5	0	-0.719	0
546	Neve	3.333	0	-0.719	0	5	0	-0.719	0
546	Vento pressione	3.333	0	-1.5	-0.462	5	0	-1.5	-0.462
546	Vento depressione	3.333	0	2.625	0.808	5	0	2.625	0.808
547	Pesi strutturali	0	0	-0.262	0	3.75	0	-0.262	0
547	Permanenti portati	0	0	-0.719	0	3.75	0	-0.719	0
547	Neve	0	0	-0.719	0	3.75	0	-0.719	0
547	Vento pressione	0	0	-1.5	-0.462	3.75	0	-1.5	-0.462
547	Vento depressione	0	0	2.625	0.808	3.75	0	2.625	0.808
548	Pesi strutturali	0	0	-0.262	0	1.25	0	-0.262	0
548	Permanenti portati	0	0	-0.719	0	1.25	0	-0.719	0
548	Neve	0	0	-0.719	0	1.25	0	-0.719	0
548	Vento pressione	0	0	-1.5	-0.462	1.25	0	-1.5	-0.462
548	Vento depressione	0	0	2.625	0.808	1.25	0	2.625	0.808
548	Pesi strutturali	1.25	0	-0.262	0	2.06	0	-0.177	0
548	Permanenti portati	1.25	0	-0.719	0	2.06	0	-0.486	0
548	Neve	1.25	0	-0.719	0	2.06	0	-0.486	0
548	Vento pressione	1.25	0	-1.5	-0.462	2.06	0	-1.014	-0.312
548	Vento depressione	1.25	0	2.625	0.808	2.06	0	1.775	0.547
548	Pesi strutturali	2.06	0	-0.177	0	2.279	0	-0.148	0
548	Permanenti portati	2.06	0	-0.486	0	2.279	0	-0.406	0
548	Neve	2.06	0	-0.486	0	2.279	0	-0.406	0
548	Vento pressione	2.06	0	-1.014	-0.312	2.279	0	-0.846	-0.261
548	Vento depressione	2.06	0	1.775	0.547	2.279	0	1.481	0.456
548	Pesi strutturali	2.279	0	-0.154	0	2.359	0	-0.148	0
548	Permanenti portati	2.279	0	-0.423	0	2.359	0	-0.406	0
548	Neve	2.279	0	-0.423	0	2.359	0	-0.406	0
548	Vento pressione	2.279	0	-0.883	-0.272	2.359	0	-0.846	-0.261
548	Vento depressione	2.279	0	1.545	0.476	2.359	0	1.481	0.456
548	Pesi strutturali	2.359	0	-0.148	0	2.42	0	-0.139	0
548	Permanenti portati	2.359	0	-0.406	0	2.42	0	-0.383	0
548	Neve	2.359	0	-0.406	0	2.42	0	-0.383	0
548	Vento pressione	2.359	0	-0.846	-0.261	2.42	0	-0.798	-0.246
548	Vento depressione	2.359	0	1.481	0.456	2.42	0	1.397	0.43
548	Pesi strutturali	2.42	0	-0.139	0	2.5	0	-0.131	0
548	Permanenti portati	2.42	0	-0.383	0	2.5	0	-0.36	0
548	Neve	2.42	0	-0.383	0	2.5	0	-0.36	0
548	Vento pressione	2.42	0	-0.798	-0.246	2.5	0	-0.75	-0.231
548	Vento depressione	2.42	0	1.397	0.43	2.5	0	1.313	0.404
548	Pesi strutturali	2.5	0	-0.131	0	2.628	0	-0.144	0
548	Permanenti portati	2.5	0	-0.36	0	2.628	0	-0.396	0
548	Neve	2.5	0	-0.36	0	2.628	0	-0.396	0
548	Vento pressione	2.5	0	-0.75	-0.231	2.628	0	-0.827	-0.255
548	Vento depressione	2.5	0	1.313	0.404	2.628	0	1.446	0.445
548	Pesi strutturali	2.628	0	-0.144	0	2.641	0	-0.148	0
548	Permanenti portati	2.628	0	-0.396	0	2.641	0	-0.406	0
548	Neve	2.628	0	-0.396	0	2.641	0	-0.406	0
548	Vento pressione	2.628	0	-0.827	-0.255	2.641	0	-0.846	-0.261
548	Vento depressione	2.628	0	1.446	0.445	2.641	0	1.481	0.456
548	Pesi strutturali	2.641	0	-0.148	0	2.688	0	-0.15	0
548	Permanenti portati	2.641	0	-0.406	0	2.688	0	-0.414	0
548	Neve	2.641	0	-0.406	0	2.688	0	-0.414	0
548	Vento pressione	2.641	0	-0.846	-0.261	2.688	0	-0.863	-0.266
548	Vento depressione	2.641	0	1.481	0.456	2.688	0	1.509	0.465
548	Pesi strutturali	2.688	0	-0.15	0	2.753	0	-0.157	0
548	Permanenti portati	2.688	0	-0.414	0	2.753	0	-0.432	0
548	Neve	2.688	0	-0.414	0	2.753	0	-0.432	0
548	Vento pressione	2.688	0	-0.863	-0.266	2.753	0	-0.902	-0.278
548	Vento depressione	2.688	0	1.509	0.465	2.753	0	1.578	0.486
548	Pesi strutturali	2.753	0	-0.157	0	2.813	0	-0.167	0
548	Permanenti portati	2.753	0	-0.432	0	2.813	0	-0.458	0
548	Neve	2.753	0	-0.432	0	2.813	0	-0.458	0
548	Vento pressione	2.753	0	-0.902	-0.278	2.813	0	-0.955	-0.294
548	Vento depressione	2.753	0	1.578	0.486	2.813	0	1.672	0.515
548	Pesi strutturali	2.813	0	-0.163	0	3.75	0	-0.262	0
548	Permanenti portati	2.813	0	-0.45	0	3.75	0	-0.719	0
548	Neve	2.813	0	-0.45	0	3.75	0	-0.719	0
548	Vento pressione	2.813	0	-0.938	-0.289	3.75	0	-1.5	-0.462
548	Vento depressione	2.813	0	1.641	0.505	3.75	0	2.625	0.808
549	Pesi strutturali	0	0	-0.262	0	5	0	-0.262	0
549	Permanenti portati	0	0	-0.719	0	5	0	-0.719	0
549	Neve	0	0	-0.719	0	5	0	-0.719	0
549	Vento pressione	0	0	-1.5	-0.462	5	0	-1.5	-0.462
549	Vento depressione	0	0	2.625	0.808	5	0	2.625	0.808
550	Pesi strutturali	0	0	0	0	0.1	0	-0.016	0

Indice asta	Condizione	Posizione iniziale	F1 iniziale	F2 iniziale	F3 iniziale	Posizione finale	F1 finale	F2 finale	F3 finale
550	Permanenti portati	0	0	0	0	0.1	0	-0.043	0
550	Neve	0	0	0	0	0.1	0	-0.043	0
550	Vento pressione	0	0	0	0	0.1	0	-0.09	-0.028
550	Vento depressione	0	0	0	0	0.1	0	0.158	0.049
550	Pesi strutturali	0.1	0	-0.018	0	0.141	0	-0.022	0
550	Permanenti portati	0.1	0	-0.05	0	0.141	0	-0.061	0
550	Neve	0.1	0	-0.05	0	0.141	0	-0.061	0
550	Vento pressione	0.1	0	-0.105	-0.032	0.141	0	-0.127	-0.039
550	Vento depressione	0.1	0	0.184	0.057	0.141	0	0.223	0.069
550	Pesi strutturali	0.141	0	-0.022	0	0.167	0	-0.026	0
550	Permanenti portati	0.141	0	-0.061	0	0.167	0	-0.072	0
550	Neve	0.141	0	-0.061	0	0.167	0	-0.072	0
550	Vento pressione	0.141	0	-0.127	-0.039	0.167	0	-0.15	-0.046
550	Vento depressione	0.141	0	0.223	0.069	0.167	0	0.263	0.081
550	Pesi strutturali	0.167	0	-0.026	0	0.221	0	-0.033	0
550	Permanenti portati	0.167	0	-0.072	0	0.221	0	-0.092	0
550	Neve	0.167	0	-0.072	0	0.221	0	-0.092	0
550	Vento pressione	0.167	0	-0.15	-0.046	0.221	0	-0.192	-0.059
550	Vento depressione	0.167	0	0.263	0.081	0.221	0	0.336	0.103
550	Pesi strutturali	0.221	0	-0.033	0	0.273	0	-0.043	0
550	Permanenti portati	0.221	0	-0.092	0	0.273	0	-0.118	0
550	Neve	0.221	0	-0.092	0	0.273	0	-0.118	0
550	Vento pressione	0.221	0	-0.192	-0.059	0.273	0	-0.246	-0.076
550	Vento depressione	0.221	0	0.336	0.103	0.273	0	0.431	0.133
550	Pesi strutturali	0.273	0	-0.038	0	1.029	0	-0.161	0
550	Permanenti portati	0.273	0	-0.105	0	1.029	0	-0.444	0
550	Neve	0.273	0	-0.105	0	1.029	0	-0.444	0
550	Vento pressione	0.273	0	-0.219	-0.067	1.029	0	-0.926	-0.285
550	Vento depressione	0.273	0	0.383	0.118	1.029	0	1.62	0.499
550	Pesi strutturali	1.029	0	-0.161	0	1.667	0	-0.262	0
550	Permanenti portati	1.029	0	-0.444	0	1.667	0	-0.719	0
550	Neve	1.029	0	-0.444	0	1.667	0	-0.719	0
550	Vento pressione	1.029	0	-0.926	-0.285	1.667	0	-1.5	-0.462
550	Vento depressione	1.029	0	1.62	0.499	1.667	0	2.625	0.808
550	Pesi strutturali	1.667	0	-0.262	0	5	0	-0.262	0
550	Permanenti portati	1.667	0	-0.719	0	5	0	-0.719	0
550	Neve	1.667	0	-0.719	0	5	0	-0.719	0
550	Vento pressione	1.667	0	-1.5	-0.462	5	0	-1.5	-0.462
550	Vento depressione	1.667	0	2.625	0.808	5	0	2.625	0.808
551	Pesi strutturali	0	0	-0.262	0	3.333	0	-0.262	0
551	Permanenti portati	0	0	-0.719	0	3.333	0	-0.719	0
551	Neve	0	0	-0.719	0	3.333	0	-0.719	0
551	Vento pressione	0	0	-1.5	-0.462	3.333	0	-1.5	-0.462
551	Vento depressione	0	0	2.625	0.808	3.333	0	2.625	0.808
551	Pesi strutturali	3.333	0	-0.262	0	3.971	0	-0.161	0
551	Permanenti portati	3.333	0	-0.719	0	3.971	0	-0.444	0
551	Neve	3.333	0	-0.719	0	3.971	0	-0.444	0
551	Vento pressione	3.333	0	-1.5	-0.462	3.971	0	-0.926	-0.285
551	Vento depressione	3.333	0	2.625	0.808	3.971	0	1.62	0.499
551	Pesi strutturali	3.971	0	-0.161	0	4.727	0	-0.038	0
551	Permanenti portati	3.971	0	-0.444	0	4.727	0	-0.105	0
551	Neve	3.971	0	-0.444	0	4.727	0	-0.105	0
551	Vento pressione	3.971	0	-0.926	-0.285	4.727	0	-0.219	-0.067
551	Vento depressione	3.971	0	1.62	0.499	4.727	0	0.383	0.118
551	Pesi strutturali	4.727	0	-0.043	0	4.779	0	-0.033	0
551	Permanenti portati	4.727	0	-0.118	0	4.779	0	-0.092	0
551	Neve	4.727	0	-0.118	0	4.779	0	-0.092	0
551	Vento pressione	4.727	0	-0.246	-0.076	4.779	0	-0.192	-0.059
551	Vento depressione	4.727	0	0.431	0.133	4.779	0	0.336	0.103
551	Pesi strutturali	4.779	0	-0.033	0	4.833	0	-0.026	0
551	Permanenti portati	4.779	0	-0.092	0	4.833	0	-0.072	0
551	Neve	4.779	0	-0.092	0	4.833	0	-0.072	0
551	Vento pressione	4.779	0	-0.192	-0.059	4.833	0	-0.15	-0.046
551	Vento depressione	4.779	0	0.336	0.103	4.833	0	0.263	0.081
551	Pesi strutturali	4.833	0	-0.026	0	4.859	0	-0.022	0
551	Permanenti portati	4.833	0	-0.072	0	4.859	0	-0.061	0
551	Neve	4.833	0	-0.072	0	4.859	0	-0.061	0
551	Vento pressione	4.833	0	-0.15	-0.046	4.859	0	-0.127	-0.039
551	Vento depressione	4.833	0	0.263	0.081	4.859	0	0.223	0.069
551	Pesi strutturali	4.859	0	-0.022	0	4.9	0	-0.018	0
551	Permanenti portati	4.859	0	-0.061	0	4.9	0	-0.05	0
551	Neve	4.859	0	-0.061	0	4.9	0	-0.05	0
551	Vento pressione	4.859	0	-0.127	-0.039	4.9	0	-0.105	-0.032
551	Vento depressione	4.859	0	0.223	0.069	4.9	0	0.184	0.057
551	Pesi strutturali	4.9	0	-0.016	0	5	0	0	0
551	Permanenti portati	4.9	0	-0.043	0	5	0	0	0
551	Neve	4.9	0	-0.043	0	5	0	0	0
551	Vento pressione	4.9	0	-0.09	-0.028	5	0	0	0
551	Vento depressione	4.9	0	0.158	0.049	5	0	0	0
552	Pesi strutturali	0	0	-0.262	0	5	0	-0.262	0
552	Permanenti portati	0	0	-0.719	0	5	0	-0.719	0
552	Neve	0	0	-0.719	0	5	0	-0.719	0
552	Vento pressione	0	0	-1.5	-0.462	5	0	-1.5	-0.462
552	Vento depressione	0	0	2.625	0.808	5	0	2.625	0.808
553	Pesi strutturali	0	0	0	0	0.1	0	-0.016	0
553	Permanenti portati	0	0	0	0	0.1	0	-0.043	0
553	Neve	0	0	0	0	0.1	0	-0.043	0
553	Vento pressione	0	0	0	0	0.1	0	-0.09	-0.028
553	Vento depressione	0	0	0	0	0.1	0	0.158	0.049
553	Pesi strutturali	0.1	0	-0.018	0	0.141	0	-0.022	0
553	Permanenti portati	0.1	0	-0.05	0	0.141	0	-0.061	0
553	Neve	0.1	0	-0.05	0	0.141	0	-0.061	0
553	Vento pressione	0.1	0	-0.105	-0.032	0.141	0	-0.127	-0.039
553	Vento depressione	0.1	0	0.184	0.057	0.141	0	0.223	0.069
553	Pesi strutturali	0.141	0	-0.022	0	0.167	0	-0.026	0
553	Permanenti portati	0.141	0	-0.061	0	0.167	0	-0.072	0
553	Neve	0.141	0	-0.061	0	0.167	0	-0.072	0
553	Vento pressione	0.141	0	-0.127	-0.039	0.167	0	-0.15	-0.046

Indice asta	Condizione	Posizione iniziale	F1 iniziale	F2 iniziale	F3 iniziale	Posizione finale	F1 finale	F2 finale	F3 finale
553	Vento depressione	0.141	0	0.223	0.069	0.167	0	0.263	0.081
553	Pesi strutturali	0.167	0	-0.026	0	0.221	0	-0.033	0
553	Permanenti portati	0.167	0	-0.072	0	0.221	0	-0.092	0
553	Neve	0.167	0	-0.072	0	0.221	0	-0.092	0
553	Vento pressione	0.167	0	-0.15	-0.046	0.221	0	-0.192	-0.059
553	Vento depressione	0.167	0	0.263	0.081	0.221	0	0.336	0.103
553	Pesi strutturali	0.221	0	-0.033	0	0.273	0	-0.043	0
553	Permanenti portati	0.221	0	-0.092	0	0.273	0	-0.118	0
553	Neve	0.221	0	-0.092	0	0.273	0	-0.118	0
553	Vento pressione	0.221	0	-0.192	-0.059	0.273	0	-0.246	-0.076
553	Vento depressione	0.221	0	0.336	0.103	0.273	0	0.431	0.133
553	Pesi strutturali	0.273	0	-0.038	0	1.029	0	-0.161	0
553	Permanenti portati	0.273	0	-0.105	0	1.029	0	-0.444	0
553	Neve	0.273	0	-0.105	0	1.029	0	-0.444	0
553	Vento pressione	0.273	0	-0.219	-0.067	1.029	0	-0.926	-0.285
553	Vento depressione	0.273	0	0.383	0.118	1.029	0	1.62	0.499
553	Pesi strutturali	1.029	0	-0.161	0	1.667	0	-0.262	0
553	Permanenti portati	1.029	0	-0.444	0	1.667	0	-0.719	0
553	Neve	1.029	0	-0.444	0	1.667	0	-0.719	0
553	Vento pressione	1.029	0	-0.926	-0.285	1.667	0	-1.5	-0.462
553	Vento depressione	1.029	0	1.62	0.499	1.667	0	2.625	0.808
553	Pesi strutturali	1.667	0	-0.262	0	5	0	-0.262	0
553	Permanenti portati	1.667	0	-0.719	0	5	0	-0.719	0
553	Neve	1.667	0	-0.719	0	5	0	-0.719	0
553	Vento pressione	1.667	0	-1.5	-0.462	5	0	-1.5	-0.462
553	Vento depressione	1.667	0	2.625	0.808	5	0	2.625	0.808
554	Pesi strutturali	0	0	-0.262	0	5	0	-0.262	0
554	Permanenti portati	0	0	-0.719	0	5	0	-0.719	0
554	Neve	0	0	-0.719	0	5	0	-0.719	0
554	Vento pressione	0	0	-1.5	-0.462	5	0	-1.5	-0.462
554	Vento depressione	0	0	2.625	0.808	5	0	2.625	0.808
555	Pesi strutturali	0	0	-0.262	0	5	0	-0.262	0
555	Permanenti portati	0	0	-0.719	0	5	0	-0.719	0
555	Neve	0	0	-0.719	0	5	0	-0.719	0
555	Vento pressione	0	0	-1.5	-0.462	5	0	-1.5	-0.462
555	Vento depressione	0	0	2.625	0.808	5	0	2.625	0.808
556	Pesi strutturali	0	0	-0.262	0	3.333	0	-0.262	0
556	Permanenti portati	0	0	-0.719	0	3.333	0	-0.719	0
556	Neve	0	0	-0.719	0	3.333	0	-0.719	0
556	Vento pressione	0	0	-1.5	-0.462	3.333	0	-1.5	-0.462
556	Vento depressione	0	0	2.625	0.808	3.333	0	2.625	0.808
556	Pesi strutturali	3.333	0	-0.262	0	3.971	0	-0.161	0
556	Permanenti portati	3.333	0	-0.719	0	3.971	0	-0.444	0
556	Neve	3.333	0	-0.719	0	3.971	0	-0.444	0
556	Vento pressione	3.333	0	-1.5	-0.462	3.971	0	-0.926	-0.285
556	Vento depressione	3.333	0	2.625	0.808	3.971	0	1.62	0.499
556	Pesi strutturali	3.971	0	-0.161	0	4.727	0	-0.038	0
556	Permanenti portati	3.971	0	-0.444	0	4.727	0	-0.105	0
556	Neve	3.971	0	-0.444	0	4.727	0	-0.105	0
556	Vento pressione	3.971	0	-0.926	-0.285	4.727	0	-0.219	-0.067
556	Vento depressione	3.971	0	1.62	0.499	4.727	0	0.383	0.118
556	Pesi strutturali	4.727	0	-0.043	0	4.779	0	-0.033	0
556	Permanenti portati	4.727	0	-0.118	0	4.779	0	-0.092	0
556	Neve	4.727	0	-0.118	0	4.779	0	-0.092	0
556	Vento pressione	4.727	0	-0.246	-0.076	4.779	0	-0.192	-0.059
556	Vento depressione	4.727	0	0.431	0.133	4.779	0	0.336	0.103
556	Pesi strutturali	4.779	0	-0.033	0	4.833	0	-0.026	0
556	Permanenti portati	4.779	0	-0.092	0	4.833	0	-0.072	0
556	Neve	4.779	0	-0.092	0	4.833	0	-0.072	0
556	Vento pressione	4.779	0	-0.192	-0.059	4.833	0	-0.15	-0.046
556	Vento depressione	4.779	0	0.336	0.103	4.833	0	0.263	0.081
556	Pesi strutturali	4.833	0	-0.026	0	4.859	0	-0.022	0
556	Permanenti portati	4.833	0	-0.072	0	4.859	0	-0.061	0
556	Neve	4.833	0	-0.072	0	4.859	0	-0.061	0
556	Vento pressione	4.833	0	-0.15	-0.046	4.859	0	-0.127	-0.039
556	Vento depressione	4.833	0	0.263	0.081	4.859	0	0.223	0.069
556	Pesi strutturali	4.859	0	-0.022	0	4.9	0	-0.018	0
556	Permanenti portati	4.859	0	-0.061	0	4.9	0	-0.05	0
556	Neve	4.859	0	-0.061	0	4.9	0	-0.05	0
556	Vento pressione	4.859	0	-0.127	-0.039	4.9	0	-0.105	-0.032
556	Vento depressione	4.859	0	0.223	0.069	4.9	0	0.184	0.057
556	Pesi strutturali	4.9	0	-0.016	0	5	0	0	0
556	Permanenti portati	4.9	0	-0.043	0	5	0	0	0
556	Neve	4.9	0	-0.043	0	5	0	0	0
556	Vento pressione	4.9	0	-0.09	-0.028	5	0	0	0
556	Vento depressione	4.9	0	0.158	0.049	5	0	0	0
557	Pesi strutturali	0	0	-0.262	0	5	0	-0.262	0
557	Permanenti portati	0	0	-0.719	0	5	0	-0.719	0
557	Neve	0	0	-0.719	0	5	0	-0.719	0
557	Vento pressione	0	0	-1.5	-0.462	5	0	-1.5	-0.462
557	Vento depressione	0	0	2.625	0.808	5	0	2.625	0.808
558	Pesi strutturali	0	0	0	0	0.1	0	-0.016	0
558	Permanenti portati	0	0	0	0	0.1	0	-0.043	0
558	Neve	0	0	0	0	0.1	0	-0.043	0
558	Vento pressione	0	0	0	0	0.1	0	-0.09	-0.028
558	Vento depressione	0	0	0	0	0.1	0	0.158	0.049
558	Pesi strutturali	0.1	0	-0.018	0	0.141	0	-0.022	0
558	Permanenti portati	0.1	0	-0.05	0	0.141	0	-0.061	0
558	Neve	0.1	0	-0.05	0	0.141	0	-0.061	0
558	Vento pressione	0.1	0	-0.105	-0.032	0.141	0	-0.127	-0.039
558	Vento depressione	0.1	0	0.184	0.057	0.141	0	0.223	0.069
558	Pesi strutturali	0.141	0	-0.022	0	0.167	0	-0.026	0
558	Permanenti portati	0.141	0	-0.061	0	0.167	0	-0.072	0
558	Neve	0.141	0	-0.061	0	0.167	0	-0.072	0
558	Vento pressione	0.141	0	-0.127	-0.039	0.167	0	-0.15	-0.046
558	Vento depressione	0.141	0	0.223	0.069	0.167	0	0.263	0.081
558	Pesi strutturali	0.167	0	-0.026	0	0.221	0	-0.033	0
558	Permanenti portati	0.167	0	-0.072	0	0.221	0	-0.092	0

Indice asta	Condizione	Posizione iniziale	F1 iniziale	F2 iniziale	F3 iniziale	Posizione finale	F1 finale	F2 finale	F3 finale
558	Neve	0.167	0	-0.072	0	0.221	0	-0.092	0
558	Vento pressione	0.167	0	-0.15	-0.046	0.221	0	-0.192	-0.059
558	Vento depressione	0.167	0	0.263	0.081	0.221	0	0.336	0.103
558	Pesi strutturali	0.221	0	-0.033	0	0.273	0	-0.043	0
558	Permanenti portati	0.221	0	-0.092	0	0.273	0	-0.118	0
558	Neve	0.221	0	-0.092	0	0.273	0	-0.118	0
558	Vento pressione	0.221	0	-0.192	-0.059	0.273	0	-0.246	-0.076
558	Vento depressione	0.221	0	0.336	0.103	0.273	0	0.431	0.133
558	Pesi strutturali	0.273	0	-0.038	0	1.029	0	-0.161	0
558	Permanenti portati	0.273	0	-0.105	0	1.029	0	-0.444	0
558	Neve	0.273	0	-0.105	0	1.029	0	-0.444	0
558	Vento pressione	0.273	0	-0.219	-0.067	1.029	0	-0.926	-0.285
558	Vento depressione	0.273	0	0.383	0.118	1.029	0	1.62	0.499
558	Pesi strutturali	1.029	0	-0.161	0	1.667	0	-0.262	0
558	Permanenti portati	1.029	0	-0.444	0	1.667	0	-0.719	0
558	Neve	1.029	0	-0.444	0	1.667	0	-0.719	0
558	Vento pressione	1.029	0	-0.926	-0.285	1.667	0	-1.5	-0.462
558	Vento depressione	1.029	0	1.62	0.499	1.667	0	2.625	0.808
558	Pesi strutturali	1.667	0	-0.262	0	5	0	-0.262	0
558	Permanenti portati	1.667	0	-0.719	0	5	0	-0.719	0
558	Neve	1.667	0	-0.719	0	5	0	-0.719	0
558	Vento pressione	1.667	0	-1.5	-0.462	5	0	-1.5	-0.462
558	Vento depressione	1.667	0	2.625	0.808	5	0	2.625	0.808
559	Pesi strutturali	0	0	-0.262	0	3.75	0	-0.262	0
559	Permanenti portati	0	0	-0.719	0	3.75	0	-0.719	0
559	Neve	0	0	-0.719	0	3.75	0	-0.719	0
559	Vento pressione	0	0	-1.5	-0.462	3.75	0	-1.5	-0.462
559	Vento depressione	0	0	2.625	0.808	3.75	0	2.625	0.808
560	Pesi strutturali	0	0	-0.262	0	2.5	0	-0.262	0
560	Permanenti portati	0	0	-0.719	0	2.5	0	-0.719	0
560	Neve	0	0	-0.719	0	2.5	0	-0.719	0
560	Vento pressione	0	0	-1.5	-0.462	2.5	0	-1.5	-0.462
560	Vento depressione	0	0	2.625	0.808	2.5	0	2.625	0.808
560	Pesi strutturali	2.5	0	-0.262	0	2.998	0	-0.157	0
560	Permanenti portati	2.5	0	-0.719	0	2.998	0	-0.433	0
560	Neve	2.5	0	-0.719	0	2.998	0	-0.433	0
560	Vento pressione	2.5	0	-1.5	-0.462	2.998	0	-0.903	-0.278
560	Vento depressione	2.5	0	2.625	0.808	2.998	0	1.58	0.487
560	Pesi strutturali	2.998	0	-0.157	0	3.529	0	-0.04	0
560	Permanenti portati	2.998	0	-0.433	0	3.529	0	-0.11	0
560	Neve	2.998	0	-0.433	0	3.529	0	-0.11	0
560	Vento pressione	2.998	0	-0.903	-0.278	3.529	0	-0.229	-0.07
560	Vento depressione	2.998	0	1.58	0.487	3.529	0	0.4	0.123
560	Pesi strutturali	3.529	0	-0.046	0	3.565	0	-0.039	0
560	Permanenti portati	3.529	0	-0.127	0	3.565	0	-0.106	0
560	Neve	3.529	0	-0.127	0	3.565	0	-0.106	0
560	Vento pressione	3.529	0	-0.266	-0.082	3.565	0	-0.222	-0.068
560	Vento depressione	3.529	0	0.465	0.143	3.565	0	0.389	0.12
560	Pesi strutturali	3.565	0	-0.039	0	3.609	0	-0.033	0
560	Permanenti portati	3.565	0	-0.106	0	3.609	0	-0.092	0
560	Neve	3.565	0	-0.106	0	3.609	0	-0.092	0
560	Vento pressione	3.565	0	-0.222	-0.068	3.609	0	-0.192	-0.059
560	Vento depressione	3.565	0	0.389	0.12	3.609	0	0.336	0.103
560	Pesi strutturali	3.609	0	-0.033	0	3.625	0	-0.026	0
560	Permanenti portati	3.609	0	-0.092	0	3.625	0	-0.072	0
560	Neve	3.609	0	-0.092	0	3.625	0	-0.072	0
560	Vento pressione	3.609	0	-0.192	-0.059	3.625	0	-0.15	-0.046
560	Vento depressione	3.609	0	0.336	0.103	3.625	0	0.263	0.081
560	Pesi strutturali	3.625	0	-0.026	0	3.65	0	-0.017	0
560	Permanenti portati	3.625	0	-0.072	0	3.65	0	-0.048	0
560	Neve	3.625	0	-0.072	0	3.65	0	-0.048	0
560	Vento pressione	3.625	0	-0.15	-0.046	3.65	0	-0.099	-0.031
560	Vento depressione	3.625	0	0.263	0.081	3.65	0	0.174	0.054
560	Pesi strutturali	3.65	0	-0.017	0	3.679	0	-0.015	0
560	Permanenti portati	3.65	0	-0.048	0	3.679	0	-0.041	0
560	Neve	3.65	0	-0.048	0	3.679	0	-0.041	0
560	Vento pressione	3.65	0	-0.099	-0.031	3.679	0	-0.085	-0.026
560	Vento depressione	3.65	0	0.174	0.054	3.679	0	0.148	0.046
560	Pesi strutturali	3.679	0	-0.015	0	3.75	0	0	0
560	Permanenti portati	3.679	0	-0.041	0	3.75	0	0	0
560	Neve	3.679	0	-0.041	0	3.75	0	0	0
560	Vento pressione	3.679	0	-0.085	-0.026	3.75	0	0	0
560	Vento depressione	3.679	0	0.148	0.046	3.75	0	0	0
561	Pesi strutturali	0	0	-0.262	0	5	0	-0.262	0
561	Permanenti portati	0	0	-0.719	0	5	0	-0.719	0
561	Neve	0	0	-0.719	0	5	0	-0.719	0
561	Vento pressione	0	0	-1.5	-0.462	5	0	-1.5	-0.462
561	Vento depressione	0	0	2.625	0.808	5	0	2.625	0.808
562	Pesi strutturali	0	0	-0.262	0	1.25	0	-0.163	0
562	Permanenti portati	0	0	-0.719	0	1.25	0	-0.45	0
562	Neve	0	0	-0.719	0	1.25	0	-0.45	0
562	Vento pressione	0	0	-1.5	-0.462	1.25	0	-0.938	-0.289
562	Vento depressione	0	0	2.625	0.808	1.25	0	1.641	0.505
562	Pesi strutturali	1.25	0	-0.163	0	1.311	0	-0.16	0
562	Permanenti portati	1.25	0	-0.45	0	1.311	0	-0.441	0
562	Neve	1.25	0	-0.45	0	1.311	0	-0.441	0
562	Vento pressione	1.25	0	-0.938	-0.289	1.311	0	-0.92	-0.283
562	Vento depressione	1.25	0	1.641	0.505	1.311	0	1.61	0.496
562	Pesi strutturali	1.311	0	-0.16	0	1.33	0	-0.157	0
562	Permanenti portati	1.311	0	-0.441	0	1.33	0	-0.433	0
562	Neve	1.311	0	-0.441	0	1.33	0	-0.433	0
562	Vento pressione	1.311	0	-0.92	-0.283	1.33	0	-0.903	-0.278
562	Vento depressione	1.311	0	1.61	0.496	1.33	0	1.58	0.487
562	Pesi strutturali	1.33	0	-0.157	0	1.391	0	-0.152	0
562	Permanenti portati	1.33	0	-0.433	0	1.391	0	-0.419	0
562	Neve	1.33	0	-0.433	0	1.391	0	-0.419	0
562	Vento pressione	1.33	0	-0.903	-0.278	1.391	0	-0.874	-0.269
562	Vento depressione	1.33	0	1.58	0.487	1.391	0	1.529	0.471

Indice asta	Condizione	Posizione iniziale	F1 iniziale	F2 iniziale	F3 iniziale	Posizione finale	F1 finale	F2 finale	F3 finale
562	Pesi strutturali	1.391	0	-0.152	0	1.471	0	-0.148	0
562	Permanenti portati	1.391	0	-0.419	0	1.471	0	-0.406	0
562	Neve	1.391	0	-0.419	0	1.471	0	-0.406	0
562	Vento pressione	1.391	0	-0.874	-0.269	1.471	0	-0.846	-0.261
562	Vento depressione	1.391	0	1.529	0.471	1.471	0	1.481	0.456
562	Pesi strutturali	1.471	0	-0.148	0	1.5	0	-0.144	0
562	Permanenti portati	1.471	0	-0.406	0	1.5	0	-0.396	0
562	Neve	1.471	0	-0.406	0	1.5	0	-0.396	0
562	Vento pressione	1.471	0	-0.846	-0.261	1.5	0	-0.825	-0.254
562	Vento depressione	1.471	0	1.481	0.456	1.5	0	1.444	0.445
562	Pesi strutturali	1.5	0	-0.144	0	1.667	0	-0.131	0
562	Permanenti portati	1.5	0	-0.396	0	1.667	0	-0.36	0
562	Neve	1.5	0	-0.396	0	1.667	0	-0.36	0
562	Vento pressione	1.5	0	-0.825	-0.254	1.667	0	-0.75	-0.231
562	Vento depressione	1.5	0	1.444	0.445	1.667	0	1.313	0.404
562	Pesi strutturali	1.667	0	-0.131	0	1.833	0	-0.144	0
562	Permanenti portati	1.667	0	-0.36	0	1.833	0	-0.396	0
562	Neve	1.667	0	-0.36	0	1.833	0	-0.396	0
562	Vento pressione	1.667	0	-0.75	-0.231	1.833	0	-0.825	-0.254
562	Vento depressione	1.667	0	1.313	0.404	1.833	0	1.444	0.445
562	Pesi strutturali	1.833	0	-0.148	0	1.94	0	-0.152	0
562	Permanenti portati	1.833	0	-0.406	0	1.94	0	-0.419	0
562	Neve	1.833	0	-0.406	0	1.94	0	-0.419	0
562	Vento pressione	1.833	0	-0.846	-0.261	1.94	0	-0.873	-0.269
562	Vento depressione	1.833	0	1.481	0.456	1.94	0	1.528	0.471
562	Pesi strutturali	1.94	0	-0.152	0	3.333	0	-0.262	0
562	Permanenti portati	1.94	0	-0.419	0	3.333	0	-0.719	0
562	Neve	1.94	0	-0.419	0	3.333	0	-0.719	0
562	Vento pressione	1.94	0	-0.873	-0.269	3.333	0	-1.5	-0.462
562	Vento depressione	1.94	0	1.528	0.471	3.333	0	2.625	0.808
562	Pesi strutturali	3.333	0	-0.262	0	5	0	-0.262	0
562	Permanenti portati	3.333	0	-0.719	0	5	0	-0.719	0
562	Neve	3.333	0	-0.719	0	5	0	-0.719	0
562	Vento pressione	3.333	0	-1.5	-0.462	5	0	-1.5	-0.462
562	Vento depressione	3.333	0	2.625	0.808	5	0	2.625	0.808
563	Pesi strutturali	0	0	-0.262	0	1.667	0	-0.262	0
563	Permanenti portati	0	0	-0.719	0	1.667	0	-0.719	0
563	Neve	0	0	-0.719	0	1.667	0	-0.719	0
563	Vento pressione	0	0	-1.5	-0.462	1.667	0	-1.5	-0.462
563	Vento depressione	0	0	2.625	0.808	1.667	0	2.625	0.808
563	Pesi strutturali	1.667	0	-0.262	0	3.06	0	-0.152	0
563	Permanenti portati	1.667	0	-0.719	0	3.06	0	-0.419	0
563	Neve	1.667	0	-0.719	0	3.06	0	-0.419	0
563	Vento pressione	1.667	0	-1.5	-0.462	3.06	0	-0.873	-0.269
563	Vento depressione	1.667	0	2.625	0.808	3.06	0	1.528	0.471
563	Pesi strutturali	3.06	0	-0.152	0	3.167	0	-0.148	0
563	Permanenti portati	3.06	0	-0.419	0	3.167	0	-0.406	0
563	Neve	3.06	0	-0.419	0	3.167	0	-0.406	0
563	Vento pressione	3.06	0	-0.873	-0.269	3.167	0	-0.846	-0.261
563	Vento depressione	3.06	0	1.528	0.471	3.167	0	1.481	0.456
563	Pesi strutturali	3.167	0	-0.144	0	3.333	0	-0.131	0
563	Permanenti portati	3.167	0	-0.396	0	3.333	0	-0.36	0
563	Neve	3.167	0	-0.396	0	3.333	0	-0.36	0
563	Vento pressione	3.167	0	-0.825	-0.254	3.333	0	-0.75	-0.231
563	Vento depressione	3.167	0	1.444	0.445	3.333	0	1.313	0.404
563	Pesi strutturali	3.333	0	-0.131	0	3.5	0	-0.144	0
563	Permanenti portati	3.333	0	-0.36	0	3.5	0	-0.396	0
563	Neve	3.333	0	-0.36	0	3.5	0	-0.396	0
563	Vento pressione	3.333	0	-0.75	-0.231	3.5	0	-0.825	-0.254
563	Vento depressione	3.333	0	1.313	0.404	3.5	0	1.444	0.445
563	Pesi strutturali	3.5	0	-0.144	0	3.529	0	-0.148	0
563	Permanenti portati	3.5	0	-0.396	0	3.529	0	-0.406	0
563	Neve	3.5	0	-0.396	0	3.529	0	-0.406	0
563	Vento pressione	3.5	0	-0.825	-0.254	3.529	0	-0.846	-0.261
563	Vento depressione	3.5	0	1.444	0.445	3.529	0	1.481	0.456
563	Pesi strutturali	3.529	0	-0.148	0	3.609	0	-0.152	0
563	Permanenti portati	3.529	0	-0.406	0	3.609	0	-0.419	0
563	Neve	3.529	0	-0.406	0	3.609	0	-0.419	0
563	Vento pressione	3.529	0	-0.846	-0.261	3.609	0	-0.874	-0.269
563	Vento depressione	3.529	0	1.481	0.456	3.609	0	1.529	0.471
563	Pesi strutturali	3.609	0	-0.152	0	3.67	0	-0.157	0
563	Permanenti portati	3.609	0	-0.419	0	3.67	0	-0.433	0
563	Neve	3.609	0	-0.419	0	3.67	0	-0.433	0
563	Vento pressione	3.609	0	-0.874	-0.269	3.67	0	-0.903	-0.278
563	Vento depressione	3.609	0	1.529	0.471	3.67	0	1.58	0.487
563	Pesi strutturali	3.67	0	-0.157	0	3.689	0	-0.16	0
563	Permanenti portati	3.67	0	-0.433	0	3.689	0	-0.441	0
563	Neve	3.67	0	-0.433	0	3.689	0	-0.441	0
563	Vento pressione	3.67	0	-0.903	-0.278	3.689	0	-0.92	-0.283
563	Vento depressione	3.67	0	1.58	0.487	3.689	0	1.61	0.496
563	Pesi strutturali	3.689	0	-0.16	0	3.75	0	-0.163	0
563	Permanenti portati	3.689	0	-0.441	0	3.75	0	-0.45	0
563	Neve	3.689	0	-0.441	0	3.75	0	-0.45	0
563	Vento pressione	3.689	0	-0.92	-0.283	3.75	0	-0.938	-0.289
563	Vento depressione	3.689	0	1.61	0.496	3.75	0	1.641	0.505
563	Pesi strutturali	3.75	0	-0.163	0	5	0	-0.262	0
563	Permanenti portati	3.75	0	-0.45	0	5	0	-0.719	0
563	Neve	3.75	0	-0.45	0	5	0	-0.719	0
563	Vento pressione	3.75	0	-0.938	-0.289	5	0	-1.5	-0.462
563	Vento depressione	3.75	0	1.641	0.505	5	0	2.625	0.808
564	Pesi strutturali	0	0	-0.262	0	5	0	-0.262	0
564	Permanenti portati	0	0	-0.719	0	5	0	-0.719	0
564	Neve	0	0	-0.719	0	5	0	-0.719	0
564	Vento pressione	0	0	-1.5	-0.462	5	0	-1.5	-0.462
564	Vento depressione	0	0	2.625	0.808	5	0	2.625	0.808
565	Pesi strutturali	0	0	-0.262	0	1.25	0	-0.163	0
565	Permanenti portati	0	0	-0.719	0	1.25	0	-0.45	0
565	Neve	0	0	-0.719	0	1.25	0	-0.45	0

Indice asta	Condizione	Posizione iniziale	F1 iniziale	F2 iniziale	F3 iniziale	Posizione finale	F1 finale	F2 finale	F3 finale
565	Vento pressione	0	0	-1.5	-0.462	1.25	0	-0.938	-0.289
565	Vento depressione	0	0	2.625	0.808	1.25	0	1.641	0.505
565	Pesi strutturali	1.25	0	-0.163	0	1.311	0	-0.16	0
565	Permanenti portati	1.25	0	-0.45	0	1.311	0	-0.441	0
565	Neve	1.25	0	-0.45	0	1.311	0	-0.441	0
565	Vento pressione	1.25	0	-0.938	-0.289	1.311	0	-0.92	-0.283
565	Vento depressione	1.25	0	1.641	0.505	1.311	0	1.61	0.496
565	Pesi strutturali	1.311	0	-0.16	0	1.33	0	-0.157	0
565	Permanenti portati	1.311	0	-0.441	0	1.33	0	-0.433	0
565	Neve	1.311	0	-0.441	0	1.33	0	-0.433	0
565	Vento pressione	1.311	0	-0.92	-0.283	1.33	0	-0.903	-0.278
565	Vento depressione	1.311	0	1.61	0.496	1.33	0	1.58	0.487
565	Pesi strutturali	1.33	0	-0.157	0	1.391	0	-0.152	0
565	Permanenti portati	1.33	0	-0.433	0	1.391	0	-0.419	0
565	Neve	1.33	0	-0.433	0	1.391	0	-0.419	0
565	Vento pressione	1.33	0	-0.903	-0.278	1.391	0	-0.874	-0.269
565	Vento depressione	1.33	0	1.58	0.487	1.391	0	1.529	0.471
565	Pesi strutturali	1.391	0	-0.152	0	1.471	0	-0.148	0
565	Permanenti portati	1.391	0	-0.419	0	1.471	0	-0.406	0
565	Neve	1.391	0	-0.419	0	1.471	0	-0.406	0
565	Vento pressione	1.391	0	-0.874	-0.269	1.471	0	-0.846	-0.261
565	Vento depressione	1.391	0	1.529	0.471	1.471	0	1.481	0.456
565	Pesi strutturali	1.471	0	-0.148	0	1.5	0	-0.144	0
565	Permanenti portati	1.471	0	-0.406	0	1.5	0	-0.396	0
565	Neve	1.471	0	-0.406	0	1.5	0	-0.396	0
565	Vento pressione	1.471	0	-0.846	-0.261	1.5	0	-0.825	-0.254
565	Vento depressione	1.471	0	1.481	0.456	1.5	0	1.444	0.445
565	Pesi strutturali	1.5	0	-0.144	0	1.667	0	-0.131	0
565	Permanenti portati	1.5	0	-0.396	0	1.667	0	-0.36	0
565	Neve	1.5	0	-0.396	0	1.667	0	-0.36	0
565	Vento pressione	1.5	0	-0.825	-0.254	1.667	0	-0.75	-0.231
565	Vento depressione	1.5	0	1.444	0.445	1.667	0	1.313	0.404
565	Pesi strutturali	1.667	0	-0.131	0	1.833	0	-0.144	0
565	Permanenti portati	1.667	0	-0.36	0	1.833	0	-0.396	0
565	Neve	1.667	0	-0.36	0	1.833	0	-0.396	0
565	Vento pressione	1.667	0	-0.75	-0.231	1.833	0	-0.825	-0.254
565	Vento depressione	1.667	0	1.313	0.404	1.833	0	1.444	0.445
565	Pesi strutturali	1.833	0	-0.148	0	1.94	0	-0.152	0
565	Permanenti portati	1.833	0	-0.406	0	1.94	0	-0.419	0
565	Neve	1.833	0	-0.406	0	1.94	0	-0.419	0
565	Vento pressione	1.833	0	-0.846	-0.261	1.94	0	-0.873	-0.269
565	Vento depressione	1.833	0	1.481	0.456	1.94	0	1.528	0.471
565	Pesi strutturali	1.94	0	-0.152	0	3.333	0	-0.262	0
565	Permanenti portati	1.94	0	-0.419	0	3.333	0	-0.719	0
565	Neve	1.94	0	-0.419	0	3.333	0	-0.719	0
565	Vento pressione	1.94	0	-0.873	-0.269	3.333	0	-1.5	-0.462
565	Vento depressione	1.94	0	1.528	0.471	3.333	0	2.625	0.808
565	Pesi strutturali	3.333	0	-0.262	0	5	0	-0.262	0
565	Permanenti portati	3.333	0	-0.719	0	5	0	-0.719	0
565	Neve	3.333	0	-0.719	0	5	0	-0.719	0
565	Vento pressione	3.333	0	-1.5	-0.462	5	0	-1.5	-0.462
565	Vento depressione	3.333	0	2.625	0.808	5	0	2.625	0.808
566	Pesi strutturali	0	0	-0.262	0	5	0	-0.262	0
566	Permanenti portati	0	0	-0.719	0	5	0	-0.719	0
566	Neve	0	0	-0.719	0	5	0	-0.719	0
566	Vento pressione	0	0	-1.5	-0.462	5	0	-1.5	-0.462
566	Vento depressione	0	0	2.625	0.808	5	0	2.625	0.808
567	Pesi strutturali	0	0	-0.262	0	5	0	-0.262	0
567	Permanenti portati	0	0	-0.719	0	5	0	-0.719	0
567	Neve	0	0	-0.719	0	5	0	-0.719	0
567	Vento pressione	0	0	-1.5	-0.462	5	0	-1.5	-0.462
567	Vento depressione	0	0	2.625	0.808	5	0	2.625	0.808
568	Pesi strutturali	0	0	-0.262	0	1.667	0	-0.262	0
568	Permanenti portati	0	0	-0.719	0	1.667	0	-0.719	0
568	Neve	0	0	-0.719	0	1.667	0	-0.719	0
568	Vento pressione	0	0	-1.5	-0.462	1.667	0	-1.5	-0.462
568	Vento depressione	0	0	2.625	0.808	1.667	0	2.625	0.808
568	Pesi strutturali	1.667	0	-0.262	0	3.06	0	-0.152	0
568	Permanenti portati	1.667	0	-0.719	0	3.06	0	-0.419	0
568	Neve	1.667	0	-0.719	0	3.06	0	-0.419	0
568	Vento pressione	1.667	0	-1.5	-0.462	3.06	0	-0.873	-0.269
568	Vento depressione	1.667	0	2.625	0.808	3.06	0	1.528	0.471
568	Pesi strutturali	3.06	0	-0.152	0	3.167	0	-0.148	0
568	Permanenti portati	3.06	0	-0.419	0	3.167	0	-0.406	0
568	Neve	3.06	0	-0.419	0	3.167	0	-0.406	0
568	Vento pressione	3.06	0	-0.873	-0.269	3.167	0	-0.846	-0.261
568	Vento depressione	3.06	0	1.528	0.471	3.167	0	1.481	0.456
568	Pesi strutturali	3.167	0	-0.144	0	3.333	0	-0.131	0
568	Permanenti portati	3.167	0	-0.396	0	3.333	0	-0.36	0
568	Neve	3.167	0	-0.396	0	3.333	0	-0.36	0
568	Vento pressione	3.167	0	-0.825	-0.254	3.333	0	-0.75	-0.231
568	Vento depressione	3.167	0	1.444	0.445	3.333	0	1.313	0.404
568	Pesi strutturali	3.333	0	-0.131	0	3.5	0	-0.144	0
568	Permanenti portati	3.333	0	-0.36	0	3.5	0	-0.396	0
568	Neve	3.333	0	-0.36	0	3.5	0	-0.396	0
568	Vento pressione	3.333	0	-0.75	-0.231	3.5	0	-0.825	-0.254
568	Vento depressione	3.333	0	1.313	0.404	3.5	0	1.444	0.445
568	Pesi strutturali	3.5	0	-0.144	0	3.529	0	-0.148	0
568	Permanenti portati	3.5	0	-0.396	0	3.529	0	-0.406	0
568	Neve	3.5	0	-0.396	0	3.529	0	-0.406	0
568	Vento pressione	3.5	0	-0.825	-0.254	3.529	0	-0.846	-0.261
568	Vento depressione	3.5	0	1.444	0.445	3.529	0	1.481	0.456
568	Pesi strutturali	3.529	0	-0.148	0	3.609	0	-0.152	0
568	Permanenti portati	3.529	0	-0.406	0	3.609	0	-0.419	0
568	Neve	3.529	0	-0.406	0	3.609	0	-0.419	0
568	Vento pressione	3.529	0	-0.846	-0.261	3.609	0	-0.874	-0.269
568	Vento depressione	3.529	0	1.481	0.456	3.609	0	1.529	0.471
568	Pesi strutturali	3.609	0	-0.152	0	3.67	0	-0.157	0

Indice asta	Condizione	Posizione iniziale	F1 iniziale	F2 iniziale	F3 iniziale	Posizione finale	F1 finale	F2 finale	F3 finale
568	Permanenti portati	3.609	0	-0.419	0	3.67	0	-0.433	0
568	Neve	3.609	0	-0.419	0	3.67	0	-0.433	0
568	Vento pressione	3.609	0	-0.874	-0.269	3.67	0	-0.903	-0.278
568	Vento depressione	3.609	0	1.529	0.471	3.67	0	1.58	0.487
568	Pesi strutturali	3.67	0	-0.157	0	3.689	0	-0.16	0
568	Permanenti portati	3.67	0	-0.433	0	3.689	0	-0.441	0
568	Neve	3.67	0	-0.433	0	3.689	0	-0.441	0
568	Vento pressione	3.67	0	-0.903	-0.278	3.689	0	-0.92	-0.283
568	Vento depressione	3.67	0	1.58	0.487	3.689	0	1.61	0.496
568	Pesi strutturali	3.689	0	-0.16	0	3.75	0	-0.163	0
568	Permanenti portati	3.689	0	-0.441	0	3.75	0	-0.45	0
568	Neve	3.689	0	-0.441	0	3.75	0	-0.45	0
568	Vento pressione	3.689	0	-0.92	-0.283	3.75	0	-0.938	-0.289
568	Vento depressione	3.689	0	1.61	0.496	3.75	0	1.641	0.505
568	Pesi strutturali	3.75	0	-0.163	0	5	0	-0.262	0
568	Permanenti portati	3.75	0	-0.45	0	5	0	-0.719	0
568	Neve	3.75	0	-0.45	0	5	0	-0.719	0
568	Vento pressione	3.75	0	-0.938	-0.289	5	0	-1.5	-0.462
568	Vento depressione	3.75	0	1.641	0.505	5	0	2.625	0.808
569	Pesi strutturali	0	0	-0.262	0	5	0	-0.262	0
569	Permanenti portati	0	0	-0.719	0	5	0	-0.719	0
569	Neve	0	0	-0.719	0	5	0	-0.719	0
569	Vento pressione	0	0	-1.5	-0.462	5	0	-1.5	-0.462
569	Vento depressione	0	0	2.625	0.808	5	0	2.625	0.808
570	Pesi strutturali	0	0	-0.262	0	1.25	0	-0.163	0
570	Permanenti portati	0	0	-0.719	0	1.25	0	-0.45	0
570	Neve	0	0	-0.719	0	1.25	0	-0.45	0
570	Vento pressione	0	0	-1.5	-0.462	1.25	0	-0.938	-0.289
570	Vento depressione	0	0	2.625	0.808	1.25	0	1.641	0.505
570	Pesi strutturali	1.25	0	-0.163	0	1.311	0	-0.16	0
570	Permanenti portati	1.25	0	-0.45	0	1.311	0	-0.441	0
570	Neve	1.25	0	-0.45	0	1.311	0	-0.441	0
570	Vento pressione	1.25	0	-0.938	-0.289	1.311	0	-0.92	-0.283
570	Vento depressione	1.25	0	1.641	0.505	1.311	0	1.61	0.496
570	Pesi strutturali	1.311	0	-0.16	0	1.33	0	-0.157	0
570	Permanenti portati	1.311	0	-0.441	0	1.33	0	-0.433	0
570	Neve	1.311	0	-0.441	0	1.33	0	-0.433	0
570	Vento pressione	1.311	0	-0.92	-0.283	1.33	0	-0.903	-0.278
570	Vento depressione	1.311	0	1.61	0.496	1.33	0	1.58	0.487
570	Pesi strutturali	1.33	0	-0.157	0	1.391	0	-0.152	0
570	Permanenti portati	1.33	0	-0.433	0	1.391	0	-0.419	0
570	Neve	1.33	0	-0.433	0	1.391	0	-0.419	0
570	Vento pressione	1.33	0	-0.903	-0.278	1.391	0	-0.874	-0.269
570	Vento depressione	1.33	0	1.58	0.487	1.391	0	1.529	0.471
570	Pesi strutturali	1.391	0	-0.152	0	1.471	0	-0.148	0
570	Permanenti portati	1.391	0	-0.419	0	1.471	0	-0.406	0
570	Neve	1.391	0	-0.419	0	1.471	0	-0.406	0
570	Vento pressione	1.391	0	-0.874	-0.269	1.471	0	-0.846	-0.261
570	Vento depressione	1.391	0	1.529	0.471	1.471	0	1.481	0.456
570	Pesi strutturali	1.471	0	-0.148	0	1.5	0	-0.144	0
570	Permanenti portati	1.471	0	-0.406	0	1.5	0	-0.396	0
570	Neve	1.471	0	-0.406	0	1.5	0	-0.396	0
570	Vento pressione	1.471	0	-0.846	-0.261	1.5	0	-0.825	-0.254
570	Vento depressione	1.471	0	1.481	0.456	1.5	0	1.444	0.445
570	Pesi strutturali	1.5	0	-0.144	0	1.667	0	-0.131	0
570	Permanenti portati	1.5	0	-0.396	0	1.667	0	-0.36	0
570	Neve	1.5	0	-0.396	0	1.667	0	-0.36	0
570	Vento pressione	1.5	0	-0.825	-0.254	1.667	0	-0.75	-0.231
570	Vento depressione	1.5	0	1.444	0.445	1.667	0	1.313	0.404
570	Pesi strutturali	1.667	0	-0.131	0	1.833	0	-0.144	0
570	Permanenti portati	1.667	0	-0.36	0	1.833	0	-0.396	0
570	Neve	1.667	0	-0.36	0	1.833	0	-0.396	0
570	Vento pressione	1.667	0	-0.75	-0.231	1.833	0	-0.825	-0.254
570	Vento depressione	1.667	0	1.313	0.404	1.833	0	1.444	0.445
570	Pesi strutturali	1.833	0	-0.148	0	1.94	0	-0.152	0
570	Permanenti portati	1.833	0	-0.406	0	1.94	0	-0.419	0
570	Neve	1.833	0	-0.406	0	1.94	0	-0.419	0
570	Vento pressione	1.833	0	-0.846	-0.261	1.94	0	-0.873	-0.269
570	Vento depressione	1.833	0	1.481	0.456	1.94	0	1.528	0.471
570	Pesi strutturali	1.94	0	-0.152	0	3.333	0	-0.262	0
570	Permanenti portati	1.94	0	-0.419	0	3.333	0	-0.719	0
570	Neve	1.94	0	-0.419	0	3.333	0	-0.719	0
570	Vento pressione	1.94	0	-0.873	-0.269	3.333	0	-1.5	-0.462
570	Vento depressione	1.94	0	1.528	0.471	3.333	0	2.625	0.808
570	Pesi strutturali	3.333	0	-0.262	0	5	0	-0.262	0
570	Permanenti portati	3.333	0	-0.719	0	5	0	-0.719	0
570	Neve	3.333	0	-0.719	0	5	0	-0.719	0
570	Vento pressione	3.333	0	-1.5	-0.462	5	0	-1.5	-0.462
570	Vento depressione	3.333	0	2.625	0.808	5	0	2.625	0.808
571	Pesi strutturali	0	0	-0.262	0	3.75	0	-0.262	0
571	Permanenti portati	0	0	-0.719	0	3.75	0	-0.719	0
571	Neve	0	0	-0.719	0	3.75	0	-0.719	0
571	Vento pressione	0	0	-1.5	-0.462	3.75	0	-1.5	-0.462
571	Vento depressione	0	0	2.625	0.808	3.75	0	2.625	0.808
572	Pesi strutturali	0	0	-0.262	0	1.25	0	-0.262	0
572	Permanenti portati	0	0	-0.719	0	1.25	0	-0.719	0
572	Neve	0	0	-0.719	0	1.25	0	-0.719	0
572	Vento pressione	0	0	-1.5	-0.462	1.25	0	-1.5	-0.462
572	Vento depressione	0	0	2.625	0.808	1.25	0	2.625	0.808
572	Pesi strutturali	1.25	0	-0.262	0	2.279	0	-0.154	0
572	Permanenti portati	1.25	0	-0.719	0	2.279	0	-0.423	0
572	Neve	1.25	0	-0.719	0	2.279	0	-0.423	0
572	Vento pressione	1.25	0	-1.5	-0.462	2.279	0	-0.883	-0.272
572	Vento depressione	1.25	0	2.625	0.808	2.279	0	1.545	0.476
572	Pesi strutturali	2.279	0	-0.154	0	2.359	0	-0.148	0
572	Permanenti portati	2.279	0	-0.423	0	2.359	0	-0.406	0
572	Neve	2.279	0	-0.423	0	2.359	0	-0.406	0
572	Vento pressione	2.279	0	-0.883	-0.272	2.359	0	-0.846	-0.261

Indice asta	Condizione	Posizione iniziale	F1 iniziale	F2 iniziale	F3 iniziale	Posizione finale	F1 finale	F2 finale	F3 finale
572	Vento depressione	2.279	0	1.545	0.476	2.359	0	1.481	0.456
572	Pesi strutturali	2.359	0	-0.148	0	2.42	0	-0.139	0
572	Permanenti portati	2.359	0	-0.406	0	2.42	0	-0.383	0
572	Neve	2.359	0	-0.406	0	2.42	0	-0.383	0
572	Vento pressione	2.359	0	-0.846	-0.261	2.42	0	-0.798	-0.246
572	Vento depressione	2.359	0	1.481	0.456	2.42	0	1.397	0.43
572	Pesi strutturali	2.42	0	-0.139	0	2.5	0	-0.131	0
572	Permanenti portati	2.42	0	-0.383	0	2.5	0	-0.36	0
572	Neve	2.42	0	-0.383	0	2.5	0	-0.36	0
572	Vento pressione	2.42	0	-0.798	-0.246	2.5	0	-0.75	-0.231
572	Vento depressione	2.42	0	1.397	0.43	2.5	0	1.313	0.404
572	Pesi strutturali	2.5	0	-0.131	0	2.628	0	-0.144	0
572	Permanenti portati	2.5	0	-0.36	0	2.628	0	-0.396	0
572	Neve	2.5	0	-0.36	0	2.628	0	-0.396	0
572	Vento pressione	2.5	0	-0.75	-0.231	2.628	0	-0.827	-0.255
572	Vento depressione	2.5	0	1.313	0.404	2.628	0	1.446	0.445
572	Pesi strutturali	2.628	0	-0.144	0	2.641	0	-0.148	0
572	Permanenti portati	2.628	0	-0.396	0	2.641	0	-0.406	0
572	Neve	2.628	0	-0.396	0	2.641	0	-0.406	0
572	Vento pressione	2.628	0	-0.827	-0.255	2.641	0	-0.846	-0.261
572	Vento depressione	2.628	0	1.446	0.445	2.641	0	1.481	0.456
572	Pesi strutturali	2.641	0	-0.148	0	2.688	0	-0.15	0
572	Permanenti portati	2.641	0	-0.406	0	2.688	0	-0.414	0
572	Neve	2.641	0	-0.406	0	2.688	0	-0.414	0
572	Vento pressione	2.641	0	-0.846	-0.261	2.688	0	-0.863	-0.266
572	Vento depressione	2.641	0	1.481	0.456	2.688	0	1.509	0.465
572	Pesi strutturali	2.688	0	-0.15	0	3.75	0	-0.262	0
572	Permanenti portati	2.688	0	-0.414	0	3.75	0	-0.719	0
572	Neve	2.688	0	-0.414	0	3.75	0	-0.719	0
572	Vento pressione	2.688	0	-0.863	-0.266	3.75	0	-1.5	-0.462
572	Vento depressione	2.688	0	1.509	0.465	3.75	0	2.625	0.808
573	Pesi strutturali	0	0	-0.262	0	1.667	0	-0.262	0
573	Permanenti portati	0	0	-0.719	0	1.667	0	-0.719	0
573	Neve	0	0	-0.719	0	1.667	0	-0.719	0
573	Vento pressione	0	0	-1.5	-0.462	1.667	0	-1.5	-0.462
573	Vento depressione	0	0	2.625	0.808	1.667	0	2.625	0.808
573	Pesi strutturali	1.667	0	-0.262	0	2.721	0	-0.179	0
573	Permanenti portati	1.667	0	-0.719	0	2.721	0	-0.492	0
573	Neve	1.667	0	-0.719	0	2.721	0	-0.492	0
573	Vento pressione	1.667	0	-1.5	-0.462	2.721	0	-1.025	-0.316
573	Vento depressione	1.667	0	2.625	0.808	2.721	0	1.794	0.553
573	Pesi strutturali	2.721	0	-0.179	0	3.06	0	-0.148	0
573	Permanenti portati	2.721	0	-0.492	0	3.06	0	-0.406	0
573	Neve	2.721	0	-0.492	0	3.06	0	-0.406	0
573	Vento pressione	2.721	0	-1.025	-0.316	3.06	0	-0.846	-0.261
573	Vento depressione	2.721	0	1.794	0.553	3.06	0	1.481	0.456
573	Pesi strutturali	3.06	0	-0.152	0	3.333	0	-0.131	0
573	Permanenti portati	3.06	0	-0.419	0	3.333	0	-0.36	0
573	Neve	3.06	0	-0.419	0	3.333	0	-0.36	0
573	Vento pressione	3.06	0	-0.873	-0.269	3.333	0	-0.75	-0.231
573	Vento depressione	3.06	0	1.528	0.471	3.333	0	1.313	0.404
573	Pesi strutturali	3.333	0	-0.131	0	3.5	0	-0.144	0
573	Permanenti portati	3.333	0	-0.36	0	3.5	0	-0.396	0
573	Neve	3.333	0	-0.36	0	3.5	0	-0.396	0
573	Vento pressione	3.333	0	-0.75	-0.231	3.5	0	-0.825	-0.254
573	Vento depressione	3.333	0	1.313	0.404	3.5	0	1.444	0.445
573	Pesi strutturali	3.5	0	-0.144	0	3.529	0	-0.148	0
573	Permanenti portati	3.5	0	-0.396	0	3.529	0	-0.406	0
573	Neve	3.5	0	-0.396	0	3.529	0	-0.406	0
573	Vento pressione	3.5	0	-0.825	-0.254	3.529	0	-0.846	-0.261
573	Vento depressione	3.5	0	1.444	0.445	3.529	0	1.481	0.456
573	Pesi strutturali	3.529	0	-0.148	0	3.609	0	-0.152	0
573	Permanenti portati	3.529	0	-0.406	0	3.609	0	-0.419	0
573	Neve	3.529	0	-0.406	0	3.609	0	-0.419	0
573	Vento pressione	3.529	0	-0.846	-0.261	3.609	0	-0.874	-0.269
573	Vento depressione	3.529	0	1.481	0.456	3.609	0	1.529	0.471
573	Pesi strutturali	3.609	0	-0.152	0	3.67	0	-0.157	0
573	Permanenti portati	3.609	0	-0.419	0	3.67	0	-0.433	0
573	Neve	3.609	0	-0.419	0	3.67	0	-0.433	0
573	Vento pressione	3.609	0	-0.874	-0.269	3.67	0	-0.903	-0.278
573	Vento depressione	3.609	0	1.529	0.471	3.67	0	1.58	0.487
573	Pesi strutturali	3.67	0	-0.157	0	3.689	0	-0.16	0
573	Permanenti portati	3.67	0	-0.433	0	3.689	0	-0.441	0
573	Neve	3.67	0	-0.433	0	3.689	0	-0.441	0
573	Vento pressione	3.67	0	-0.903	-0.278	3.689	0	-0.92	-0.283
573	Vento depressione	3.67	0	1.58	0.487	3.689	0	1.61	0.496
573	Pesi strutturali	3.689	0	-0.16	0	3.75	0	-0.163	0
573	Permanenti portati	3.689	0	-0.441	0	3.75	0	-0.45	0
573	Neve	3.689	0	-0.441	0	3.75	0	-0.45	0
573	Vento pressione	3.689	0	-0.92	-0.283	3.75	0	-0.938	-0.289
573	Vento depressione	3.689	0	1.61	0.496	3.75	0	1.641	0.505
573	Pesi strutturali	3.75	0	-0.163	0	5	0	-0.262	0
573	Permanenti portati	3.75	0	-0.45	0	5	0	-0.719	0
573	Neve	3.75	0	-0.45	0	5	0	-0.719	0
573	Vento pressione	3.75	0	-0.938	-0.289	5	0	-1.5	-0.462
573	Vento depressione	3.75	0	1.641	0.505	5	0	2.625	0.808
574	Pesi strutturali	0	0	-0.262	0	5	0	-0.262	0
574	Permanenti portati	0	0	-0.719	0	5	0	-0.719	0
574	Neve	0	0	-0.719	0	5	0	-0.719	0
574	Vento pressione	0	0	-1.5	-0.462	5	0	-1.5	-0.462
574	Vento depressione	0	0	2.625	0.808	5	0	2.625	0.808
575	Pesi strutturali	0	0	-0.262	0	1.25	0	-0.163	0
575	Permanenti portati	0	0	-0.719	0	1.25	0	-0.45	0
575	Neve	0	0	-0.719	0	1.25	0	-0.45	0
575	Vento pressione	0	0	-1.5	-0.462	1.25	0	-0.938	-0.289
575	Vento depressione	0	0	2.625	0.808	1.25	0	1.641	0.505
575	Pesi strutturali	1.25	0	-0.163	0	1.311	0	-0.16	0
575	Permanenti portati	1.25	0	-0.45	0	1.311	0	-0.441	0

Indice asta	Condizione	Posizione iniziale	F1 iniziale	F2 iniziale	F3 iniziale	Posizione finale	F1 finale	F2 finale	F3 finale
575	Neve	1.25	0	-0.45	0	1.311	0	-0.441	0
575	Vento pressione	1.25	0	-0.938	-0.289	1.311	0	-0.92	-0.283
575	Vento depressione	1.25	0	1.641	0.505	1.311	0	1.61	0.496
575	Pesi strutturali	1.311	0	-0.16	0	1.33	0	-0.157	0
575	Permanenti portati	1.311	0	-0.441	0	1.33	0	-0.433	0
575	Neve	1.311	0	-0.441	0	1.33	0	-0.433	0
575	Vento pressione	1.311	0	-0.92	-0.283	1.33	0	-0.903	-0.278
575	Vento depressione	1.311	0	1.61	0.496	1.33	0	1.58	0.487
575	Pesi strutturali	1.33	0	-0.157	0	1.391	0	-0.152	0
575	Permanenti portati	1.33	0	-0.433	0	1.391	0	-0.419	0
575	Neve	1.33	0	-0.433	0	1.391	0	-0.419	0
575	Vento pressione	1.33	0	-0.903	-0.278	1.391	0	-0.874	-0.269
575	Vento depressione	1.33	0	1.58	0.487	1.391	0	1.529	0.471
575	Pesi strutturali	1.391	0	-0.152	0	1.471	0	-0.148	0
575	Permanenti portati	1.391	0	-0.419	0	1.471	0	-0.406	0
575	Neve	1.391	0	-0.419	0	1.471	0	-0.406	0
575	Vento pressione	1.391	0	-0.874	-0.269	1.471	0	-0.846	-0.261
575	Vento depressione	1.391	0	1.529	0.471	1.471	0	1.481	0.456
575	Pesi strutturali	1.471	0	-0.148	0	1.5	0	-0.144	0
575	Permanenti portati	1.471	0	-0.406	0	1.5	0	-0.396	0
575	Neve	1.471	0	-0.406	0	1.5	0	-0.396	0
575	Vento pressione	1.471	0	-0.846	-0.261	1.5	0	-0.825	-0.254
575	Vento depressione	1.471	0	1.481	0.456	1.5	0	1.444	0.445
575	Pesi strutturali	1.5	0	-0.144	0	1.667	0	-0.131	0
575	Permanenti portati	1.5	0	-0.396	0	1.667	0	-0.36	0
575	Neve	1.5	0	-0.396	0	1.667	0	-0.36	0
575	Vento pressione	1.5	0	-0.825	-0.254	1.667	0	-0.75	-0.231
575	Vento depressione	1.5	0	1.444	0.445	1.667	0	1.313	0.404
575	Pesi strutturali	1.667	0	-0.131	0	1.94	0	-0.152	0
575	Permanenti portati	1.667	0	-0.36	0	1.94	0	-0.419	0
575	Neve	1.667	0	-0.36	0	1.94	0	-0.419	0
575	Vento pressione	1.667	0	-0.75	-0.231	1.94	0	-0.873	-0.269
575	Vento depressione	1.667	0	1.313	0.404	1.94	0	1.528	0.471
575	Pesi strutturali	1.94	0	-0.148	0	2.279	0	-0.179	0
575	Permanenti portati	1.94	0	-0.406	0	2.279	0	-0.492	0
575	Neve	1.94	0	-0.406	0	2.279	0	-0.492	0
575	Vento pressione	1.94	0	-0.846	-0.261	2.279	0	-1.025	-0.316
575	Vento depressione	1.94	0	1.481	0.456	2.279	0	1.794	0.553
575	Pesi strutturali	2.279	0	-0.179	0	3.333	0	-0.262	0
575	Permanenti portati	2.279	0	-0.492	0	3.333	0	-0.719	0
575	Neve	2.279	0	-0.492	0	3.333	0	-0.719	0
575	Vento pressione	2.279	0	-1.025	-0.316	3.333	0	-1.5	-0.462
575	Vento depressione	2.279	0	1.794	0.553	3.333	0	2.625	0.808
575	Pesi strutturali	3.333	0	-0.262	0	5	0	-0.262	0
575	Permanenti portati	3.333	0	-0.719	0	5	0	-0.719	0
575	Neve	3.333	0	-0.719	0	5	0	-0.719	0
575	Vento pressione	3.333	0	-1.5	-0.462	5	0	-1.5	-0.462
575	Vento depressione	3.333	0	2.625	0.808	5	0	2.625	0.808
576	Pesi strutturali	0	0	-0.262	0	5	0	-0.262	0
576	Permanenti portati	0	0	-0.719	0	5	0	-0.719	0
576	Neve	0	0	-0.719	0	5	0	-0.719	0
576	Vento pressione	0	0	-1.5	-0.462	5	0	-1.5	-0.462
576	Vento depressione	0	0	2.625	0.808	5	0	2.625	0.808
577	Pesi strutturali	0	0	-0.262	0	1.667	0	-0.262	0
577	Permanenti portati	0	0	-0.719	0	1.667	0	-0.719	0
577	Neve	0	0	-0.719	0	1.667	0	-0.719	0
577	Vento pressione	0	0	-1.5	-0.462	1.667	0	-1.5	-0.462
577	Vento depressione	0	0	2.625	0.808	1.667	0	2.625	0.808
577	Pesi strutturali	1.667	0	-0.262	0	2.721	0	-0.179	0
577	Permanenti portati	1.667	0	-0.719	0	2.721	0	-0.492	0
577	Neve	1.667	0	-0.719	0	2.721	0	-0.492	0
577	Vento pressione	1.667	0	-1.5	-0.462	2.721	0	-1.025	-0.316
577	Vento depressione	1.667	0	2.625	0.808	2.721	0	1.794	0.553
577	Pesi strutturali	2.721	0	-0.179	0	3.06	0	-0.148	0
577	Permanenti portati	2.721	0	-0.492	0	3.06	0	-0.406	0
577	Neve	2.721	0	-0.492	0	3.06	0	-0.406	0
577	Vento pressione	2.721	0	-1.025	-0.316	3.06	0	-0.846	-0.261
577	Vento depressione	2.721	0	1.794	0.553	3.06	0	1.481	0.456
577	Pesi strutturali	3.06	0	-0.152	0	3.333	0	-0.131	0
577	Permanenti portati	3.06	0	-0.419	0	3.333	0	-0.36	0
577	Neve	3.06	0	-0.419	0	3.333	0	-0.36	0
577	Vento pressione	3.06	0	-0.873	-0.269	3.333	0	-0.75	-0.231
577	Vento depressione	3.06	0	1.528	0.471	3.333	0	1.313	0.404
577	Pesi strutturali	3.333	0	-0.131	0	3.5	0	-0.144	0
577	Permanenti portati	3.333	0	-0.36	0	3.5	0	-0.396	0
577	Neve	3.333	0	-0.36	0	3.5	0	-0.396	0
577	Vento pressione	3.333	0	-0.75	-0.231	3.5	0	-0.825	-0.254
577	Vento depressione	3.333	0	1.313	0.404	3.5	0	1.444	0.445
577	Pesi strutturali	3.5	0	-0.144	0	3.529	0	-0.148	0
577	Permanenti portati	3.5	0	-0.396	0	3.529	0	-0.406	0
577	Neve	3.5	0	-0.396	0	3.529	0	-0.406	0
577	Vento pressione	3.5	0	-0.825	-0.254	3.529	0	-0.846	-0.261
577	Vento depressione	3.5	0	1.444	0.445	3.529	0	1.481	0.456
577	Pesi strutturali	3.529	0	-0.148	0	3.609	0	-0.152	0
577	Permanenti portati	3.529	0	-0.406	0	3.609	0	-0.419	0
577	Neve	3.529	0	-0.406	0	3.609	0	-0.419	0
577	Vento pressione	3.529	0	-0.846	-0.261	3.609	0	-0.874	-0.269
577	Vento depressione	3.529	0	1.481	0.456	3.609	0	1.529	0.471
577	Pesi strutturali	3.609	0	-0.152	0	3.67	0	-0.157	0
577	Permanenti portati	3.609	0	-0.419	0	3.67	0	-0.433	0
577	Neve	3.609	0	-0.419	0	3.67	0	-0.433	0
577	Vento pressione	3.609	0	-0.874	-0.269	3.67	0	-0.903	-0.278
577	Vento depressione	3.609	0	1.529	0.471	3.67	0	1.58	0.487
577	Pesi strutturali	3.67	0	-0.157	0	3.689	0	-0.16	0
577	Permanenti portati	3.67	0	-0.433	0	3.689	0	-0.441	0
577	Neve	3.67	0	-0.433	0	3.689	0	-0.441	0
577	Vento pressione	3.67	0	-0.903	-0.278	3.689	0	-0.92	-0.283
577	Vento depressione	3.67	0	1.58	0.487	3.689	0	1.61	0.496

Indice asta	Condizione	Posizione iniziale	F1 iniziale	F2 iniziale	F3 iniziale	Posizione finale	F1 finale	F2 finale	F3 finale
577	Pesi strutturali	3.689	0	-0.16	0	3.75	0	-0.163	0
577	Permanenti portati	3.689	0	-0.441	0	3.75	0	-0.45	0
577	Neve	3.689	0	-0.441	0	3.75	0	-0.45	0
577	Vento pressione	3.689	0	-0.92	-0.283	3.75	0	-0.938	-0.289
577	Vento depressione	3.689	0	1.61	0.496	3.75	0	1.641	0.505
577	Pesi strutturali	3.75	0	-0.163	0	5	0	-0.262	0
577	Permanenti portati	3.75	0	-0.45	0	5	0	-0.719	0
577	Neve	3.75	0	-0.45	0	5	0	-0.719	0
577	Vento pressione	3.75	0	-0.938	-0.289	5	0	-1.5	-0.462
577	Vento depressione	3.75	0	1.641	0.505	5	0	2.625	0.808
578	Pesi strutturali	0	0	-0.262	0	5	0	-0.262	0
578	Permanenti portati	0	0	-0.719	0	5	0	-0.719	0
578	Neve	0	0	-0.719	0	5	0	-0.719	0
578	Vento pressione	0	0	-1.5	-0.462	5	0	-1.5	-0.462
578	Vento depressione	0	0	2.625	0.808	5	0	2.625	0.808
579	Pesi strutturali	0	0	-0.262	0	5	0	-0.262	0
579	Permanenti portati	0	0	-0.719	0	5	0	-0.719	0
579	Neve	0	0	-0.719	0	5	0	-0.719	0
579	Vento pressione	0	0	-1.5	-0.462	5	0	-1.5	-0.462
579	Vento depressione	0	0	2.625	0.808	5	0	2.625	0.808
580	Pesi strutturali	0	0	-0.262	0	1.25	0	-0.163	0
580	Permanenti portati	0	0	-0.719	0	1.25	0	-0.45	0
580	Neve	0	0	-0.719	0	1.25	0	-0.45	0
580	Vento pressione	0	0	-1.5	-0.462	1.25	0	-0.938	-0.289
580	Vento depressione	0	0	2.625	0.808	1.25	0	1.641	0.505
580	Pesi strutturali	1.25	0	-0.163	0	1.311	0	-0.16	0
580	Permanenti portati	1.25	0	-0.45	0	1.311	0	-0.441	0
580	Neve	1.25	0	-0.45	0	1.311	0	-0.441	0
580	Vento pressione	1.25	0	-0.938	-0.289	1.311	0	-0.92	-0.283
580	Vento depressione	1.25	0	1.641	0.505	1.311	0	1.61	0.496
580	Pesi strutturali	1.311	0	-0.16	0	1.33	0	-0.157	0
580	Permanenti portati	1.311	0	-0.441	0	1.33	0	-0.433	0
580	Neve	1.311	0	-0.441	0	1.33	0	-0.433	0
580	Vento pressione	1.311	0	-0.92	-0.283	1.33	0	-0.903	-0.278
580	Vento depressione	1.311	0	1.61	0.496	1.33	0	1.58	0.487
580	Pesi strutturali	1.33	0	-0.157	0	1.391	0	-0.152	0
580	Permanenti portati	1.33	0	-0.433	0	1.391	0	-0.419	0
580	Neve	1.33	0	-0.433	0	1.391	0	-0.419	0
580	Vento pressione	1.33	0	-0.903	-0.278	1.391	0	-0.874	-0.269
580	Vento depressione	1.33	0	1.58	0.487	1.391	0	1.529	0.471
580	Pesi strutturali	1.391	0	-0.152	0	1.471	0	-0.148	0
580	Permanenti portati	1.391	0	-0.419	0	1.471	0	-0.406	0
580	Neve	1.391	0	-0.419	0	1.471	0	-0.406	0
580	Vento pressione	1.391	0	-0.874	-0.269	1.471	0	-0.846	-0.261
580	Vento depressione	1.391	0	1.529	0.471	1.471	0	1.481	0.456
580	Pesi strutturali	1.471	0	-0.148	0	1.5	0	-0.144	0
580	Permanenti portati	1.471	0	-0.406	0	1.5	0	-0.396	0
580	Neve	1.471	0	-0.406	0	1.5	0	-0.396	0
580	Vento pressione	1.471	0	-0.846	-0.261	1.5	0	-0.825	-0.254
580	Vento depressione	1.471	0	1.481	0.456	1.5	0	1.444	0.445
580	Pesi strutturali	1.5	0	-0.144	0	1.667	0	-0.131	0
580	Permanenti portati	1.5	0	-0.396	0	1.667	0	-0.36	0
580	Neve	1.5	0	-0.396	0	1.667	0	-0.36	0
580	Vento pressione	1.5	0	-0.825	-0.254	1.667	0	-0.75	-0.231
580	Vento depressione	1.5	0	1.444	0.445	1.667	0	1.313	0.404
580	Pesi strutturali	1.667	0	-0.131	0	1.94	0	-0.152	0
580	Permanenti portati	1.667	0	-0.36	0	1.94	0	-0.419	0
580	Neve	1.667	0	-0.36	0	1.94	0	-0.419	0
580	Vento pressione	1.667	0	-0.75	-0.231	1.94	0	-0.873	-0.269
580	Vento depressione	1.667	0	1.313	0.404	1.94	0	1.528	0.471
580	Pesi strutturali	1.94	0	-0.148	0	2.279	0	-0.179	0
580	Permanenti portati	1.94	0	-0.406	0	2.279	0	-0.492	0
580	Neve	1.94	0	-0.406	0	2.279	0	-0.492	0
580	Vento pressione	1.94	0	-0.846	-0.261	2.279	0	-1.025	-0.316
580	Vento depressione	1.94	0	1.481	0.456	2.279	0	1.794	0.553
580	Pesi strutturali	2.279	0	-0.179	0	3.333	0	-0.262	0
580	Permanenti portati	2.279	0	-0.492	0	3.333	0	-0.719	0
580	Neve	2.279	0	-0.492	0	3.333	0	-0.719	0
580	Vento pressione	2.279	0	-1.025	-0.316	3.333	0	-1.5	-0.462
580	Vento depressione	2.279	0	1.794	0.553	3.333	0	2.625	0.808
580	Pesi strutturali	3.333	0	-0.262	0	5	0	-0.262	0
580	Permanenti portati	3.333	0	-0.719	0	5	0	-0.719	0
580	Neve	3.333	0	-0.719	0	5	0	-0.719	0
580	Vento pressione	3.333	0	-1.5	-0.462	5	0	-1.5	-0.462
580	Vento depressione	3.333	0	2.625	0.808	5	0	2.625	0.808
581	Pesi strutturali	0	0	-0.262	0	5	0	-0.262	0
581	Permanenti portati	0	0	-0.719	0	5	0	-0.719	0
581	Neve	0	0	-0.719	0	5	0	-0.719	0
581	Vento pressione	0	0	-1.5	-0.462	5	0	-1.5	-0.462
581	Vento depressione	0	0	2.625	0.808	5	0	2.625	0.808
582	Pesi strutturali	0	0	-0.262	0	1.667	0	-0.262	0
582	Permanenti portati	0	0	-0.719	0	1.667	0	-0.719	0
582	Neve	0	0	-0.719	0	1.667	0	-0.719	0
582	Vento pressione	0	0	-1.5	-0.462	1.667	0	-1.5	-0.462
582	Vento depressione	0	0	2.625	0.808	1.667	0	2.625	0.808
582	Pesi strutturali	1.667	0	-0.262	0	2.721	0	-0.179	0
582	Permanenti portati	1.667	0	-0.719	0	2.721	0	-0.492	0
582	Neve	1.667	0	-0.719	0	2.721	0	-0.492	0
582	Vento pressione	1.667	0	-1.5	-0.462	2.721	0	-1.025	-0.316
582	Vento depressione	1.667	0	2.625	0.808	2.721	0	1.794	0.553
582	Pesi strutturali	2.721	0	-0.179	0	3.06	0	-0.148	0
582	Permanenti portati	2.721	0	-0.492	0	3.06	0	-0.406	0
582	Neve	2.721	0	-0.492	0	3.06	0	-0.406	0
582	Vento pressione	2.721	0	-1.025	-0.316	3.06	0	-0.846	-0.261
582	Vento depressione	2.721	0	1.794	0.553	3.06	0	1.481	0.456
582	Pesi strutturali	3.06	0	-0.152	0	3.333	0	-0.131	0
582	Permanenti portati	3.06	0	-0.419	0	3.333	0	-0.36	0
582	Neve	3.06	0	-0.419	0	3.333	0	-0.36	0

Indice asta	Condizione	Posizione iniziale	F1 iniziale	F2 iniziale	F3 iniziale	Posizione finale	F1 finale	F2 finale	F3 finale
582	Vento pressione	3.06	0	-0.873	-0.269	3.333	0	-0.75	-0.231
582	Vento depressione	3.06	0	1.528	0.471	3.333	0	1.313	0.404
582	Pesi strutturali	3.333	0	-0.131	0	3.5	0	-0.144	0
582	Permanenti portati	3.333	0	-0.36	0	3.5	0	-0.396	0
582	Neve	3.333	0	-0.36	0	3.5	0	-0.396	0
582	Vento pressione	3.333	0	-0.75	-0.231	3.5	0	-0.825	-0.254
582	Vento depressione	3.333	0	1.313	0.404	3.5	0	1.444	0.445
582	Pesi strutturali	3.5	0	-0.144	0	3.529	0	-0.148	0
582	Permanenti portati	3.5	0	-0.396	0	3.529	0	-0.406	0
582	Neve	3.5	0	-0.396	0	3.529	0	-0.406	0
582	Vento pressione	3.5	0	-0.825	-0.254	3.529	0	-0.846	-0.261
582	Vento depressione	3.5	0	1.444	0.445	3.529	0	1.481	0.456
582	Pesi strutturali	3.529	0	-0.148	0	3.609	0	-0.152	0
582	Permanenti portati	3.529	0	-0.406	0	3.609	0	-0.419	0
582	Neve	3.529	0	-0.406	0	3.609	0	-0.419	0
582	Vento pressione	3.529	0	-0.846	-0.261	3.609	0	-0.874	-0.269
582	Vento depressione	3.529	0	1.481	0.456	3.609	0	1.529	0.471
582	Pesi strutturali	3.609	0	-0.152	0	3.67	0	-0.157	0
582	Permanenti portati	3.609	0	-0.419	0	3.67	0	-0.433	0
582	Neve	3.609	0	-0.419	0	3.67	0	-0.433	0
582	Vento pressione	3.609	0	-0.874	-0.269	3.67	0	-0.903	-0.278
582	Vento depressione	3.609	0	1.529	0.471	3.67	0	1.58	0.487
582	Pesi strutturali	3.67	0	-0.157	0	3.689	0	-0.16	0
582	Permanenti portati	3.67	0	-0.433	0	3.689	0	-0.441	0
582	Neve	3.67	0	-0.433	0	3.689	0	-0.441	0
582	Vento pressione	3.67	0	-0.903	-0.278	3.689	0	-0.92	-0.283
582	Vento depressione	3.67	0	1.58	0.487	3.689	0	1.61	0.496
582	Pesi strutturali	3.689	0	-0.16	0	3.75	0	-0.163	0
582	Permanenti portati	3.689	0	-0.441	0	3.75	0	-0.45	0
582	Neve	3.689	0	-0.441	0	3.75	0	-0.45	0
582	Vento pressione	3.689	0	-0.92	-0.283	3.75	0	-0.938	-0.289
582	Vento depressione	3.689	0	1.61	0.496	3.75	0	1.641	0.505
582	Pesi strutturali	3.75	0	-0.163	0	5	0	-0.262	0
582	Permanenti portati	3.75	0	-0.45	0	5	0	-0.719	0
582	Neve	3.75	0	-0.45	0	5	0	-0.719	0
582	Vento pressione	3.75	0	-0.938	-0.289	5	0	-1.5	-0.462
582	Vento depressione	3.75	0	1.641	0.505	5	0	2.625	0.808
583	Pesi strutturali	0	0	-0.262	0	3.75	0	-0.262	0
583	Permanenti portati	0	0	-0.719	0	3.75	0	-0.719	0
583	Neve	0	0	-0.719	0	3.75	0	-0.719	0
583	Vento pressione	0	0	-1.5	-0.462	3.75	0	-1.5	-0.462
583	Vento depressione	0	0	2.625	0.808	3.75	0	2.625	0.808
584	Pesi strutturali	0	0	-0.262	0	0.938	0	-0.163	0
584	Permanenti portati	0	0	-0.719	0	0.938	0	-0.45	0
584	Neve	0	0	-0.719	0	0.938	0	-0.45	0
584	Vento pressione	0	0	-1.5	-0.462	0.938	0	-0.938	-0.289
584	Vento depressione	0	0	2.625	0.808	0.938	0	1.641	0.505
584	Pesi strutturali	0.938	0	-0.167	0	0.998	0	-0.157	0
584	Permanenti portati	0.938	0	-0.458	0	0.998	0	-0.432	0
584	Neve	0.938	0	-0.458	0	0.998	0	-0.432	0
584	Vento pressione	0.938	0	-0.955	-0.294	0.998	0	-0.902	-0.278
584	Vento depressione	0.938	0	1.672	0.515	0.998	0	1.578	0.486
584	Pesi strutturali	0.998	0	-0.157	0	1.063	0	-0.15	0
584	Permanenti portati	0.998	0	-0.432	0	1.063	0	-0.414	0
584	Neve	0.998	0	-0.432	0	1.063	0	-0.414	0
584	Vento pressione	0.998	0	-0.902	-0.278	1.063	0	-0.863	-0.266
584	Vento depressione	0.998	0	1.578	0.486	1.063	0	1.509	0.465
584	Pesi strutturali	1.063	0	-0.15	0	1.109	0	-0.148	0
584	Permanenti portati	1.063	0	-0.414	0	1.109	0	-0.406	0
584	Neve	1.063	0	-0.414	0	1.109	0	-0.406	0
584	Vento pressione	1.063	0	-0.863	-0.266	1.109	0	-0.846	-0.261
584	Vento depressione	1.063	0	1.509	0.465	1.109	0	1.481	0.456
584	Pesi strutturali	1.109	0	-0.148	0	1.123	0	-0.144	0
584	Permanenti portati	1.109	0	-0.406	0	1.123	0	-0.396	0
584	Neve	1.109	0	-0.406	0	1.123	0	-0.396	0
584	Vento pressione	1.109	0	-0.846	-0.261	1.123	0	-0.827	-0.255
584	Vento depressione	1.109	0	1.481	0.456	1.123	0	1.446	0.445
584	Pesi strutturali	1.123	0	-0.144	0	1.25	0	-0.131	0
584	Permanenti portati	1.123	0	-0.396	0	1.25	0	-0.36	0
584	Neve	1.123	0	-0.396	0	1.25	0	-0.36	0
584	Vento pressione	1.123	0	-0.827	-0.255	1.25	0	-0.75	-0.231
584	Vento depressione	1.123	0	1.446	0.445	1.25	0	1.313	0.404
584	Pesi strutturali	1.25	0	-0.131	0	1.33	0	-0.139	0
584	Permanenti portati	1.25	0	-0.36	0	1.33	0	-0.383	0
584	Neve	1.25	0	-0.36	0	1.33	0	-0.383	0
584	Vento pressione	1.25	0	-0.75	-0.231	1.33	0	-0.798	-0.246
584	Vento depressione	1.25	0	1.313	0.404	1.33	0	1.397	0.43
584	Pesi strutturali	1.33	0	-0.139	0	1.391	0	-0.148	0
584	Permanenti portati	1.33	0	-0.383	0	1.391	0	-0.406	0
584	Neve	1.33	0	-0.383	0	1.391	0	-0.406	0
584	Vento pressione	1.33	0	-0.798	-0.246	1.391	0	-0.846	-0.261
584	Vento depressione	1.33	0	1.397	0.43	1.391	0	1.481	0.456
584	Pesi strutturali	1.391	0	-0.148	0	1.471	0	-0.154	0
584	Permanenti portati	1.391	0	-0.406	0	1.471	0	-0.423	0
584	Neve	1.391	0	-0.406	0	1.471	0	-0.423	0
584	Vento pressione	1.391	0	-0.846	-0.261	1.471	0	-0.883	-0.272
584	Vento depressione	1.391	0	1.481	0.456	1.471	0	1.545	0.476
584	Pesi strutturali	1.471	0	-0.148	0	1.69	0	-0.177	0
584	Permanenti portati	1.471	0	-0.406	0	1.69	0	-0.486	0
584	Neve	1.471	0	-0.406	0	1.69	0	-0.486	0
584	Vento pressione	1.471	0	-0.846	-0.261	1.69	0	-1.014	-0.312
584	Vento depressione	1.471	0	1.481	0.456	1.69	0	1.775	0.547
584	Pesi strutturali	1.69	0	-0.177	0	2.5	0	-0.262	0
584	Permanenti portati	1.69	0	-0.486	0	2.5	0	-0.719	0
584	Neve	1.69	0	-0.486	0	2.5	0	-0.719	0
584	Vento pressione	1.69	0	-1.014	-0.312	2.5	0	-1.5	-0.462
584	Vento depressione	1.69	0	1.775	0.547	2.5	0	2.625	0.808
584	Pesi strutturali	2.5	0	-0.262	0	3.75	0	-0.262	0

Indice asta	Condizione	Posizione iniziale	F1 iniziale	F2 iniziale	F3 iniziale	Posizione finale	F1 finale	F2 finale	F3 finale
584	Permanenti portati	2.5	0	-0.719	0	3.75	0	-0.719	0
584	Neve	2.5	0	-0.719	0	3.75	0	-0.719	0
584	Vento pressione	2.5	0	-1.5	-0.462	3.75	0	-1.5	-0.462
584	Vento depressione	2.5	0	2.625	0.808	3.75	0	2.625	0.808
585	Pesi strutturali	0	0	-0.262	0	3.333	0	-0.262	0
585	Permanenti portati	0	0	-0.719	0	3.333	0	-0.719	0
585	Neve	0	0	-0.719	0	3.333	0	-0.719	0
585	Vento pressione	0	0	-1.5	-0.462	3.333	0	-1.5	-0.462
585	Vento depressione	0	0	2.625	0.808	3.333	0	2.625	0.808
585	Pesi strutturali	3.333	0	-0.262	0	3.75	0	-0.229	0
585	Permanenti portati	3.333	0	-0.719	0	3.75	0	-0.629	0
585	Neve	3.333	0	-0.719	0	3.75	0	-0.629	0
585	Vento pressione	3.333	0	-1.5	-0.462	3.75	0	-1.313	-0.404
585	Vento depressione	3.333	0	2.625	0.808	3.75	0	2.297	0.707
585	Pesi strutturali	3.75	0	-0.229	0	3.971	0	-0.188	0
585	Permanenti portati	3.75	0	-0.629	0	3.971	0	-0.518	0
585	Neve	3.75	0	-0.629	0	3.971	0	-0.518	0
585	Vento pressione	3.75	0	-1.313	-0.404	3.971	0	-1.08	-0.333
585	Vento depressione	3.75	0	2.297	0.707	3.971	0	1.89	0.582
585	Pesi strutturali	3.971	0	-0.188	0	4.727	0	-0.044	0
585	Permanenti portati	3.971	0	-0.518	0	4.727	0	-0.122	0
585	Neve	3.971	0	-0.518	0	4.727	0	-0.122	0
585	Vento pressione	3.971	0	-1.08	-0.333	4.727	0	-0.254	-0.078
585	Vento depressione	3.971	0	1.89	0.582	4.727	0	0.445	0.137
585	Pesi strutturali	4.727	0	-0.049	0	4.779	0	-0.04	0
585	Permanenti portati	4.727	0	-0.135	0	4.779	0	-0.11	0
585	Neve	4.727	0	-0.135	0	4.779	0	-0.11	0
585	Vento pressione	4.727	0	-0.281	-0.087	4.779	0	-0.229	-0.07
585	Vento depressione	4.727	0	0.492	0.152	4.779	0	0.4	0.123
585	Pesi strutturali	4.779	0	-0.04	0	4.833	0	-0.03	0
585	Permanenti portati	4.779	0	-0.11	0	4.833	0	-0.082	0
585	Neve	4.779	0	-0.11	0	4.833	0	-0.082	0
585	Vento pressione	4.779	0	-0.229	-0.07	4.833	0	-0.171	-0.053
585	Vento depressione	4.779	0	0.4	0.123	4.833	0	0.299	0.092
585	Pesi strutturali	4.833	0	-0.03	0	4.859	0	-0.028	0
585	Permanenti portati	4.833	0	-0.082	0	4.859	0	-0.077	0
585	Neve	4.833	0	-0.082	0	4.859	0	-0.077	0
585	Vento pressione	4.833	0	-0.171	-0.053	4.859	0	-0.16	-0.049
585	Vento depressione	4.833	0	0.299	0.092	4.859	0	0.279	0.086
585	Pesi strutturali	4.859	0	-0.028	0	4.9	0	-0.019	0
585	Permanenti portati	4.859	0	-0.077	0	4.9	0	-0.053	0
585	Neve	4.859	0	-0.077	0	4.9	0	-0.053	0
585	Vento pressione	4.859	0	-0.16	-0.049	4.9	0	-0.11	-0.034
585	Vento depressione	4.859	0	0.279	0.086	4.9	0	0.192	0.059
585	Pesi strutturali	4.9	0	-0.019	0	4.919	0	-0.015	0
585	Permanenti portati	4.9	0	-0.053	0	4.919	0	-0.041	0
585	Neve	4.9	0	-0.053	0	4.919	0	-0.041	0
585	Vento pressione	4.9	0	-0.11	-0.034	4.919	0	-0.085	-0.026
585	Vento depressione	4.9	0	0.192	0.059	4.919	0	0.148	0.046
585	Pesi strutturali	4.919	0	-0.015	0	5	0	0	0
585	Permanenti portati	4.919	0	-0.041	0	5	0	0	0
585	Neve	4.919	0	-0.041	0	5	0	0	0
585	Vento pressione	4.919	0	-0.085	-0.026	5	0	0	0
585	Vento depressione	4.919	0	0.148	0.046	5	0	0	0
586	Pesi strutturali	0	0	-0.262	0	5	0	-0.262	0
586	Permanenti portati	0	0	-0.719	0	5	0	-0.719	0
586	Neve	0	0	-0.719	0	5	0	-0.719	0
586	Vento pressione	0	0	-1.5	-0.462	5	0	-1.5	-0.462
586	Vento depressione	0	0	2.625	0.808	5	0	2.625	0.808
587	Pesi strutturali	0	0	0	0	0.081	0	-0.015	0
587	Permanenti portati	0	0	0	0	0.081	0	-0.041	0
587	Neve	0	0	0	0	0.081	0	-0.041	0
587	Vento pressione	0	0	0	0	0.081	0	-0.085	-0.026
587	Vento depressione	0	0	0	0	0.081	0	0.148	0.046
587	Pesi strutturali	0.081	0	-0.015	0	0.1	0	-0.019	0
587	Permanenti portati	0.081	0	-0.041	0	0.1	0	-0.053	0
587	Neve	0.081	0	-0.041	0	0.1	0	-0.053	0
587	Vento pressione	0.081	0	-0.085	-0.026	0.1	0	-0.11	-0.034
587	Vento depressione	0.081	0	0.148	0.046	0.1	0	0.192	0.059
587	Pesi strutturali	0.1	0	-0.019	0	0.141	0	-0.028	0
587	Permanenti portati	0.1	0	-0.053	0	0.141	0	-0.077	0
587	Neve	0.1	0	-0.053	0	0.141	0	-0.077	0
587	Vento pressione	0.1	0	-0.11	-0.034	0.141	0	-0.16	-0.049
587	Vento depressione	0.1	0	0.192	0.059	0.141	0	0.279	0.086
587	Pesi strutturali	0.141	0	-0.028	0	0.167	0	-0.03	0
587	Permanenti portati	0.141	0	-0.077	0	0.167	0	-0.082	0
587	Neve	0.141	0	-0.077	0	0.167	0	-0.082	0
587	Vento pressione	0.141	0	-0.16	-0.049	0.167	0	-0.171	-0.053
587	Vento depressione	0.141	0	0.279	0.086	0.167	0	0.299	0.092
587	Pesi strutturali	0.167	0	-0.03	0	0.221	0	-0.04	0
587	Permanenti portati	0.167	0	-0.082	0	0.221	0	-0.11	0
587	Neve	0.167	0	-0.082	0	0.221	0	-0.11	0
587	Vento pressione	0.167	0	-0.171	-0.053	0.221	0	-0.229	-0.07
587	Vento depressione	0.167	0	0.299	0.092	0.221	0	0.4	0.123
587	Pesi strutturali	0.221	0	-0.04	0	0.273	0	-0.049	0
587	Permanenti portati	0.221	0	-0.11	0	0.273	0	-0.135	0
587	Neve	0.221	0	-0.11	0	0.273	0	-0.135	0
587	Vento pressione	0.221	0	-0.229	-0.07	0.273	0	-0.281	-0.087
587	Vento depressione	0.221	0	0.4	0.123	0.273	0	0.492	0.152
587	Pesi strutturali	0.273	0	-0.044	0	1.029	0	-0.188	0
587	Permanenti portati	0.273	0	-0.122	0	1.029	0	-0.518	0
587	Neve	0.273	0	-0.122	0	1.029	0	-0.518	0
587	Vento pressione	0.273	0	-0.254	-0.078	1.029	0	-1.08	-0.333
587	Vento depressione	0.273	0	0.445	0.137	1.029	0	1.89	0.582
587	Pesi strutturali	1.029	0	-0.188	0	1.25	0	-0.229	0
587	Permanenti portati	1.029	0	-0.518	0	1.25	0	-0.629	0
587	Neve	1.029	0	-0.518	0	1.25	0	-0.629	0
587	Vento pressione	1.029	0	-1.08	-0.333	1.25	0	-1.313	-0.404

Indice asta	Condizione	Posizione iniziale	F1 iniziale	F2 iniziale	F3 iniziale	Posizione finale	F1 finale	F2 finale	F3 finale
587	Vento depressione	1.029	0	1.89	0.582	1.25	0	2.297	0.707
587	Pesi strutturali	1.25	0	-0.229	0	1.667	0	-0.262	0
587	Permanenti portati	1.25	0	-0.629	0	1.667	0	-0.719	0
587	Neve	1.25	0	-0.629	0	1.667	0	-0.719	0
587	Vento pressione	1.25	0	-1.313	-0.404	1.667	0	-1.5	-0.462
587	Vento depressione	1.25	0	2.297	0.707	1.667	0	2.625	0.808
587	Pesi strutturali	1.667	0	-0.262	0	5	0	-0.262	0
587	Permanenti portati	1.667	0	-0.719	0	5	0	-0.719	0
587	Neve	1.667	0	-0.719	0	5	0	-0.719	0
587	Vento pressione	1.667	0	-1.5	-0.462	5	0	-1.5	-0.462
587	Vento depressione	1.667	0	2.625	0.808	5	0	2.625	0.808
588	Pesi strutturali	0	0	-0.262	0	5	0	-0.262	0
588	Permanenti portati	0	0	-0.719	0	5	0	-0.719	0
588	Neve	0	0	-0.719	0	5	0	-0.719	0
588	Vento pressione	0	0	-1.5	-0.462	5	0	-1.5	-0.462
588	Vento depressione	0	0	2.625	0.808	5	0	2.625	0.808
589	Pesi strutturali	0	0	-0.262	0	3.333	0	-0.262	0
589	Permanenti portati	0	0	-0.719	0	3.333	0	-0.719	0
589	Neve	0	0	-0.719	0	3.333	0	-0.719	0
589	Vento pressione	0	0	-1.5	-0.462	3.333	0	-1.5	-0.462
589	Vento depressione	0	0	2.625	0.808	3.333	0	2.625	0.808
589	Pesi strutturali	3.333	0	-0.262	0	3.75	0	-0.229	0
589	Permanenti portati	3.333	0	-0.719	0	3.75	0	-0.629	0
589	Neve	3.333	0	-0.719	0	3.75	0	-0.629	0
589	Vento pressione	3.333	0	-1.5	-0.462	3.75	0	-1.313	-0.404
589	Vento depressione	3.333	0	2.625	0.808	3.75	0	2.297	0.707
589	Pesi strutturali	3.75	0	-0.229	0	3.971	0	-0.188	0
589	Permanenti portati	3.75	0	-0.629	0	3.971	0	-0.518	0
589	Neve	3.75	0	-0.629	0	3.971	0	-0.518	0
589	Vento pressione	3.75	0	-1.313	-0.404	3.971	0	-1.08	-0.333
589	Vento depressione	3.75	0	2.297	0.707	3.971	0	1.89	0.582
589	Pesi strutturali	3.971	0	-0.188	0	4.727	0	-0.044	0
589	Permanenti portati	3.971	0	-0.518	0	4.727	0	-0.122	0
589	Neve	3.971	0	-0.518	0	4.727	0	-0.122	0
589	Vento pressione	3.971	0	-1.08	-0.333	4.727	0	-0.254	-0.078
589	Vento depressione	3.971	0	1.89	0.582	4.727	0	0.445	0.137
589	Pesi strutturali	4.727	0	-0.049	0	4.779	0	-0.04	0
589	Permanenti portati	4.727	0	-0.135	0	4.779	0	-0.11	0
589	Neve	4.727	0	-0.135	0	4.779	0	-0.11	0
589	Vento pressione	4.727	0	-0.281	-0.087	4.779	0	-0.229	-0.07
589	Vento depressione	4.727	0	0.492	0.152	4.779	0	0.4	0.123
589	Pesi strutturali	4.779	0	-0.04	0	4.833	0	-0.03	0
589	Permanenti portati	4.779	0	-0.11	0	4.833	0	-0.082	0
589	Neve	4.779	0	-0.11	0	4.833	0	-0.082	0
589	Vento pressione	4.779	0	-0.229	-0.07	4.833	0	-0.171	-0.053
589	Vento depressione	4.779	0	0.4	0.123	4.833	0	0.299	0.092
589	Pesi strutturali	4.833	0	-0.03	0	4.859	0	-0.028	0
589	Permanenti portati	4.833	0	-0.082	0	4.859	0	-0.077	0
589	Neve	4.833	0	-0.082	0	4.859	0	-0.077	0
589	Vento pressione	4.833	0	-0.171	-0.053	4.859	0	-0.16	-0.049
589	Vento depressione	4.833	0	0.299	0.092	4.859	0	0.279	0.086
589	Pesi strutturali	4.859	0	-0.028	0	4.9	0	-0.019	0
589	Permanenti portati	4.859	0	-0.077	0	4.9	0	-0.053	0
589	Neve	4.859	0	-0.077	0	4.9	0	-0.053	0
589	Vento pressione	4.859	0	-0.16	-0.049	4.9	0	-0.11	-0.034
589	Vento depressione	4.859	0	0.279	0.086	4.9	0	0.192	0.059
589	Pesi strutturali	4.9	0	-0.019	0	4.919	0	-0.015	0
589	Permanenti portati	4.9	0	-0.053	0	4.919	0	-0.041	0
589	Neve	4.9	0	-0.053	0	4.919	0	-0.041	0
589	Vento pressione	4.9	0	-0.11	-0.034	4.919	0	-0.085	-0.026
589	Vento depressione	4.9	0	0.192	0.059	4.919	0	0.148	0.046
589	Pesi strutturali	4.919	0	-0.015	0	5	0	0	0
589	Permanenti portati	4.919	0	-0.041	0	5	0	0	0
589	Neve	4.919	0	-0.041	0	5	0	0	0
589	Vento pressione	4.919	0	-0.085	-0.026	5	0	0	0
589	Vento depressione	4.919	0	0.148	0.046	5	0	0	0
590	Pesi strutturali	0	0	-0.262	0	5	0	-0.262	0
590	Permanenti portati	0	0	-0.719	0	5	0	-0.719	0
590	Neve	0	0	-0.719	0	5	0	-0.719	0
590	Vento pressione	0	0	-1.5	-0.462	5	0	-1.5	-0.462
590	Vento depressione	0	0	2.625	0.808	5	0	2.625	0.808
591	Pesi strutturali	0	0	-0.262	0	5	0	-0.262	0
591	Permanenti portati	0	0	-0.719	0	5	0	-0.719	0
591	Neve	0	0	-0.719	0	5	0	-0.719	0
591	Vento pressione	0	0	-1.5	-0.462	5	0	-1.5	-0.462
591	Vento depressione	0	0	2.625	0.808	5	0	2.625	0.808
592	Pesi strutturali	0	0	0	0	0.081	0	-0.015	0
592	Permanenti portati	0	0	0	0	0.081	0	-0.041	0
592	Neve	0	0	0	0	0.081	0	-0.041	0
592	Vento pressione	0	0	0	0	0.081	0	-0.085	-0.026
592	Vento depressione	0	0	0	0	0.081	0	0.148	0.046
592	Pesi strutturali	0.081	0	-0.015	0	0.1	0	-0.019	0
592	Permanenti portati	0.081	0	-0.041	0	0.1	0	-0.053	0
592	Neve	0.081	0	-0.041	0	0.1	0	-0.053	0
592	Vento pressione	0.081	0	-0.085	-0.026	0.1	0	-0.11	-0.034
592	Vento depressione	0.081	0	0.148	0.046	0.1	0	0.192	0.059
592	Pesi strutturali	0.1	0	-0.019	0	0.141	0	-0.028	0
592	Permanenti portati	0.1	0	-0.053	0	0.141	0	-0.077	0
592	Neve	0.1	0	-0.053	0	0.141	0	-0.077	0
592	Vento pressione	0.1	0	-0.11	-0.034	0.141	0	-0.16	-0.049
592	Vento depressione	0.1	0	0.192	0.059	0.141	0	0.279	0.086
592	Pesi strutturali	0.141	0	-0.028	0	0.167	0	-0.03	0
592	Permanenti portati	0.141	0	-0.077	0	0.167	0	-0.082	0
592	Neve	0.141	0	-0.077	0	0.167	0	-0.082	0
592	Vento pressione	0.141	0	-0.16	-0.049	0.167	0	-0.171	-0.053
592	Vento depressione	0.141	0	0.279	0.086	0.167	0	0.299	0.092
592	Pesi strutturali	0.167	0	-0.03	0	0.221	0	-0.04	0
592	Permanenti portati	0.167	0	-0.082	0	0.221	0	-0.11	0

Indice asta	Condizione	Posizione iniziale	F1 iniziale	F2 iniziale	F3 iniziale	Posizione finale	F1 finale	F2 finale	F3 finale
592	Neve	0.167	0	-0.082	0	0.221	0	-0.11	0
592	Vento pressione	0.167	0	-0.171	-0.053	0.221	0	-0.229	-0.07
592	Vento depressione	0.167	0	0.299	0.092	0.221	0	0.4	0.123
592	Pesi strutturali	0.221	0	-0.04	0	0.273	0	-0.049	0
592	Permanenti portati	0.221	0	-0.11	0	0.273	0	-0.135	0
592	Neve	0.221	0	-0.11	0	0.273	0	-0.135	0
592	Vento pressione	0.221	0	-0.229	-0.07	0.273	0	-0.281	-0.087
592	Vento depressione	0.221	0	0.4	0.123	0.273	0	0.492	0.152
592	Pesi strutturali	0.273	0	-0.044	0	1.029	0	-0.188	0
592	Permanenti portati	0.273	0	-0.122	0	1.029	0	-0.518	0
592	Neve	0.273	0	-0.122	0	1.029	0	-0.518	0
592	Vento pressione	0.273	0	-0.254	-0.078	1.029	0	-1.08	-0.333
592	Vento depressione	0.273	0	0.445	0.137	1.029	0	1.89	0.582
592	Pesi strutturali	1.029	0	-0.188	0	1.25	0	-0.229	0
592	Permanenti portati	1.029	0	-0.518	0	1.25	0	-0.629	0
592	Neve	1.029	0	-0.518	0	1.25	0	-0.629	0
592	Vento pressione	1.029	0	-1.08	-0.333	1.25	0	-1.313	-0.404
592	Vento depressione	1.029	0	1.89	0.582	1.25	0	2.297	0.707
592	Pesi strutturali	1.25	0	-0.229	0	1.667	0	-0.262	0
592	Permanenti portati	1.25	0	-0.629	0	1.667	0	-0.719	0
592	Neve	1.25	0	-0.629	0	1.667	0	-0.719	0
592	Vento pressione	1.25	0	-1.313	-0.404	1.667	0	-1.5	-0.462
592	Vento depressione	1.25	0	2.297	0.707	1.667	0	2.625	0.808
592	Pesi strutturali	1.667	0	-0.262	0	5	0	-0.262	0
592	Permanenti portati	1.667	0	-0.719	0	5	0	-0.719	0
592	Neve	1.667	0	-0.719	0	5	0	-0.719	0
592	Vento pressione	1.667	0	-1.5	-0.462	5	0	-1.5	-0.462
592	Vento depressione	1.667	0	2.625	0.808	5	0	2.625	0.808
593	Pesi strutturali	0	0	-0.262	0	5	0	-0.262	0
593	Permanenti portati	0	0	-0.719	0	5	0	-0.719	0
593	Neve	0	0	-0.719	0	5	0	-0.719	0
593	Vento pressione	0	0	-1.5	-0.462	5	0	-1.5	-0.462
593	Vento depressione	0	0	2.625	0.808	5	0	2.625	0.808
594	Pesi strutturali	0	0	-0.262	0	3.333	0	-0.262	0
594	Permanenti portati	0	0	-0.719	0	3.333	0	-0.719	0
594	Neve	0	0	-0.719	0	3.333	0	-0.719	0
594	Vento pressione	0	0	-1.5	-0.462	3.333	0	-1.5	-0.462
594	Vento depressione	0	0	2.625	0.808	3.333	0	2.625	0.808
594	Pesi strutturali	3.333	0	-0.262	0	3.75	0	-0.229	0
594	Permanenti portati	3.333	0	-0.719	0	3.75	0	-0.629	0
594	Neve	3.333	0	-0.719	0	3.75	0	-0.629	0
594	Vento pressione	3.333	0	-1.5	-0.462	3.75	0	-1.313	-0.404
594	Vento depressione	3.333	0	2.625	0.808	3.75	0	2.297	0.707
594	Pesi strutturali	3.75	0	-0.229	0	3.971	0	-0.188	0
594	Permanenti portati	3.75	0	-0.629	0	3.971	0	-0.518	0
594	Neve	3.75	0	-0.629	0	3.971	0	-0.518	0
594	Vento pressione	3.75	0	-1.313	-0.404	3.971	0	-1.08	-0.333
594	Vento depressione	3.75	0	2.297	0.707	3.971	0	1.89	0.582
594	Pesi strutturali	3.971	0	-0.188	0	4.727	0	-0.044	0
594	Permanenti portati	3.971	0	-0.518	0	4.727	0	-0.122	0
594	Neve	3.971	0	-0.518	0	4.727	0	-0.122	0
594	Vento pressione	3.971	0	-1.08	-0.333	4.727	0	-0.254	-0.078
594	Vento depressione	3.971	0	1.89	0.582	4.727	0	0.445	0.137
594	Pesi strutturali	4.727	0	-0.049	0	4.779	0	-0.04	0
594	Permanenti portati	4.727	0	-0.135	0	4.779	0	-0.11	0
594	Neve	4.727	0	-0.135	0	4.779	0	-0.11	0
594	Vento pressione	4.727	0	-0.281	-0.087	4.779	0	-0.229	-0.07
594	Vento depressione	4.727	0	0.492	0.152	4.779	0	0.4	0.123
594	Pesi strutturali	4.779	0	-0.04	0	4.833	0	-0.03	0
594	Permanenti portati	4.779	0	-0.11	0	4.833	0	-0.082	0
594	Neve	4.779	0	-0.11	0	4.833	0	-0.082	0
594	Vento pressione	4.779	0	-0.229	-0.07	4.833	0	-0.171	-0.053
594	Vento depressione	4.779	0	0.4	0.123	4.833	0	0.299	0.092
594	Pesi strutturali	4.833	0	-0.03	0	4.859	0	-0.028	0
594	Permanenti portati	4.833	0	-0.082	0	4.859	0	-0.077	0
594	Neve	4.833	0	-0.082	0	4.859	0	-0.077	0
594	Vento pressione	4.833	0	-0.171	-0.053	4.859	0	-0.16	-0.049
594	Vento depressione	4.833	0	0.299	0.092	4.859	0	0.279	0.086
594	Pesi strutturali	4.859	0	-0.028	0	4.9	0	-0.019	0
594	Permanenti portati	4.859	0	-0.077	0	4.9	0	-0.053	0
594	Neve	4.859	0	-0.077	0	4.9	0	-0.053	0
594	Vento pressione	4.859	0	-0.16	-0.049	4.9	0	-0.11	-0.034
594	Vento depressione	4.859	0	0.279	0.086	4.9	0	0.192	0.059
594	Pesi strutturali	4.9	0	-0.019	0	4.919	0	-0.015	0
594	Permanenti portati	4.9	0	-0.053	0	4.919	0	-0.041	0
594	Neve	4.9	0	-0.053	0	4.919	0	-0.041	0
594	Vento pressione	4.9	0	-0.11	-0.034	4.919	0	-0.085	-0.026
594	Vento depressione	4.9	0	0.192	0.059	4.919	0	0.148	0.046
594	Pesi strutturali	4.919	0	-0.015	0	5	0	0	0
594	Permanenti portati	4.919	0	-0.041	0	5	0	0	0
594	Neve	4.919	0	-0.041	0	5	0	0	0
594	Vento pressione	4.919	0	-0.085	-0.026	5	0	0	0
594	Vento depressione	4.919	0	0.148	0.046	5	0	0	0
595	Pesi strutturali	0	0	-0.262	0	3.75	0	-0.262	0
595	Permanenti portati	0	0	-0.719	0	3.75	0	-0.719	0
595	Neve	0	0	-0.719	0	3.75	0	-0.719	0
595	Vento pressione	0	0	-1.5	-0.462	3.75	0	-1.5	-0.462
595	Vento depressione	0	0	2.625	0.808	3.75	0	2.625	0.808
596	Pesi strutturali	0	0	0	0	0.08	0	-0.02	0
596	Permanenti portati	0	0	0	0	0.08	0	-0.054	0
596	Neve	0	0	0	0	0.08	0	-0.054	0
596	Vento pressione	0	0	0	0	0.08	0	-0.112	-0.034
596	Vento depressione	0	0	0	0	0.08	0	0.196	0.06
596	Pesi strutturali	0.08	0	-0.021	0	0.1	0	-0.021	0
596	Permanenti portati	0.08	0	-0.058	0	0.1	0	-0.058	0
596	Neve	0.08	0	-0.058	0	0.1	0	-0.058	0
596	Vento pressione	0.08	0	-0.122	-0.037	0.1	0	-0.12	-0.037
596	Vento depressione	0.08	0	0.213	0.066	0.1	0	0.21	0.065

Indice asta	Condizione	Posizione iniziale	F1 iniziale	F2 iniziale	F3 iniziale	Posizione finale	F1 finale	F2 finale	F3 finale
596	Pesi strutturali	0.1	0	-0.024	0	0.125	0	-0.03	0
596	Permanenti portati	0.1	0	-0.067	0	0.125	0	-0.082	0
596	Neve	0.1	0	-0.067	0	0.125	0	-0.082	0
596	Vento pressione	0.1	0	-0.14	-0.043	0.125	0	-0.171	-0.053
596	Vento depressione	0.1	0	0.245	0.075	0.125	0	0.299	0.092
596	Pesi strutturali	0.125	0	-0.03	0	0.141	0	-0.036	0
596	Permanenti portati	0.125	0	-0.082	0	0.141	0	-0.1	0
596	Neve	0.125	0	-0.082	0	0.141	0	-0.1	0
596	Vento pressione	0.125	0	-0.171	-0.053	0.141	0	-0.209	-0.064
596	Vento depressione	0.125	0	0.299	0.092	0.141	0	0.366	0.113
596	Pesi strutturali	0.141	0	-0.036	0	0.185	0	-0.045	0
596	Permanenti portati	0.141	0	-0.1	0	0.185	0	-0.124	0
596	Neve	0.141	0	-0.1	0	0.185	0	-0.124	0
596	Vento pressione	0.141	0	-0.209	-0.064	0.185	0	-0.259	-0.08
596	Vento depressione	0.141	0	0.366	0.113	0.185	0	0.453	0.14
596	Pesi strutturali	0.185	0	-0.045	0	0.221	0	-0.054	0
596	Permanenti portati	0.185	0	-0.124	0	0.221	0	-0.149	0
596	Neve	0.185	0	-0.124	0	0.221	0	-0.149	0
596	Vento pressione	0.185	0	-0.259	-0.08	0.221	0	-0.31	-0.095
596	Vento depressione	0.185	0	0.453	0.14	0.221	0	0.542	0.167
596	Pesi strutturali	0.221	0	-0.048	0	0.753	0	-0.184	0
596	Permanenti portati	0.221	0	-0.131	0	0.753	0	-0.505	0
596	Neve	0.221	0	-0.131	0	0.753	0	-0.505	0
596	Vento pressione	0.221	0	-0.273	-0.084	0.753	0	-1.054	-0.324
596	Vento depressione	0.221	0	0.478	0.147	0.753	0	1.844	0.568
596	Pesi strutturali	0.753	0	-0.184	0	0.938	0	-0.229	0
596	Permanenti portati	0.753	0	-0.505	0	0.938	0	-0.629	0
596	Neve	0.753	0	-0.505	0	0.938	0	-0.629	0
596	Vento pressione	0.753	0	-1.054	-0.324	0.938	0	-1.313	-0.404
596	Vento depressione	0.753	0	1.844	0.568	0.938	0	2.297	0.707
596	Pesi strutturali	0.938	0	-0.229	0	1.25	0	-0.262	0
596	Permanenti portati	0.938	0	-0.629	0	1.25	0	-0.719	0
596	Neve	0.938	0	-0.629	0	1.25	0	-0.719	0
596	Vento pressione	0.938	0	-1.313	-0.404	1.25	0	-1.5	-0.462
596	Vento depressione	0.938	0	2.297	0.707	1.25	0	2.625	0.808
596	Pesi strutturali	1.25	0	-0.262	0	3.75	0	-0.262	0
596	Permanenti portati	1.25	0	-0.719	0	3.75	0	-0.719	0
596	Neve	1.25	0	-0.719	0	3.75	0	-0.719	0
596	Vento pressione	1.25	0	-1.5	-0.462	3.75	0	-1.5	-0.462
596	Vento depressione	1.25	0	2.625	0.808	3.75	0	2.625	0.808
597	Pesi strutturali	0	0	-0.262	0	2.5	0	-0.262	0
597	Permanenti portati	0	0	-0.719	0	2.5	0	-0.719	0
597	Neve	0	0	-0.719	0	2.5	0	-0.719	0
597	Vento pressione	0	0	-1.5	-0.462	2.5	0	-1.5	-0.462
597	Vento depressione	0	0	2.625	0.808	2.5	0	2.625	0.808
597	Pesi strutturali	2.5	0	-0.262	0	3.44	0	-0.163	0
597	Permanenti portati	2.5	0	-0.719	0	3.44	0	-0.449	0
597	Neve	2.5	0	-0.719	0	3.44	0	-0.449	0
597	Vento pressione	2.5	0	-1.5	-0.462	3.44	0	-0.936	-0.288
597	Vento depressione	2.5	0	2.625	0.808	3.44	0	1.638	0.505
597	Pesi strutturali	3.44	0	-0.166	0	3.5	0	-0.157	0
597	Permanenti portati	3.44	0	-0.457	0	3.5	0	-0.432	0
597	Neve	3.44	0	-0.457	0	3.5	0	-0.432	0
597	Vento pressione	3.44	0	-0.952	-0.293	3.5	0	-0.9	-0.277
597	Vento depressione	3.44	0	1.667	0.513	3.5	0	1.575	0.485
597	Pesi strutturali	3.5	0	-0.157	0	3.529	0	-0.154	0
597	Permanenti portati	3.5	0	-0.432	0	3.529	0	-0.423	0
597	Neve	3.5	0	-0.432	0	3.529	0	-0.423	0
597	Vento pressione	3.5	0	-0.9	-0.277	3.529	0	-0.883	-0.272
597	Vento depressione	3.5	0	1.575	0.485	3.529	0	1.545	0.476
597	Pesi strutturali	3.529	0	-0.154	0	3.609	0	-0.148	0
597	Permanenti portati	3.529	0	-0.423	0	3.609	0	-0.406	0
597	Neve	3.529	0	-0.423	0	3.609	0	-0.406	0
597	Vento pressione	3.529	0	-0.883	-0.272	3.609	0	-0.846	-0.261
597	Vento depressione	3.529	0	1.545	0.476	3.609	0	1.481	0.456
597	Pesi strutturali	3.609	0	-0.148	0	3.67	0	-0.139	0
597	Permanenti portati	3.609	0	-0.406	0	3.67	0	-0.383	0
597	Neve	3.609	0	-0.406	0	3.67	0	-0.383	0
597	Vento pressione	3.609	0	-0.846	-0.261	3.67	0	-0.798	-0.246
597	Vento depressione	3.609	0	1.481	0.456	3.67	0	1.397	0.43
597	Pesi strutturali	3.67	0	-0.139	0	3.75	0	-0.131	0
597	Permanenti portati	3.67	0	-0.383	0	3.75	0	-0.36	0
597	Neve	3.67	0	-0.383	0	3.75	0	-0.36	0
597	Vento pressione	3.67	0	-0.798	-0.246	3.75	0	-0.75	-0.231
597	Vento depressione	3.67	0	1.397	0.43	3.75	0	1.313	0.404
597	Pesi strutturali	3.75	0	-0.131	0	3.83	0	-0.139	0
597	Permanenti portati	3.75	0	-0.36	0	3.83	0	-0.383	0
597	Neve	3.75	0	-0.36	0	3.83	0	-0.383	0
597	Vento pressione	3.75	0	-0.75	-0.231	3.83	0	-0.798	-0.246
597	Vento depressione	3.75	0	1.313	0.404	3.83	0	1.397	0.43
597	Pesi strutturali	3.83	0	-0.139	0	3.891	0	-0.148	0
597	Permanenti portati	3.83	0	-0.383	0	3.891	0	-0.406	0
597	Neve	3.83	0	-0.383	0	3.891	0	-0.406	0
597	Vento pressione	3.83	0	-0.798	-0.246	3.891	0	-0.846	-0.261
597	Vento depressione	3.83	0	1.397	0.43	3.891	0	1.481	0.456
597	Pesi strutturali	3.891	0	-0.148	0	3.971	0	-0.154	0
597	Permanenti portati	3.891	0	-0.406	0	3.971	0	-0.423	0
597	Neve	3.891	0	-0.406	0	3.971	0	-0.423	0
597	Vento pressione	3.891	0	-0.846	-0.261	3.971	0	-0.883	-0.272
597	Vento depressione	3.891	0	1.481	0.456	3.971	0	1.545	0.476
597	Pesi strutturali	3.971	0	-0.148	0	4.727	0	-0.233	0
597	Permanenti portati	3.971	0	-0.406	0	4.727	0	-0.641	0
597	Neve	3.971	0	-0.406	0	4.727	0	-0.641	0
597	Vento pressione	3.971	0	-0.846	-0.261	4.727	0	-1.336	-0.411
597	Vento depressione	3.971	0	1.481	0.456	4.727	0	2.338	0.72
597	Pesi strutturali	4.727	0	-0.233	0	5	0	-0.262	0
597	Permanenti portati	4.727	0	-0.641	0	5	0	-0.719	0
597	Neve	4.727	0	-0.641	0	5	0	-0.719	0

Indice asta	Condizione	Posizione iniziale	F1 iniziale	F2 iniziale	F3 iniziale	Posizione finale	F1 finale	F2 finale	F3 finale
597	Vento pressione	4.727	0	-1.336	-0.411	5	0	-1.5	-0.462
597	Vento depressione	4.727	0	2.338	0.72	5	0	2.625	0.808
598	Pesi strutturali	0	0	-0.262	0	5	0	-0.262	0
598	Permanenti portati	0	0	-0.719	0	5	0	-0.719	0
598	Neve	0	0	-0.719	0	5	0	-0.719	0
598	Vento pressione	0	0	-1.5	-0.462	5	0	-1.5	-0.462
598	Vento depressione	0	0	2.625	0.808	5	0	2.625	0.808
599	Pesi strutturali	0	0	-0.262	0	0.273	0	-0.233	0
599	Permanenti portati	0	0	-0.719	0	0.273	0	-0.641	0
599	Neve	0	0	-0.719	0	0.273	0	-0.641	0
599	Vento pressione	0	0	-1.5	-0.462	0.273	0	-1.336	-0.411
599	Vento depressione	0	0	2.625	0.808	0.273	0	2.338	0.72
599	Pesi strutturali	0.273	0	-0.233	0	1.029	0	-0.148	0
599	Permanenti portati	0.273	0	-0.641	0	1.029	0	-0.406	0
599	Neve	0.273	0	-0.641	0	1.029	0	-0.406	0
599	Vento pressione	0.273	0	-1.336	-0.411	1.029	0	-0.846	-0.261
599	Vento depressione	0.273	0	2.338	0.72	1.029	0	1.481	0.456
599	Pesi strutturali	1.029	0	-0.154	0	1.109	0	-0.148	0
599	Permanenti portati	1.029	0	-0.423	0	1.109	0	-0.406	0
599	Neve	1.029	0	-0.423	0	1.109	0	-0.406	0
599	Vento pressione	1.029	0	-0.883	-0.272	1.109	0	-0.846	-0.261
599	Vento depressione	1.029	0	1.545	0.476	1.109	0	1.481	0.456
599	Pesi strutturali	1.109	0	-0.148	0	1.17	0	-0.139	0
599	Permanenti portati	1.109	0	-0.406	0	1.17	0	-0.383	0
599	Neve	1.109	0	-0.406	0	1.17	0	-0.383	0
599	Vento pressione	1.109	0	-0.846	-0.261	1.17	0	-0.798	-0.246
599	Vento depressione	1.109	0	1.481	0.456	1.17	0	1.397	0.43
599	Pesi strutturali	1.17	0	-0.139	0	1.25	0	-0.131	0
599	Permanenti portati	1.17	0	-0.383	0	1.25	0	-0.36	0
599	Neve	1.17	0	-0.383	0	1.25	0	-0.36	0
599	Vento pressione	1.17	0	-0.798	-0.246	1.25	0	-0.75	-0.231
599	Vento depressione	1.17	0	1.397	0.43	1.25	0	1.313	0.404
599	Pesi strutturali	1.25	0	-0.131	0	1.33	0	-0.139	0
599	Permanenti portati	1.25	0	-0.36	0	1.33	0	-0.383	0
599	Neve	1.25	0	-0.36	0	1.33	0	-0.383	0
599	Vento pressione	1.25	0	-0.75	-0.231	1.33	0	-0.798	-0.246
599	Vento depressione	1.25	0	1.313	0.404	1.33	0	1.397	0.43
599	Pesi strutturali	1.33	0	-0.139	0	1.391	0	-0.148	0
599	Permanenti portati	1.33	0	-0.383	0	1.391	0	-0.406	0
599	Neve	1.33	0	-0.383	0	1.391	0	-0.406	0
599	Vento pressione	1.33	0	-0.798	-0.246	1.391	0	-0.846	-0.261
599	Vento depressione	1.33	0	1.397	0.43	1.391	0	1.481	0.456
599	Pesi strutturali	1.391	0	-0.148	0	1.471	0	-0.154	0
599	Permanenti portati	1.391	0	-0.406	0	1.471	0	-0.423	0
599	Neve	1.391	0	-0.406	0	1.471	0	-0.423	0
599	Vento pressione	1.391	0	-0.846	-0.261	1.471	0	-0.883	-0.272
599	Vento depressione	1.391	0	1.481	0.456	1.471	0	1.545	0.476
599	Pesi strutturali	1.471	0	-0.154	0	1.5	0	-0.157	0
599	Permanenti portati	1.471	0	-0.423	0	1.5	0	-0.432	0
599	Neve	1.471	0	-0.423	0	1.5	0	-0.432	0
599	Vento pressione	1.471	0	-0.883	-0.272	1.5	0	-0.9	-0.277
599	Vento depressione	1.471	0	1.545	0.476	1.5	0	1.575	0.485
599	Pesi strutturali	1.5	0	-0.157	0	1.56	0	-0.166	0
599	Permanenti portati	1.5	0	-0.432	0	1.56	0	-0.457	0
599	Neve	1.5	0	-0.432	0	1.56	0	-0.457	0
599	Vento pressione	1.5	0	-0.9	-0.277	1.56	0	-0.952	-0.293
599	Vento depressione	1.5	0	1.575	0.485	1.56	0	1.667	0.513
599	Pesi strutturali	1.56	0	-0.163	0	2.5	0	-0.262	0
599	Permanenti portati	1.56	0	-0.449	0	2.5	0	-0.719	0
599	Neve	1.56	0	-0.449	0	2.5	0	-0.719	0
599	Vento pressione	1.56	0	-0.936	-0.288	2.5	0	-1.5	-0.462
599	Vento depressione	1.56	0	1.638	0.505	2.5	0	2.625	0.808
599	Pesi strutturali	2.5	0	-0.262	0	5	0	-0.262	0
599	Permanenti portati	2.5	0	-0.719	0	5	0	-0.719	0
599	Neve	2.5	0	-0.719	0	5	0	-0.719	0
599	Vento pressione	2.5	0	-1.5	-0.462	5	0	-1.5	-0.462
599	Vento depressione	2.5	0	2.625	0.808	5	0	2.625	0.808
600	Pesi strutturali	0	0	-0.262	0	5	0	-0.262	0
600	Permanenti portati	0	0	-0.719	0	5	0	-0.719	0
600	Neve	0	0	-0.719	0	5	0	-0.719	0
600	Vento pressione	0	0	-1.5	-0.462	5	0	-1.5	-0.462
600	Vento depressione	0	0	2.625	0.808	5	0	2.625	0.808
601	Pesi strutturali	0	0	-0.262	0	2.5	0	-0.262	0
601	Permanenti portati	0	0	-0.719	0	2.5	0	-0.719	0
601	Neve	0	0	-0.719	0	2.5	0	-0.719	0
601	Vento pressione	0	0	-1.5	-0.462	2.5	0	-1.5	-0.462
601	Vento depressione	0	0	2.625	0.808	2.5	0	2.625	0.808
601	Pesi strutturali	2.5	0	-0.262	0	3.44	0	-0.163	0
601	Permanenti portati	2.5	0	-0.719	0	3.44	0	-0.449	0
601	Neve	2.5	0	-0.719	0	3.44	0	-0.449	0
601	Vento pressione	2.5	0	-1.5	-0.462	3.44	0	-0.936	-0.288
601	Vento depressione	2.5	0	2.625	0.808	3.44	0	1.638	0.505
601	Pesi strutturali	3.44	0	-0.166	0	3.5	0	-0.157	0
601	Permanenti portati	3.44	0	-0.457	0	3.5	0	-0.432	0
601	Neve	3.44	0	-0.457	0	3.5	0	-0.432	0
601	Vento pressione	3.44	0	-0.952	-0.293	3.5	0	-0.9	-0.277
601	Vento depressione	3.44	0	1.667	0.513	3.5	0	1.575	0.485
601	Pesi strutturali	3.5	0	-0.157	0	3.529	0	-0.154	0
601	Permanenti portati	3.5	0	-0.432	0	3.529	0	-0.423	0
601	Neve	3.5	0	-0.432	0	3.529	0	-0.423	0
601	Vento pressione	3.5	0	-0.9	-0.277	3.529	0	-0.883	-0.272
601	Vento depressione	3.5	0	1.575	0.485	3.529	0	1.545	0.476
601	Pesi strutturali	3.529	0	-0.154	0	3.609	0	-0.148	0
601	Permanenti portati	3.529	0	-0.423	0	3.609	0	-0.406	0
601	Neve	3.529	0	-0.423	0	3.609	0	-0.406	0
601	Vento pressione	3.529	0	-0.883	-0.272	3.609	0	-0.846	-0.261
601	Vento depressione	3.529	0	1.545	0.476	3.609	0	1.481	0.456
601	Pesi strutturali	3.609	0	-0.148	0	3.67	0	-0.139	0

Indice asta	Condizione	Posizione iniziale	F1 iniziale	F2 iniziale	F3 iniziale	Posizione finale	F1 finale	F2 finale	F3 finale
601	Permanenti portati	3.609	0	-0.406	0	3.67	0	-0.383	0
601	Neve	3.609	0	-0.406	0	3.67	0	-0.383	0
601	Vento pressione	3.609	0	-0.846	-0.261	3.67	0	-0.798	-0.246
601	Vento depressione	3.609	0	1.481	0.456	3.67	0	1.397	0.43
601	Pesi strutturali	3.67	0	-0.139	0	3.75	0	-0.131	0
601	Permanenti portati	3.67	0	-0.383	0	3.75	0	-0.36	0
601	Neve	3.67	0	-0.383	0	3.75	0	-0.36	0
601	Vento pressione	3.67	0	-0.798	-0.246	3.75	0	-0.75	-0.231
601	Vento depressione	3.67	0	1.397	0.43	3.75	0	1.313	0.404
601	Pesi strutturali	3.75	0	-0.131	0	3.83	0	-0.139	0
601	Permanenti portati	3.75	0	-0.36	0	3.83	0	-0.383	0
601	Neve	3.75	0	-0.36	0	3.83	0	-0.383	0
601	Vento pressione	3.75	0	-0.75	-0.231	3.83	0	-0.798	-0.246
601	Vento depressione	3.75	0	1.313	0.404	3.83	0	1.397	0.43
601	Pesi strutturali	3.83	0	-0.139	0	3.891	0	-0.148	0
601	Permanenti portati	3.83	0	-0.383	0	3.891	0	-0.406	0
601	Neve	3.83	0	-0.383	0	3.891	0	-0.406	0
601	Vento pressione	3.83	0	-0.798	-0.246	3.891	0	-0.846	-0.261
601	Vento depressione	3.83	0	1.397	0.43	3.891	0	1.481	0.456
601	Pesi strutturali	3.891	0	-0.148	0	3.971	0	-0.154	0
601	Permanenti portati	3.891	0	-0.406	0	3.971	0	-0.423	0
601	Neve	3.891	0	-0.406	0	3.971	0	-0.423	0
601	Vento pressione	3.891	0	-0.846	-0.261	3.971	0	-0.883	-0.272
601	Vento depressione	3.891	0	1.481	0.456	3.971	0	1.545	0.476
601	Pesi strutturali	3.971	0	-0.148	0	4.727	0	-0.233	0
601	Permanenti portati	3.971	0	-0.406	0	4.727	0	-0.641	0
601	Neve	3.971	0	-0.406	0	4.727	0	-0.641	0
601	Vento pressione	3.971	0	-0.846	-0.261	4.727	0	-1.336	-0.411
601	Vento depressione	3.971	0	1.481	0.456	4.727	0	2.338	0.72
601	Pesi strutturali	4.727	0	-0.233	0	5	0	-0.262	0
601	Permanenti portati	4.727	0	-0.641	0	5	0	-0.719	0
601	Neve	4.727	0	-0.641	0	5	0	-0.719	0
601	Vento pressione	4.727	0	-1.336	-0.411	5	0	-1.5	-0.462
601	Vento depressione	4.727	0	2.338	0.72	5	0	2.625	0.808
602	Pesi strutturali	0	0	-0.262	0	5	0	-0.262	0
602	Permanenti portati	0	0	-0.719	0	5	0	-0.719	0
602	Neve	0	0	-0.719	0	5	0	-0.719	0
602	Vento pressione	0	0	-1.5	-0.462	5	0	-1.5	-0.462
602	Vento depressione	0	0	2.625	0.808	5	0	2.625	0.808
603	Pesi strutturali	0	0	-0.262	0	5	0	-0.262	0
603	Permanenti portati	0	0	-0.719	0	5	0	-0.719	0
603	Neve	0	0	-0.719	0	5	0	-0.719	0
603	Vento pressione	0	0	-1.5	-0.462	5	0	-1.5	-0.462
603	Vento depressione	0	0	2.625	0.808	5	0	2.625	0.808
604	Pesi strutturali	0	0	-0.262	0	0.273	0	-0.233	0
604	Permanenti portati	0	0	-0.719	0	0.273	0	-0.641	0
604	Neve	0	0	-0.719	0	0.273	0	-0.641	0
604	Vento pressione	0	0	-1.5	-0.462	0.273	0	-1.336	-0.411
604	Vento depressione	0	0	2.625	0.808	0.273	0	2.338	0.72
604	Pesi strutturali	0.273	0	-0.233	0	1.029	0	-0.148	0
604	Permanenti portati	0.273	0	-0.641	0	1.029	0	-0.406	0
604	Neve	0.273	0	-0.641	0	1.029	0	-0.406	0
604	Vento pressione	0.273	0	-1.336	-0.411	1.029	0	-0.846	-0.261
604	Vento depressione	0.273	0	2.338	0.72	1.029	0	1.481	0.456
604	Pesi strutturali	1.029	0	-0.154	0	1.109	0	-0.148	0
604	Permanenti portati	1.029	0	-0.423	0	1.109	0	-0.406	0
604	Neve	1.029	0	-0.423	0	1.109	0	-0.406	0
604	Vento pressione	1.029	0	-0.883	-0.272	1.109	0	-0.846	-0.261
604	Vento depressione	1.029	0	1.545	0.476	1.109	0	1.481	0.456
604	Pesi strutturali	1.109	0	-0.148	0	1.17	0	-0.139	0
604	Permanenti portati	1.109	0	-0.406	0	1.17	0	-0.383	0
604	Neve	1.109	0	-0.406	0	1.17	0	-0.383	0
604	Vento pressione	1.109	0	-0.846	-0.261	1.17	0	-0.798	-0.246
604	Vento depressione	1.109	0	1.481	0.456	1.17	0	1.397	0.43
604	Pesi strutturali	1.17	0	-0.139	0	1.25	0	-0.131	0
604	Permanenti portati	1.17	0	-0.383	0	1.25	0	-0.36	0
604	Neve	1.17	0	-0.383	0	1.25	0	-0.36	0
604	Vento pressione	1.17	0	-0.798	-0.246	1.25	0	-0.75	-0.231
604	Vento depressione	1.17	0	1.397	0.43	1.25	0	1.313	0.404
604	Pesi strutturali	1.25	0	-0.131	0	1.33	0	-0.139	0
604	Permanenti portati	1.25	0	-0.36	0	1.33	0	-0.383	0
604	Neve	1.25	0	-0.36	0	1.33	0	-0.383	0
604	Vento pressione	1.25	0	-0.75	-0.231	1.33	0	-0.798	-0.246
604	Vento depressione	1.25	0	1.313	0.404	1.33	0	1.397	0.43
604	Pesi strutturali	1.33	0	-0.139	0	1.391	0	-0.148	0
604	Permanenti portati	1.33	0	-0.383	0	1.391	0	-0.406	0
604	Neve	1.33	0	-0.383	0	1.391	0	-0.406	0
604	Vento pressione	1.33	0	-0.798	-0.246	1.391	0	-0.846	-0.261
604	Vento depressione	1.33	0	1.397	0.43	1.391	0	1.481	0.456
604	Pesi strutturali	1.391	0	-0.148	0	1.471	0	-0.154	0
604	Permanenti portati	1.391	0	-0.406	0	1.471	0	-0.423	0
604	Neve	1.391	0	-0.406	0	1.471	0	-0.423	0
604	Vento pressione	1.391	0	-0.846	-0.261	1.471	0	-0.883	-0.272
604	Vento depressione	1.391	0	1.481	0.456	1.471	0	1.545	0.476
604	Pesi strutturali	1.471	0	-0.154	0	1.5	0	-0.157	0
604	Permanenti portati	1.471	0	-0.423	0	1.5	0	-0.432	0
604	Neve	1.471	0	-0.423	0	1.5	0	-0.432	0
604	Vento pressione	1.471	0	-0.883	-0.272	1.5	0	-0.9	-0.277
604	Vento depressione	1.471	0	1.545	0.476	1.5	0	1.575	0.485
604	Pesi strutturali	1.5	0	-0.157	0	1.56	0	-0.166	0
604	Permanenti portati	1.5	0	-0.432	0	1.56	0	-0.457	0
604	Neve	1.5	0	-0.432	0	1.56	0	-0.457	0
604	Vento pressione	1.5	0	-0.9	-0.277	1.56	0	-0.952	-0.293
604	Vento depressione	1.5	0	1.575	0.485	1.56	0	1.667	0.513
604	Pesi strutturali	1.56	0	-0.163	0	2.5	0	-0.262	0
604	Permanenti portati	1.56	0	-0.449	0	2.5	0	-0.719	0
604	Neve	1.56	0	-0.449	0	2.5	0	-0.719	0
604	Vento pressione	1.56	0	-0.936	-0.288	2.5	0	-1.5	-0.462

Indice asta	Condizione	Posizione iniziale	F1 iniziale	F2 iniziale	F3 iniziale	Posizione finale	F1 finale	F2 finale	F3 finale
604	Vento depressione	1.56	0	1.638	0.505	2.5	0	2.625	0.808
604	Pesi strutturali	2.5	0	-0.262	0	5	0	-0.262	0
604	Permanenti portati	2.5	0	-0.719	0	5	0	-0.719	0
604	Neve	2.5	0	-0.719	0	5	0	-0.719	0
604	Vento pressione	2.5	0	-1.5	-0.462	5	0	-1.5	-0.462
604	Vento depressione	2.5	0	2.625	0.808	5	0	2.625	0.808
605	Pesi strutturali	0	0	-0.262	0	5	0	-0.262	0
605	Permanenti portati	0	0	-0.719	0	5	0	-0.719	0
605	Neve	0	0	-0.719	0	5	0	-0.719	0
605	Vento pressione	0	0	-1.5	-0.462	5	0	-1.5	-0.462
605	Vento depressione	0	0	2.625	0.808	5	0	2.625	0.808
606	Pesi strutturali	0	0	-0.262	0	2.5	0	-0.262	0
606	Permanenti portati	0	0	-0.719	0	2.5	0	-0.719	0
606	Neve	0	0	-0.719	0	2.5	0	-0.719	0
606	Vento pressione	0	0	-1.5	-0.462	2.5	0	-1.5	-0.462
606	Vento depressione	0	0	2.625	0.808	2.5	0	2.625	0.808
606	Pesi strutturali	2.5	0	-0.262	0	3.44	0	-0.163	0
606	Permanenti portati	2.5	0	-0.719	0	3.44	0	-0.449	0
606	Neve	2.5	0	-0.719	0	3.44	0	-0.449	0
606	Vento pressione	2.5	0	-1.5	-0.462	3.44	0	-0.936	-0.288
606	Vento depressione	2.5	0	2.625	0.808	3.44	0	1.638	0.505
606	Pesi strutturali	3.44	0	-0.166	0	3.5	0	-0.157	0
606	Permanenti portati	3.44	0	-0.457	0	3.5	0	-0.432	0
606	Neve	3.44	0	-0.457	0	3.5	0	-0.432	0
606	Vento pressione	3.44	0	-0.952	-0.293	3.5	0	-0.9	-0.277
606	Vento depressione	3.44	0	1.667	0.513	3.5	0	1.575	0.485
606	Pesi strutturali	3.5	0	-0.157	0	3.529	0	-0.154	0
606	Permanenti portati	3.5	0	-0.432	0	3.529	0	-0.423	0
606	Neve	3.5	0	-0.432	0	3.529	0	-0.423	0
606	Vento pressione	3.5	0	-0.9	-0.277	3.529	0	-0.883	-0.272
606	Vento depressione	3.5	0	1.575	0.485	3.529	0	1.545	0.476
606	Pesi strutturali	3.529	0	-0.154	0	3.609	0	-0.148	0
606	Permanenti portati	3.529	0	-0.423	0	3.609	0	-0.406	0
606	Neve	3.529	0	-0.423	0	3.609	0	-0.406	0
606	Vento pressione	3.529	0	-0.883	-0.272	3.609	0	-0.846	-0.261
606	Vento depressione	3.529	0	1.545	0.476	3.609	0	1.481	0.456
606	Pesi strutturali	3.609	0	-0.148	0	3.67	0	-0.139	0
606	Permanenti portati	3.609	0	-0.406	0	3.67	0	-0.383	0
606	Neve	3.609	0	-0.406	0	3.67	0	-0.383	0
606	Vento pressione	3.609	0	-0.846	-0.261	3.67	0	-0.798	-0.246
606	Vento depressione	3.609	0	1.481	0.456	3.67	0	1.397	0.43
606	Pesi strutturali	3.67	0	-0.139	0	3.75	0	-0.131	0
606	Permanenti portati	3.67	0	-0.383	0	3.75	0	-0.36	0
606	Neve	3.67	0	-0.383	0	3.75	0	-0.36	0
606	Vento pressione	3.67	0	-0.798	-0.246	3.75	0	-0.75	-0.231
606	Vento depressione	3.67	0	1.397	0.43	3.75	0	1.313	0.404
606	Pesi strutturali	3.75	0	-0.131	0	3.83	0	-0.139	0
606	Permanenti portati	3.75	0	-0.36	0	3.83	0	-0.383	0
606	Neve	3.75	0	-0.36	0	3.83	0	-0.383	0
606	Vento pressione	3.75	0	-0.75	-0.231	3.83	0	-0.798	-0.246
606	Vento depressione	3.75	0	1.313	0.404	3.83	0	1.397	0.43
606	Pesi strutturali	3.83	0	-0.139	0	3.891	0	-0.148	0
606	Permanenti portati	3.83	0	-0.383	0	3.891	0	-0.406	0
606	Neve	3.83	0	-0.383	0	3.891	0	-0.406	0
606	Vento pressione	3.83	0	-0.798	-0.246	3.891	0	-0.846	-0.261
606	Vento depressione	3.83	0	1.397	0.43	3.891	0	1.481	0.456
606	Pesi strutturali	3.891	0	-0.148	0	3.971	0	-0.154	0
606	Permanenti portati	3.891	0	-0.406	0	3.971	0	-0.423	0
606	Neve	3.891	0	-0.406	0	3.971	0	-0.423	0
606	Vento pressione	3.891	0	-0.846	-0.261	3.971	0	-0.883	-0.272
606	Vento depressione	3.891	0	1.481	0.456	3.971	0	1.545	0.476
606	Pesi strutturali	3.971	0	-0.148	0	4.727	0	-0.233	0
606	Permanenti portati	3.971	0	-0.406	0	4.727	0	-0.641	0
606	Neve	3.971	0	-0.406	0	4.727	0	-0.641	0
606	Vento pressione	3.971	0	-0.846	-0.261	4.727	0	-1.336	-0.411
606	Vento depressione	3.971	0	1.481	0.456	4.727	0	2.338	0.72
606	Pesi strutturali	4.727	0	-0.233	0	5	0	-0.262	0
606	Permanenti portati	4.727	0	-0.641	0	5	0	-0.719	0
606	Neve	4.727	0	-0.641	0	5	0	-0.719	0
606	Vento pressione	4.727	0	-1.336	-0.411	5	0	-1.5	-0.462
606	Vento depressione	4.727	0	2.338	0.72	5	0	2.625	0.808
607	Pesi strutturali	0	0	-0.262	0	3.75	0	-0.262	0
607	Permanenti portati	0	0	-0.719	0	3.75	0	-0.719	0
607	Neve	0	0	-0.719	0	3.75	0	-0.719	0
607	Vento pressione	0	0	-1.5	-0.462	3.75	0	-1.5	-0.462
607	Vento depressione	0	0	2.625	0.808	3.75	0	2.625	0.808
608	Pesi strutturali	0	0	-0.262	0	0.221	0	-0.231	0
608	Permanenti portati	0	0	-0.719	0	0.221	0	-0.634	0
608	Neve	0	0	-0.719	0	0.221	0	-0.634	0
608	Vento pressione	0	0	-1.5	-0.462	0.221	0	-1.323	-0.407
608	Vento depressione	0	0	2.625	0.808	0.221	0	2.315	0.713
608	Pesi strutturali	0.221	0	-0.231	0	0.753	0	-0.148	0
608	Permanenti portati	0.221	0	-0.634	0	0.753	0	-0.406	0
608	Neve	0.221	0	-0.634	0	0.753	0	-0.406	0
608	Vento pressione	0.221	0	-1.323	-0.407	0.753	0	-0.846	-0.261
608	Vento depressione	0.221	0	2.315	0.713	0.753	0	1.481	0.456
608	Pesi strutturali	0.753	0	-0.157	0	0.813	0	-0.148	0
608	Permanenti portati	0.753	0	-0.431	0	0.813	0	-0.406	0
608	Neve	0.753	0	-0.431	0	0.813	0	-0.406	0
608	Vento pressione	0.753	0	-0.898	-0.277	0.813	0	-0.846	-0.261
608	Vento depressione	0.753	0	1.572	0.484	0.813	0	1.481	0.456
608	Pesi strutturali	0.813	0	-0.148	0	0.878	0	-0.139	0
608	Permanenti portati	0.813	0	-0.406	0	0.878	0	-0.383	0
608	Neve	0.813	0	-0.406	0	0.878	0	-0.383	0
608	Vento pressione	0.813	0	-0.846	-0.261	0.878	0	-0.798	-0.246
608	Vento depressione	0.813	0	1.481	0.456	0.878	0	1.397	0.43
608	Pesi strutturali	0.878	0	-0.139	0	0.938	0	-0.131	0
608	Permanenti portati	0.878	0	-0.383	0	0.938	0	-0.36	0

Indice asta	Condizione	Posizione iniziale	F1 iniziale	F2 iniziale	F3 iniziale	Posizione finale	F1 finale	F2 finale	F3 finale
608	Neve	0.878	0	-0.383	0	0.938	0	-0.36	0
608	Vento pressione	0.878	0	-0.798	-0.246	0.938	0	-0.75	-0.231
608	Vento depressione	0.878	0	1.397	0.43	0.938	0	1.313	0.404
608	Pesi strutturali	0.938	0	-0.131	0	1.029	0	-0.144	0
608	Permanenti portati	0.938	0	-0.36	0	1.029	0	-0.395	0
608	Neve	0.938	0	-0.36	0	1.029	0	-0.395	0
608	Vento pressione	0.938	0	-0.75	-0.231	1.029	0	-0.823	-0.253
608	Vento depressione	0.938	0	1.313	0.404	1.029	0	1.44	0.444
608	Pesi strutturali	1.029	0	-0.144	0	1.063	0	-0.148	0
608	Permanenti portati	1.029	0	-0.395	0	1.063	0	-0.406	0
608	Neve	1.029	0	-0.395	0	1.063	0	-0.406	0
608	Vento pressione	1.029	0	-0.823	-0.253	1.063	0	-0.846	-0.261
608	Vento depressione	1.029	0	1.44	0.444	1.063	0	1.481	0.456
608	Pesi strutturali	1.063	0	-0.148	0	1.123	0	-0.157	0
608	Permanenti portati	1.063	0	-0.406	0	1.123	0	-0.431	0
608	Neve	1.063	0	-0.406	0	1.123	0	-0.431	0
608	Vento pressione	1.063	0	-0.846	-0.261	1.123	0	-0.898	-0.277
608	Vento depressione	1.063	0	1.481	0.456	1.123	0	1.572	0.484
608	Pesi strutturali	1.123	0	-0.157	0	1.875	0	-0.262	0
608	Permanenti portati	1.123	0	-0.431	0	1.875	0	-0.719	0
608	Neve	1.123	0	-0.431	0	1.875	0	-0.719	0
608	Vento pressione	1.123	0	-0.898	-0.277	1.875	0	-1.5	-0.462
608	Vento depressione	1.123	0	1.572	0.484	1.875	0	2.625	0.808
608	Pesi strutturali	1.875	0	-0.262	0	3.75	0	-0.262	0
608	Permanenti portati	1.875	0	-0.719	0	3.75	0	-0.719	0
608	Neve	1.875	0	-0.719	0	3.75	0	-0.719	0
608	Vento pressione	1.875	0	-1.5	-0.462	3.75	0	-1.5	-0.462
608	Vento depressione	1.875	0	2.625	0.808	3.75	0	2.625	0.808
609	Pesi strutturali	0	0	-0.262	0	1.25	0	-0.262	0
609	Permanenti portati	0	0	-0.719	0	1.25	0	-0.719	0
609	Neve	0	0	-0.719	0	1.25	0	-0.719	0
609	Vento pressione	0	0	-1.5	-0.462	1.25	0	-1.5	-0.462
609	Vento depressione	0	0	2.625	0.808	1.25	0	2.625	0.808
609	Pesi strutturali	1.25	0	-0.262	0	2.279	0	-0.154	0
609	Permanenti portati	1.25	0	-0.719	0	2.279	0	-0.423	0
609	Neve	1.25	0	-0.719	0	2.279	0	-0.423	0
609	Vento pressione	1.25	0	-1.5	-0.462	2.279	0	-0.883	-0.272
609	Vento depressione	1.25	0	2.625	0.808	2.279	0	1.545	0.476
609	Pesi strutturali	2.279	0	-0.154	0	2.359	0	-0.148	0
609	Permanenti portati	2.279	0	-0.423	0	2.359	0	-0.406	0
609	Neve	2.279	0	-0.423	0	2.359	0	-0.406	0
609	Vento pressione	2.279	0	-0.883	-0.272	2.359	0	-0.846	-0.261
609	Vento depressione	2.279	0	1.545	0.476	2.359	0	1.481	0.456
609	Pesi strutturali	2.359	0	-0.148	0	2.42	0	-0.139	0
609	Permanenti portati	2.359	0	-0.406	0	2.42	0	-0.383	0
609	Neve	2.359	0	-0.406	0	2.42	0	-0.383	0
609	Vento pressione	2.359	0	-0.846	-0.261	2.42	0	-0.798	-0.246
609	Vento depressione	2.359	0	1.481	0.456	2.42	0	1.397	0.43
609	Pesi strutturali	2.42	0	-0.139	0	2.5	0	-0.131	0
609	Permanenti portati	2.42	0	-0.383	0	2.5	0	-0.36	0
609	Neve	2.42	0	-0.383	0	2.5	0	-0.36	0
609	Vento pressione	2.42	0	-0.798	-0.246	2.5	0	-0.75	-0.231
609	Vento depressione	2.42	0	1.397	0.43	2.5	0	1.313	0.404
609	Pesi strutturali	2.5	0	-0.131	0	2.58	0	-0.139	0
609	Permanenti portati	2.5	0	-0.36	0	2.58	0	-0.383	0
609	Neve	2.5	0	-0.36	0	2.58	0	-0.383	0
609	Vento pressione	2.5	0	-0.75	-0.231	2.58	0	-0.798	-0.246
609	Vento depressione	2.5	0	1.313	0.404	2.58	0	1.397	0.43
609	Pesi strutturali	2.58	0	-0.139	0	2.641	0	-0.148	0
609	Permanenti portati	2.58	0	-0.383	0	2.641	0	-0.406	0
609	Neve	2.58	0	-0.383	0	2.641	0	-0.406	0
609	Vento pressione	2.58	0	-0.798	-0.246	2.641	0	-0.846	-0.261
609	Vento depressione	2.58	0	1.397	0.43	2.641	0	1.481	0.456
609	Pesi strutturali	2.641	0	-0.148	0	2.721	0	-0.154	0
609	Permanenti portati	2.641	0	-0.406	0	2.721	0	-0.423	0
609	Neve	2.641	0	-0.406	0	2.721	0	-0.423	0
609	Vento pressione	2.641	0	-0.846	-0.261	2.721	0	-0.883	-0.272
609	Vento depressione	2.641	0	1.481	0.456	2.721	0	1.545	0.476
609	Pesi strutturali	2.721	0	-0.148	0	3.06	0	-0.189	0
609	Permanenti portati	2.721	0	-0.406	0	3.06	0	-0.521	0
609	Neve	2.721	0	-0.406	0	3.06	0	-0.521	0
609	Vento pressione	2.721	0	-0.846	-0.261	3.06	0	-1.086	-0.334
609	Vento depressione	2.721	0	1.481	0.456	3.06	0	1.901	0.585
609	Pesi strutturali	3.06	0	-0.189	0	3.75	0	-0.262	0
609	Permanenti portati	3.06	0	-0.521	0	3.75	0	-0.719	0
609	Neve	3.06	0	-0.521	0	3.75	0	-0.719	0
609	Vento pressione	3.06	0	-1.086	-0.334	3.75	0	-1.5	-0.462
609	Vento depressione	3.06	0	1.901	0.585	3.75	0	2.625	0.808
609	Pesi strutturali	3.75	0	-0.262	0	5	0	-0.262	0
609	Permanenti portati	3.75	0	-0.719	0	5	0	-0.719	0
609	Neve	3.75	0	-0.719	0	5	0	-0.719	0
609	Vento pressione	3.75	0	-1.5	-0.462	5	0	-1.5	-0.462
609	Vento depressione	3.75	0	2.625	0.808	5	0	2.625	0.808
610	Pesi strutturali	0	0	-0.262	0	5	0	-0.262	0
610	Permanenti portati	0	0	-0.719	0	5	0	-0.719	0
610	Neve	0	0	-0.719	0	5	0	-0.719	0
610	Vento pressione	0	0	-1.5	-0.462	5	0	-1.5	-0.462
610	Vento depressione	0	0	2.625	0.808	5	0	2.625	0.808
611	Pesi strutturali	0	0	-0.262	0	1.25	0	-0.262	0
611	Permanenti portati	0	0	-0.719	0	1.25	0	-0.719	0
611	Neve	0	0	-0.719	0	1.25	0	-0.719	0
611	Vento pressione	0	0	-1.5	-0.462	1.25	0	-1.5	-0.462
611	Vento depressione	0	0	2.625	0.808	1.25	0	2.625	0.808
611	Pesi strutturali	1.25	0	-0.262	0	1.94	0	-0.189	0
611	Permanenti portati	1.25	0	-0.719	0	1.94	0	-0.521	0
611	Neve	1.25	0	-0.719	0	1.94	0	-0.521	0
611	Vento pressione	1.25	0	-1.5	-0.462	1.94	0	-1.086	-0.334
611	Vento depressione	1.25	0	2.625	0.808	1.94	0	1.901	0.585

Indice asta	Condizione	Posizione iniziale	F1 iniziale	F2 iniziale	F3 iniziale	Posizione finale	F1 finale	F2 finale	F3 finale
611	Pesi strutturali	1.94	0	-0.189	0	2.279	0	-0.148	0
611	Permanenti portati	1.94	0	-0.521	0	2.279	0	-0.406	0
611	Neve	1.94	0	-0.521	0	2.279	0	-0.406	0
611	Vento pressione	1.94	0	-1.086	-0.334	2.279	0	-0.846	-0.261
611	Vento depressione	1.94	0	1.901	0.585	2.279	0	1.481	0.456
611	Pesi strutturali	2.279	0	-0.154	0	2.359	0	-0.148	0
611	Permanenti portati	2.279	0	-0.423	0	2.359	0	-0.406	0
611	Neve	2.279	0	-0.423	0	2.359	0	-0.406	0
611	Vento pressione	2.279	0	-0.883	-0.272	2.359	0	-0.846	-0.261
611	Vento depressione	2.279	0	1.545	0.476	2.359	0	1.481	0.456
611	Pesi strutturali	2.359	0	-0.148	0	2.42	0	-0.139	0
611	Permanenti portati	2.359	0	-0.406	0	2.42	0	-0.383	0
611	Neve	2.359	0	-0.406	0	2.42	0	-0.383	0
611	Vento pressione	2.359	0	-0.846	-0.261	2.42	0	-0.798	-0.246
611	Vento depressione	2.359	0	1.481	0.456	2.42	0	1.397	0.43
611	Pesi strutturali	2.42	0	-0.139	0	2.5	0	-0.131	0
611	Permanenti portati	2.42	0	-0.383	0	2.5	0	-0.36	0
611	Neve	2.42	0	-0.383	0	2.5	0	-0.36	0
611	Vento pressione	2.42	0	-0.798	-0.246	2.5	0	-0.75	-0.231
611	Vento depressione	2.42	0	1.397	0.43	2.5	0	1.313	0.404
611	Pesi strutturali	2.5	0	-0.131	0	2.58	0	-0.139	0
611	Permanenti portati	2.5	0	-0.36	0	2.58	0	-0.383	0
611	Neve	2.5	0	-0.36	0	2.58	0	-0.383	0
611	Vento pressione	2.5	0	-0.75	-0.231	2.58	0	-0.798	-0.246
611	Vento depressione	2.5	0	1.313	0.404	2.58	0	1.397	0.43
611	Pesi strutturali	2.58	0	-0.139	0	2.641	0	-0.148	0
611	Permanenti portati	2.58	0	-0.383	0	2.641	0	-0.406	0
611	Neve	2.58	0	-0.383	0	2.641	0	-0.406	0
611	Vento pressione	2.58	0	-0.798	-0.246	2.641	0	-0.846	-0.261
611	Vento depressione	2.58	0	1.397	0.43	2.641	0	1.481	0.456
611	Pesi strutturali	2.641	0	-0.148	0	2.721	0	-0.154	0
611	Permanenti portati	2.641	0	-0.406	0	2.721	0	-0.423	0
611	Neve	2.641	0	-0.406	0	2.721	0	-0.423	0
611	Vento pressione	2.641	0	-0.846	-0.261	2.721	0	-0.883	-0.272
611	Vento depressione	2.641	0	1.481	0.456	2.721	0	1.545	0.476
611	Pesi strutturali	2.721	0	-0.154	0	3.75	0	-0.262	0
611	Permanenti portati	2.721	0	-0.423	0	3.75	0	-0.719	0
611	Neve	2.721	0	-0.423	0	3.75	0	-0.719	0
611	Vento pressione	2.721	0	-0.883	-0.272	3.75	0	-1.5	-0.462
611	Vento depressione	2.721	0	1.545	0.476	3.75	0	2.625	0.808
611	Pesi strutturali	3.75	0	-0.262	0	5	0	-0.262	0
611	Permanenti portati	3.75	0	-0.719	0	5	0	-0.719	0
611	Neve	3.75	0	-0.719	0	5	0	-0.719	0
611	Vento pressione	3.75	0	-1.5	-0.462	5	0	-1.5	-0.462
611	Vento depressione	3.75	0	2.625	0.808	5	0	2.625	0.808
612	Pesi strutturali	0	0	-0.262	0	5	0	-0.262	0
612	Permanenti portati	0	0	-0.719	0	5	0	-0.719	0
612	Neve	0	0	-0.719	0	5	0	-0.719	0
612	Vento pressione	0	0	-1.5	-0.462	5	0	-1.5	-0.462
612	Vento depressione	0	0	2.625	0.808	5	0	2.625	0.808
613	Pesi strutturali	0	0	-0.262	0	1.25	0	-0.262	0
613	Permanenti portati	0	0	-0.719	0	1.25	0	-0.719	0
613	Neve	0	0	-0.719	0	1.25	0	-0.719	0
613	Vento pressione	0	0	-1.5	-0.462	1.25	0	-1.5	-0.462
613	Vento depressione	0	0	2.625	0.808	1.25	0	2.625	0.808
613	Pesi strutturali	1.25	0	-0.262	0	2.279	0	-0.154	0
613	Permanenti portati	1.25	0	-0.719	0	2.279	0	-0.423	0
613	Neve	1.25	0	-0.719	0	2.279	0	-0.423	0
613	Vento pressione	1.25	0	-1.5	-0.462	2.279	0	-0.883	-0.272
613	Vento depressione	1.25	0	2.625	0.808	2.279	0	1.545	0.476
613	Pesi strutturali	2.279	0	-0.154	0	2.359	0	-0.148	0
613	Permanenti portati	2.279	0	-0.423	0	2.359	0	-0.406	0
613	Neve	2.279	0	-0.423	0	2.359	0	-0.406	0
613	Vento pressione	2.279	0	-0.883	-0.272	2.359	0	-0.846	-0.261
613	Vento depressione	2.279	0	1.545	0.476	2.359	0	1.481	0.456
613	Pesi strutturali	2.359	0	-0.148	0	2.42	0	-0.139	0
613	Permanenti portati	2.359	0	-0.406	0	2.42	0	-0.383	0
613	Neve	2.359	0	-0.406	0	2.42	0	-0.383	0
613	Vento pressione	2.359	0	-0.846	-0.261	2.42	0	-0.798	-0.246
613	Vento depressione	2.359	0	1.481	0.456	2.42	0	1.397	0.43
613	Pesi strutturali	2.42	0	-0.139	0	2.5	0	-0.131	0
613	Permanenti portati	2.42	0	-0.383	0	2.5	0	-0.36	0
613	Neve	2.42	0	-0.383	0	2.5	0	-0.36	0
613	Vento pressione	2.42	0	-0.798	-0.246	2.5	0	-0.75	-0.231
613	Vento depressione	2.42	0	1.397	0.43	2.5	0	1.313	0.404
613	Pesi strutturali	2.5	0	-0.131	0	2.58	0	-0.139	0
613	Permanenti portati	2.5	0	-0.36	0	2.58	0	-0.383	0
613	Neve	2.5	0	-0.36	0	2.58	0	-0.383	0
613	Vento pressione	2.5	0	-0.75	-0.231	2.58	0	-0.798	-0.246
613	Vento depressione	2.5	0	1.313	0.404	2.58	0	1.397	0.43
613	Pesi strutturali	2.58	0	-0.139	0	2.641	0	-0.148	0
613	Permanenti portati	2.58	0	-0.383	0	2.641	0	-0.406	0
613	Neve	2.58	0	-0.383	0	2.641	0	-0.406	0
613	Vento pressione	2.58	0	-0.798	-0.246	2.641	0	-0.846	-0.261
613	Vento depressione	2.58	0	1.397	0.43	2.641	0	1.481	0.456
613	Pesi strutturali	2.641	0	-0.148	0	2.721	0	-0.154	0
613	Permanenti portati	2.641	0	-0.406	0	2.721	0	-0.423	0
613	Neve	2.641	0	-0.406	0	2.721	0	-0.423	0
613	Vento pressione	2.641	0	-0.846	-0.261	2.721	0	-0.883	-0.272
613	Vento depressione	2.641	0	1.481	0.456	2.721	0	1.545	0.476
613	Pesi strutturali	2.721	0	-0.148	0	3.06	0	-0.189	0
613	Permanenti portati	2.721	0	-0.406	0	3.06	0	-0.521	0
613	Neve	2.721	0	-0.406	0	3.06	0	-0.521	0
613	Vento pressione	2.721	0	-0.846	-0.261	3.06	0	-1.086	-0.334
613	Vento depressione	2.721	0	1.481	0.456	3.06	0	1.901	0.585
613	Pesi strutturali	3.06	0	-0.189	0	3.75	0	-0.262	0
613	Permanenti portati	3.06	0	-0.521	0	3.75	0	-0.719	0
613	Neve	3.06	0	-0.521	0	3.75	0	-0.719	0

Indice asta	Condizione	Posizione iniziale	F1 iniziale	F2 iniziale	F3 iniziale	Posizione finale	F1 finale	F2 finale	F3 finale
613	Vento pressione	3.06	0	-1.086	-0.334	3.75	0	-1.5	-0.462
613	Vento depressione	3.06	0	1.901	0.585	3.75	0	2.625	0.808
613	Pesi strutturali	3.75	0	-0.262	0	5	0	-0.262	0
613	Permanenti portati	3.75	0	-0.719	0	5	0	-0.719	0
613	Neve	3.75	0	-0.719	0	5	0	-0.719	0
613	Vento pressione	3.75	0	-1.5	-0.462	5	0	-1.5	-0.462
613	Vento depressione	3.75	0	2.625	0.808	5	0	2.625	0.808
614	Pesi strutturali	0	0	-0.262	0	5	0	-0.262	0
614	Permanenti portati	0	0	-0.719	0	5	0	-0.719	0
614	Neve	0	0	-0.719	0	5	0	-0.719	0
614	Vento pressione	0	0	-1.5	-0.462	5	0	-1.5	-0.462
614	Vento depressione	0	0	2.625	0.808	5	0	2.625	0.808
615	Pesi strutturali	0	0	-0.262	0	5	0	-0.262	0
615	Permanenti portati	0	0	-0.719	0	5	0	-0.719	0
615	Neve	0	0	-0.719	0	5	0	-0.719	0
615	Vento pressione	0	0	-1.5	-0.462	5	0	-1.5	-0.462
615	Vento depressione	0	0	2.625	0.808	5	0	2.625	0.808
616	Pesi strutturali	0	0	-0.262	0	1.25	0	-0.262	0
616	Permanenti portati	0	0	-0.719	0	1.25	0	-0.719	0
616	Neve	0	0	-0.719	0	1.25	0	-0.719	0
616	Vento pressione	0	0	-1.5	-0.462	1.25	0	-1.5	-0.462
616	Vento depressione	0	0	2.625	0.808	1.25	0	2.625	0.808
616	Pesi strutturali	1.25	0	-0.262	0	1.94	0	-0.189	0
616	Permanenti portati	1.25	0	-0.719	0	1.94	0	-0.521	0
616	Neve	1.25	0	-0.719	0	1.94	0	-0.521	0
616	Vento pressione	1.25	0	-1.5	-0.462	1.94	0	-1.086	-0.334
616	Vento depressione	1.25	0	2.625	0.808	1.94	0	1.901	0.585
616	Pesi strutturali	1.94	0	-0.189	0	2.279	0	-0.148	0
616	Permanenti portati	1.94	0	-0.521	0	2.279	0	-0.406	0
616	Neve	1.94	0	-0.521	0	2.279	0	-0.406	0
616	Vento pressione	1.94	0	-1.086	-0.334	2.279	0	-0.846	-0.261
616	Vento depressione	1.94	0	1.901	0.585	2.279	0	1.481	0.456
616	Pesi strutturali	2.279	0	-0.154	0	2.359	0	-0.148	0
616	Permanenti portati	2.279	0	-0.423	0	2.359	0	-0.406	0
616	Neve	2.279	0	-0.423	0	2.359	0	-0.406	0
616	Vento pressione	2.279	0	-0.883	-0.272	2.359	0	-0.846	-0.261
616	Vento depressione	2.279	0	1.545	0.476	2.359	0	1.481	0.456
616	Pesi strutturali	2.359	0	-0.148	0	2.42	0	-0.139	0
616	Permanenti portati	2.359	0	-0.406	0	2.42	0	-0.383	0
616	Neve	2.359	0	-0.406	0	2.42	0	-0.383	0
616	Vento pressione	2.359	0	-0.846	-0.261	2.42	0	-0.798	-0.246
616	Vento depressione	2.359	0	1.481	0.456	2.42	0	1.397	0.43
616	Pesi strutturali	2.42	0	-0.139	0	2.5	0	-0.131	0
616	Permanenti portati	2.42	0	-0.383	0	2.5	0	-0.36	0
616	Neve	2.42	0	-0.383	0	2.5	0	-0.36	0
616	Vento pressione	2.42	0	-0.798	-0.246	2.5	0	-0.75	-0.231
616	Vento depressione	2.42	0	1.397	0.43	2.5	0	1.313	0.404
616	Pesi strutturali	2.5	0	-0.131	0	2.58	0	-0.139	0
616	Permanenti portati	2.5	0	-0.36	0	2.58	0	-0.383	0
616	Neve	2.5	0	-0.36	0	2.58	0	-0.383	0
616	Vento pressione	2.5	0	-0.75	-0.231	2.58	0	-0.798	-0.246
616	Vento depressione	2.5	0	1.313	0.404	2.58	0	1.397	0.43
616	Pesi strutturali	2.58	0	-0.139	0	2.641	0	-0.148	0
616	Permanenti portati	2.58	0	-0.383	0	2.641	0	-0.406	0
616	Neve	2.58	0	-0.383	0	2.641	0	-0.406	0
616	Vento pressione	2.58	0	-0.798	-0.246	2.641	0	-0.846	-0.261
616	Vento depressione	2.58	0	1.397	0.43	2.641	0	1.481	0.456
616	Pesi strutturali	2.641	0	-0.148	0	2.721	0	-0.154	0
616	Permanenti portati	2.641	0	-0.406	0	2.721	0	-0.423	0
616	Neve	2.641	0	-0.406	0	2.721	0	-0.423	0
616	Vento pressione	2.641	0	-0.846	-0.261	2.721	0	-0.883	-0.272
616	Vento depressione	2.641	0	1.481	0.456	2.721	0	1.545	0.476
616	Pesi strutturali	2.721	0	-0.154	0	3.75	0	-0.262	0
616	Permanenti portati	2.721	0	-0.423	0	3.75	0	-0.719	0
616	Neve	2.721	0	-0.423	0	3.75	0	-0.719	0
616	Vento pressione	2.721	0	-0.883	-0.272	3.75	0	-1.5	-0.462
616	Vento depressione	2.721	0	1.545	0.476	3.75	0	2.625	0.808
616	Pesi strutturali	3.75	0	-0.262	0	5	0	-0.262	0
616	Permanenti portati	3.75	0	-0.719	0	5	0	-0.719	0
616	Neve	3.75	0	-0.719	0	5	0	-0.719	0
616	Vento pressione	3.75	0	-1.5	-0.462	5	0	-1.5	-0.462
616	Vento depressione	3.75	0	2.625	0.808	5	0	2.625	0.808
617	Pesi strutturali	0	0	-0.262	0	5	0	-0.262	0
617	Permanenti portati	0	0	-0.719	0	5	0	-0.719	0
617	Neve	0	0	-0.719	0	5	0	-0.719	0
617	Vento pressione	0	0	-1.5	-0.462	5	0	-1.5	-0.462
617	Vento depressione	0	0	2.625	0.808	5	0	2.625	0.808
618	Pesi strutturali	0	0	-0.262	0	1.25	0	-0.262	0
618	Permanenti portati	0	0	-0.719	0	1.25	0	-0.719	0
618	Neve	0	0	-0.719	0	1.25	0	-0.719	0
618	Vento pressione	0	0	-1.5	-0.462	1.25	0	-1.5	-0.462
618	Vento depressione	0	0	2.625	0.808	1.25	0	2.625	0.808
618	Pesi strutturali	1.25	0	-0.262	0	2.279	0	-0.154	0
618	Permanenti portati	1.25	0	-0.719	0	2.279	0	-0.423	0
618	Neve	1.25	0	-0.719	0	2.279	0	-0.423	0
618	Vento pressione	1.25	0	-1.5	-0.462	2.279	0	-0.883	-0.272
618	Vento depressione	1.25	0	2.625	0.808	2.279	0	1.545	0.476
618	Pesi strutturali	2.279	0	-0.154	0	2.359	0	-0.148	0
618	Permanenti portati	2.279	0	-0.423	0	2.359	0	-0.406	0
618	Neve	2.279	0	-0.423	0	2.359	0	-0.406	0
618	Vento pressione	2.279	0	-0.883	-0.272	2.359	0	-0.846	-0.261
618	Vento depressione	2.279	0	1.545	0.476	2.359	0	1.481	0.456
618	Pesi strutturali	2.359	0	-0.148	0	2.42	0	-0.139	0
618	Permanenti portati	2.359	0	-0.406	0	2.42	0	-0.383	0
618	Neve	2.359	0	-0.406	0	2.42	0	-0.383	0
618	Vento pressione	2.359	0	-0.846	-0.261	2.42	0	-0.798	-0.246
618	Vento depressione	2.359	0	1.481	0.456	2.42	0	1.397	0.43
618	Pesi strutturali	2.42	0	-0.139	0	2.5	0	-0.131	0

Indice asta	Condizione	Posizione iniziale	F1 iniziale	F2 iniziale	F3 iniziale	Posizione finale	F1 finale	F2 finale	F3 finale
618	Permanenti portati	2.42	0	-0.383	0	2.5	0	-0.36	0
618	Neve	2.42	0	-0.383	0	2.5	0	-0.36	0
618	Vento pressione	2.42	0	-0.798	-0.246	2.5	0	-0.75	-0.231
618	Vento depressione	2.42	0	1.397	0.43	2.5	0	1.313	0.404
618	Pesi strutturali	2.5	0	-0.131	0	2.58	0	-0.139	0
618	Permanenti portati	2.5	0	-0.36	0	2.58	0	-0.383	0
618	Neve	2.5	0	-0.36	0	2.58	0	-0.383	0
618	Vento pressione	2.5	0	-0.75	-0.231	2.58	0	-0.798	-0.246
618	Vento depressione	2.5	0	1.313	0.404	2.58	0	1.397	0.43
618	Pesi strutturali	2.58	0	-0.139	0	2.641	0	-0.148	0
618	Permanenti portati	2.58	0	-0.383	0	2.641	0	-0.406	0
618	Neve	2.58	0	-0.383	0	2.641	0	-0.406	0
618	Vento pressione	2.58	0	-0.798	-0.246	2.641	0	-0.846	-0.261
618	Vento depressione	2.58	0	1.397	0.43	2.641	0	1.481	0.456
618	Pesi strutturali	2.641	0	-0.148	0	2.721	0	-0.154	0
618	Permanenti portati	2.641	0	-0.406	0	2.721	0	-0.423	0
618	Neve	2.641	0	-0.406	0	2.721	0	-0.423	0
618	Vento pressione	2.641	0	-0.846	-0.261	2.721	0	-0.883	-0.272
618	Vento depressione	2.641	0	1.481	0.456	2.721	0	1.545	0.476
618	Pesi strutturali	2.721	0	-0.148	0	3.06	0	-0.189	0
618	Permanenti portati	2.721	0	-0.406	0	3.06	0	-0.521	0
618	Neve	2.721	0	-0.406	0	3.06	0	-0.521	0
618	Vento pressione	2.721	0	-0.846	-0.261	3.06	0	-1.086	-0.334
618	Vento depressione	2.721	0	1.481	0.456	3.06	0	1.901	0.585
618	Pesi strutturali	3.06	0	-0.189	0	3.75	0	-0.262	0
618	Permanenti portati	3.06	0	-0.521	0	3.75	0	-0.719	0
618	Neve	3.06	0	-0.521	0	3.75	0	-0.719	0
618	Vento pressione	3.06	0	-1.086	-0.334	3.75	0	-1.5	-0.462
618	Vento depressione	3.06	0	1.901	0.585	3.75	0	2.625	0.808
618	Pesi strutturali	3.75	0	-0.262	0	5	0	-0.262	0
618	Permanenti portati	3.75	0	-0.719	0	5	0	-0.719	0
618	Neve	3.75	0	-0.719	0	5	0	-0.719	0
618	Vento pressione	3.75	0	-1.5	-0.462	5	0	-1.5	-0.462
618	Vento depressione	3.75	0	2.625	0.808	5	0	2.625	0.808
619	Pesi strutturali	0	0	-0.262	0	3.75	0	-0.262	0
619	Permanenti portati	0	0	-0.719	0	3.75	0	-0.719	0
619	Neve	0	0	-0.719	0	3.75	0	-0.719	0
619	Vento pressione	0	0	-1.5	-0.462	3.75	0	-1.5	-0.462
619	Vento depressione	0	0	2.625	0.808	3.75	0	2.625	0.808
620	Pesi strutturali	0	0	-0.262	0	0.938	0	-0.262	0
620	Permanenti portati	0	0	-0.719	0	0.938	0	-0.719	0
620	Neve	0	0	-0.719	0	0.938	0	-0.719	0
620	Vento pressione	0	0	-1.5	-0.462	0.938	0	-1.5	-0.462
620	Vento depressione	0	0	2.625	0.808	0.938	0	2.625	0.808
620	Pesi strutturali	0.938	0	-0.262	0	1.471	0	-0.187	0
620	Permanenti portati	0.938	0	-0.719	0	1.471	0	-0.515	0
620	Neve	0.938	0	-0.719	0	1.471	0	-0.515	0
620	Vento pressione	0.938	0	-1.5	-0.462	1.471	0	-1.073	-0.33
620	Vento depressione	0.938	0	2.625	0.808	1.471	0	1.878	0.578
620	Pesi strutturali	1.471	0	-0.187	0	1.69	0	-0.148	0
620	Permanenti portati	1.471	0	-0.515	0	1.69	0	-0.406	0
620	Neve	1.471	0	-0.515	0	1.69	0	-0.406	0
620	Vento pressione	1.471	0	-1.073	-0.33	1.69	0	-0.846	-0.261
620	Vento depressione	1.471	0	1.878	0.578	1.69	0	1.481	0.456
620	Pesi strutturali	1.69	0	-0.157	0	1.75	0	-0.148	0
620	Permanenti portati	1.69	0	-0.431	0	1.75	0	-0.406	0
620	Neve	1.69	0	-0.431	0	1.75	0	-0.406	0
620	Vento pressione	1.69	0	-0.898	-0.277	1.75	0	-0.846	-0.261
620	Vento depressione	1.69	0	1.572	0.484	1.75	0	1.481	0.456
620	Pesi strutturali	1.75	0	-0.148	0	1.815	0	-0.139	0
620	Permanenti portati	1.75	0	-0.406	0	1.815	0	-0.383	0
620	Neve	1.75	0	-0.406	0	1.815	0	-0.383	0
620	Vento pressione	1.75	0	-0.846	-0.261	1.815	0	-0.798	-0.246
620	Vento depressione	1.75	0	1.481	0.456	1.815	0	1.397	0.43
620	Pesi strutturali	1.815	0	-0.139	0	1.875	0	-0.131	0
620	Permanenti portati	1.815	0	-0.383	0	1.875	0	-0.36	0
620	Neve	1.815	0	-0.383	0	1.875	0	-0.36	0
620	Vento pressione	1.815	0	-0.798	-0.246	1.875	0	-0.75	-0.231
620	Vento depressione	1.815	0	1.397	0.43	1.875	0	1.313	0.404
620	Pesi strutturali	1.875	0	-0.131	0	1.935	0	-0.139	0
620	Permanenti portati	1.875	0	-0.36	0	1.935	0	-0.383	0
620	Neve	1.875	0	-0.36	0	1.935	0	-0.383	0
620	Vento pressione	1.875	0	-0.75	-0.231	1.935	0	-0.798	-0.246
620	Vento depressione	1.875	0	1.313	0.404	1.935	0	1.397	0.43
620	Pesi strutturali	1.935	0	-0.139	0	2	0	-0.148	0
620	Permanenti portati	1.935	0	-0.383	0	2	0	-0.406	0
620	Neve	1.935	0	-0.383	0	2	0	-0.406	0
620	Vento pressione	1.935	0	-0.798	-0.246	2	0	-0.846	-0.261
620	Vento depressione	1.935	0	1.397	0.43	2	0	1.481	0.456
620	Pesi strutturali	2	0	-0.148	0	2.06	0	-0.157	0
620	Permanenti portati	2	0	-0.406	0	2.06	0	-0.431	0
620	Neve	2	0	-0.406	0	2.06	0	-0.431	0
620	Vento pressione	2	0	-0.846	-0.261	2.06	0	-0.898	-0.277
620	Vento depressione	2	0	1.481	0.456	2.06	0	1.572	0.484
620	Pesi strutturali	2.06	0	-0.157	0	2.813	0	-0.262	0
620	Permanenti portati	2.06	0	-0.431	0	2.813	0	-0.719	0
620	Neve	2.06	0	-0.431	0	2.813	0	-0.719	0
620	Vento pressione	2.06	0	-0.898	-0.277	2.813	0	-1.5	-0.462
620	Vento depressione	2.06	0	1.572	0.484	2.813	0	2.625	0.808
620	Pesi strutturali	2.813	0	-0.262	0	3.75	0	-0.262	0
620	Permanenti portati	2.813	0	-0.719	0	3.75	0	-0.719	0
620	Neve	2.813	0	-0.719	0	3.75	0	-0.719	0
620	Vento pressione	2.813	0	-1.5	-0.462	3.75	0	-1.5	-0.462
620	Vento depressione	2.813	0	2.625	0.808	3.75	0	2.625	0.808
621	Pesi strutturali	0	0	-0.262	0	1.029	0	-0.154	0
621	Permanenti portati	0	0	-0.719	0	1.029	0	-0.423	0
621	Neve	0	0	-0.719	0	1.029	0	-0.423	0
621	Vento pressione	0	0	-1.5	-0.462	1.029	0	-0.883	-0.272

Indice asta	Condizione	Posizione iniziale	F1 iniziale	F2 iniziale	F3 iniziale	Posizione finale	F1 finale	F2 finale	F3 finale
621	Vento depressione	0	0	2.625	0.808	1.029	0	1.545	0.476
621	Pesi strutturali	1.029	0	-0.154	0	1.109	0	-0.148	0
621	Permanenti portati	1.029	0	-0.423	0	1.109	0	-0.406	0
621	Neve	1.029	0	-0.423	0	1.109	0	-0.406	0
621	Vento pressione	1.029	0	-0.883	-0.272	1.109	0	-0.846	-0.261
621	Vento depressione	1.029	0	1.545	0.476	1.109	0	1.481	0.456
621	Pesi strutturali	1.109	0	-0.148	0	1.17	0	-0.139	0
621	Permanenti portati	1.109	0	-0.406	0	1.17	0	-0.383	0
621	Neve	1.109	0	-0.406	0	1.17	0	-0.383	0
621	Vento pressione	1.109	0	-0.846	-0.261	1.17	0	-0.798	-0.246
621	Vento depressione	1.109	0	1.481	0.456	1.17	0	1.397	0.43
621	Pesi strutturali	1.17	0	-0.139	0	1.25	0	-0.131	0
621	Permanenti portati	1.17	0	-0.383	0	1.25	0	-0.36	0
621	Neve	1.17	0	-0.383	0	1.25	0	-0.36	0
621	Vento pressione	1.17	0	-0.798	-0.246	1.25	0	-0.75	-0.231
621	Vento depressione	1.17	0	1.397	0.43	1.25	0	1.313	0.404
621	Pesi strutturali	1.25	0	-0.131	0	1.33	0	-0.139	0
621	Permanenti portati	1.25	0	-0.36	0	1.33	0	-0.383	0
621	Neve	1.25	0	-0.36	0	1.33	0	-0.383	0
621	Vento pressione	1.25	0	-0.75	-0.231	1.33	0	-0.798	-0.246
621	Vento depressione	1.25	0	1.313	0.404	1.33	0	1.397	0.43
621	Pesi strutturali	1.33	0	-0.139	0	1.391	0	-0.148	0
621	Permanenti portati	1.33	0	-0.383	0	1.391	0	-0.406	0
621	Neve	1.33	0	-0.383	0	1.391	0	-0.406	0
621	Vento pressione	1.33	0	-0.798	-0.246	1.391	0	-0.846	-0.261
621	Vento depressione	1.33	0	1.397	0.43	1.391	0	1.481	0.456
621	Pesi strutturali	1.391	0	-0.148	0	1.471	0	-0.154	0
621	Permanenti portati	1.391	0	-0.406	0	1.471	0	-0.423	0
621	Neve	1.391	0	-0.406	0	1.471	0	-0.423	0
621	Vento pressione	1.391	0	-0.846	-0.261	1.471	0	-0.883	-0.272
621	Vento depressione	1.391	0	1.481	0.456	1.471	0	1.545	0.476
621	Pesi strutturali	1.471	0	-0.154	0	2.5	0	-0.262	0
621	Permanenti portati	1.471	0	-0.423	0	2.5	0	-0.719	0
621	Neve	1.471	0	-0.423	0	2.5	0	-0.719	0
621	Vento pressione	1.471	0	-0.883	-0.272	2.5	0	-1.5	-0.462
621	Vento depressione	1.471	0	1.545	0.476	2.5	0	2.625	0.808
621	Pesi strutturali	2.5	0	-0.262	0	5	0	-0.262	0
621	Permanenti portati	2.5	0	-0.719	0	5	0	-0.719	0
621	Neve	2.5	0	-0.719	0	5	0	-0.719	0
621	Vento pressione	2.5	0	-1.5	-0.462	5	0	-1.5	-0.462
621	Vento depressione	2.5	0	2.625	0.808	5	0	2.625	0.808
622	Pesi strutturali	0	0	-0.262	0	5	0	-0.262	0
622	Permanenti portati	0	0	-0.719	0	5	0	-0.719	0
622	Neve	0	0	-0.719	0	5	0	-0.719	0
622	Vento pressione	0	0	-1.5	-0.462	5	0	-1.5	-0.462
622	Vento depressione	0	0	2.625	0.808	5	0	2.625	0.808
623	Pesi strutturali	0	0	-0.262	0	2.5	0	-0.262	0
623	Permanenti portati	0	0	-0.719	0	2.5	0	-0.719	0
623	Neve	0	0	-0.719	0	2.5	0	-0.719	0
623	Vento pressione	0	0	-1.5	-0.462	2.5	0	-1.5	-0.462
623	Vento depressione	0	0	2.625	0.808	2.5	0	2.625	0.808
623	Pesi strutturali	2.5	0	-0.262	0	3.529	0	-0.154	0
623	Permanenti portati	2.5	0	-0.719	0	3.529	0	-0.423	0
623	Neve	2.5	0	-0.719	0	3.529	0	-0.423	0
623	Vento pressione	2.5	0	-1.5	-0.462	3.529	0	-0.883	-0.272
623	Vento depressione	2.5	0	2.625	0.808	3.529	0	1.545	0.476
623	Pesi strutturali	3.529	0	-0.154	0	3.609	0	-0.148	0
623	Permanenti portati	3.529	0	-0.423	0	3.609	0	-0.406	0
623	Neve	3.529	0	-0.423	0	3.609	0	-0.406	0
623	Vento pressione	3.529	0	-0.883	-0.272	3.609	0	-0.846	-0.261
623	Vento depressione	3.529	0	1.545	0.476	3.609	0	1.481	0.456
623	Pesi strutturali	3.609	0	-0.148	0	3.67	0	-0.139	0
623	Permanenti portati	3.609	0	-0.406	0	3.67	0	-0.383	0
623	Neve	3.609	0	-0.406	0	3.67	0	-0.383	0
623	Vento pressione	3.609	0	-0.846	-0.261	3.67	0	-0.798	-0.246
623	Vento depressione	3.609	0	1.481	0.456	3.67	0	1.397	0.43
623	Pesi strutturali	3.67	0	-0.139	0	3.75	0	-0.131	0
623	Permanenti portati	3.67	0	-0.383	0	3.75	0	-0.36	0
623	Neve	3.67	0	-0.383	0	3.75	0	-0.36	0
623	Vento pressione	3.67	0	-0.798	-0.246	3.75	0	-0.75	-0.231
623	Vento depressione	3.67	0	1.397	0.43	3.75	0	1.313	0.404
623	Pesi strutturali	3.75	0	-0.131	0	3.83	0	-0.139	0
623	Permanenti portati	3.75	0	-0.36	0	3.83	0	-0.383	0
623	Neve	3.75	0	-0.36	0	3.83	0	-0.383	0
623	Vento pressione	3.75	0	-0.75	-0.231	3.83	0	-0.798	-0.246
623	Vento depressione	3.75	0	1.313	0.404	3.83	0	1.397	0.43
623	Pesi strutturali	3.83	0	-0.139	0	3.891	0	-0.148	0
623	Permanenti portati	3.83	0	-0.383	0	3.891	0	-0.406	0
623	Neve	3.83	0	-0.383	0	3.891	0	-0.406	0
623	Vento pressione	3.83	0	-0.798	-0.246	3.891	0	-0.846	-0.261
623	Vento depressione	3.83	0	1.397	0.43	3.891	0	1.481	0.456
623	Pesi strutturali	3.891	0	-0.148	0	3.971	0	-0.154	0
623	Permanenti portati	3.891	0	-0.406	0	3.971	0	-0.423	0
623	Neve	3.891	0	-0.406	0	3.971	0	-0.423	0
623	Vento pressione	3.891	0	-0.846	-0.261	3.971	0	-0.883	-0.272
623	Vento depressione	3.891	0	1.481	0.456	3.971	0	1.545	0.476
623	Pesi strutturali	3.971	0	-0.154	0	5	0	-0.262	0
623	Permanenti portati	3.971	0	-0.423	0	5	0	-0.719	0
623	Neve	3.971	0	-0.423	0	5	0	-0.719	0
623	Vento pressione	3.971	0	-0.883	-0.272	5	0	-1.5	-0.462
623	Vento depressione	3.971	0	1.545	0.476	5	0	2.625	0.808
624	Pesi strutturali	0	0	-0.262	0	5	0	-0.262	0
624	Permanenti portati	0	0	-0.719	0	5	0	-0.719	0
624	Neve	0	0	-0.719	0	5	0	-0.719	0
624	Vento pressione	0	0	-1.5	-0.462	5	0	-1.5	-0.462
624	Vento depressione	0	0	2.625	0.808	5	0	2.625	0.808
625	Pesi strutturali	0	0	-0.262	0	1.029	0	-0.154	0
625	Permanenti portati	0	0	-0.719	0	1.029	0	-0.423	0

Indice asta	Condizione	Posizione iniziale	F1 iniziale	F2 iniziale	F3 iniziale	Posizione finale	F1 finale	F2 finale	F3 finale
625	Neve	0	0	-0.719	0	1.029	0	-0.423	0
625	Vento pressione	0	0	-1.5	-0.462	1.029	0	-0.883	-0.272
625	Vento depressione	0	0	2.625	0.808	1.029	0	1.545	0.476
625	Pesi strutturali	1.029	0	-0.154	0	1.109	0	-0.148	0
625	Permanenti portati	1.029	0	-0.423	0	1.109	0	-0.406	0
625	Neve	1.029	0	-0.423	0	1.109	0	-0.406	0
625	Vento pressione	1.029	0	-0.883	-0.272	1.109	0	-0.846	-0.261
625	Vento depressione	1.029	0	1.545	0.476	1.109	0	1.481	0.456
625	Pesi strutturali	1.109	0	-0.148	0	1.17	0	-0.139	0
625	Permanenti portati	1.109	0	-0.406	0	1.17	0	-0.383	0
625	Neve	1.109	0	-0.406	0	1.17	0	-0.383	0
625	Vento pressione	1.109	0	-0.846	-0.261	1.17	0	-0.798	-0.246
625	Vento depressione	1.109	0	1.481	0.456	1.17	0	1.397	0.43
625	Pesi strutturali	1.17	0	-0.139	0	1.25	0	-0.131	0
625	Permanenti portati	1.17	0	-0.383	0	1.25	0	-0.36	0
625	Neve	1.17	0	-0.383	0	1.25	0	-0.36	0
625	Vento pressione	1.17	0	-0.798	-0.246	1.25	0	-0.75	-0.231
625	Vento depressione	1.17	0	1.397	0.43	1.25	0	1.313	0.404
625	Pesi strutturali	1.25	0	-0.131	0	1.33	0	-0.139	0
625	Permanenti portati	1.25	0	-0.36	0	1.33	0	-0.383	0
625	Neve	1.25	0	-0.36	0	1.33	0	-0.383	0
625	Vento pressione	1.25	0	-0.75	-0.231	1.33	0	-0.798	-0.246
625	Vento depressione	1.25	0	1.313	0.404	1.33	0	1.397	0.43
625	Pesi strutturali	1.33	0	-0.139	0	1.391	0	-0.148	0
625	Permanenti portati	1.33	0	-0.383	0	1.391	0	-0.406	0
625	Neve	1.33	0	-0.383	0	1.391	0	-0.406	0
625	Vento pressione	1.33	0	-0.798	-0.246	1.391	0	-0.846	-0.261
625	Vento depressione	1.33	0	1.397	0.43	1.391	0	1.481	0.456
625	Pesi strutturali	1.391	0	-0.148	0	1.471	0	-0.154	0
625	Permanenti portati	1.391	0	-0.406	0	1.471	0	-0.423	0
625	Neve	1.391	0	-0.406	0	1.471	0	-0.423	0
625	Vento pressione	1.391	0	-0.846	-0.261	1.471	0	-0.883	-0.272
625	Vento depressione	1.391	0	1.481	0.456	1.471	0	1.545	0.476
625	Pesi strutturali	1.471	0	-0.154	0	2.5	0	-0.262	0
625	Permanenti portati	1.471	0	-0.423	0	2.5	0	-0.719	0
625	Neve	1.471	0	-0.423	0	2.5	0	-0.719	0
625	Vento pressione	1.471	0	-0.883	-0.272	2.5	0	-1.5	-0.462
625	Vento depressione	1.471	0	1.545	0.476	2.5	0	2.625	0.808
625	Pesi strutturali	2.5	0	-0.262	0	5	0	-0.262	0
625	Permanenti portati	2.5	0	-0.719	0	5	0	-0.719	0
625	Neve	2.5	0	-0.719	0	5	0	-0.719	0
625	Vento pressione	2.5	0	-1.5	-0.462	5	0	-1.5	-0.462
625	Vento depressione	2.5	0	2.625	0.808	5	0	2.625	0.808
626	Pesi strutturali	0	0	-0.262	0	5	0	-0.262	0
626	Permanenti portati	0	0	-0.719	0	5	0	-0.719	0
626	Neve	0	0	-0.719	0	5	0	-0.719	0
626	Vento pressione	0	0	-1.5	-0.462	5	0	-1.5	-0.462
626	Vento depressione	0	0	2.625	0.808	5	0	2.625	0.808
627	Pesi strutturali	0	0	-0.262	0	5	0	-0.262	0
627	Permanenti portati	0	0	-0.719	0	5	0	-0.719	0
627	Neve	0	0	-0.719	0	5	0	-0.719	0
627	Vento pressione	0	0	-1.5	-0.462	5	0	-1.5	-0.462
627	Vento depressione	0	0	2.625	0.808	5	0	2.625	0.808
628	Pesi strutturali	0	0	-0.262	0	2.5	0	-0.262	0
628	Permanenti portati	0	0	-0.719	0	2.5	0	-0.719	0
628	Neve	0	0	-0.719	0	2.5	0	-0.719	0
628	Vento pressione	0	0	-1.5	-0.462	2.5	0	-1.5	-0.462
628	Vento depressione	0	0	2.625	0.808	2.5	0	2.625	0.808
628	Pesi strutturali	2.5	0	-0.262	0	3.529	0	-0.154	0
628	Permanenti portati	2.5	0	-0.719	0	3.529	0	-0.423	0
628	Neve	2.5	0	-0.719	0	3.529	0	-0.423	0
628	Vento pressione	2.5	0	-1.5	-0.462	3.529	0	-0.883	-0.272
628	Vento depressione	2.5	0	2.625	0.808	3.529	0	1.545	0.476
628	Pesi strutturali	3.529	0	-0.154	0	3.609	0	-0.148	0
628	Permanenti portati	3.529	0	-0.423	0	3.609	0	-0.406	0
628	Neve	3.529	0	-0.423	0	3.609	0	-0.406	0
628	Vento pressione	3.529	0	-0.883	-0.272	3.609	0	-0.846	-0.261
628	Vento depressione	3.529	0	1.545	0.476	3.609	0	1.481	0.456
628	Pesi strutturali	3.609	0	-0.148	0	3.67	0	-0.139	0
628	Permanenti portati	3.609	0	-0.406	0	3.67	0	-0.383	0
628	Neve	3.609	0	-0.406	0	3.67	0	-0.383	0
628	Vento pressione	3.609	0	-0.846	-0.261	3.67	0	-0.798	-0.246
628	Vento depressione	3.609	0	1.481	0.456	3.67	0	1.397	0.43
628	Pesi strutturali	3.67	0	-0.139	0	3.75	0	-0.131	0
628	Permanenti portati	3.67	0	-0.383	0	3.75	0	-0.36	0
628	Neve	3.67	0	-0.383	0	3.75	0	-0.36	0
628	Vento pressione	3.67	0	-0.798	-0.246	3.75	0	-0.75	-0.231
628	Vento depressione	3.67	0	1.397	0.43	3.75	0	1.313	0.404
628	Pesi strutturali	3.75	0	-0.131	0	3.83	0	-0.139	0
628	Permanenti portati	3.75	0	-0.36	0	3.83	0	-0.383	0
628	Neve	3.75	0	-0.36	0	3.83	0	-0.383	0
628	Vento pressione	3.75	0	-0.75	-0.231	3.83	0	-0.798	-0.246
628	Vento depressione	3.75	0	1.313	0.404	3.83	0	1.397	0.43
628	Pesi strutturali	3.83	0	-0.139	0	3.891	0	-0.148	0
628	Permanenti portati	3.83	0	-0.383	0	3.891	0	-0.406	0
628	Neve	3.83	0	-0.383	0	3.891	0	-0.406	0
628	Vento pressione	3.83	0	-0.798	-0.246	3.891	0	-0.846	-0.261
628	Vento depressione	3.83	0	1.397	0.43	3.891	0	1.481	0.456
628	Pesi strutturali	3.891	0	-0.148	0	3.971	0	-0.154	0
628	Permanenti portati	3.891	0	-0.406	0	3.971	0	-0.423	0
628	Neve	3.891	0	-0.406	0	3.971	0	-0.423	0
628	Vento pressione	3.891	0	-0.846	-0.261	3.971	0	-0.883	-0.272
628	Vento depressione	3.891	0	1.481	0.456	3.971	0	1.545	0.476
628	Pesi strutturali	3.971	0	-0.154	0	5	0	-0.262	0
628	Permanenti portati	3.971	0	-0.423	0	5	0	-0.719	0
628	Neve	3.971	0	-0.423	0	5	0	-0.719	0
628	Vento pressione	3.971	0	-0.883	-0.272	5	0	-1.5	-0.462
628	Vento depressione	3.971	0	1.545	0.476	5	0	2.625	0.808

Indice asta	Condizione	Posizione iniziale	F1 iniziale	F2 iniziale	F3 iniziale	Posizione finale	F1 finale	F2 finale	F3 finale
629	Pesi strutturali	0	0	-0.262	0	5	0	-0.262	0
629	Permanenti portati	0	0	-0.719	0	5	0	-0.719	0
629	Neve	0	0	-0.719	0	5	0	-0.719	0
629	Vento pressione	0	0	-1.5	-0.462	5	0	-1.5	-0.462
629	Vento depressione	0	0	2.625	0.808	5	0	2.625	0.808
630	Pesi strutturali	0	0	-0.262	0	1.029	0	-0.154	0
630	Permanenti portati	0	0	-0.719	0	1.029	0	-0.423	0
630	Neve	0	0	-0.719	0	1.029	0	-0.423	0
630	Vento pressione	0	0	-1.5	-0.462	1.029	0	-0.883	-0.272
630	Vento depressione	0	0	2.625	0.808	1.029	0	1.545	0.476
630	Pesi strutturali	1.029	0	-0.154	0	1.109	0	-0.148	0
630	Permanenti portati	1.029	0	-0.423	0	1.109	0	-0.406	0
630	Neve	1.029	0	-0.423	0	1.109	0	-0.406	0
630	Vento pressione	1.029	0	-0.883	-0.272	1.109	0	-0.846	-0.261
630	Vento depressione	1.029	0	1.545	0.476	1.109	0	1.481	0.456
630	Pesi strutturali	1.109	0	-0.148	0	1.17	0	-0.139	0
630	Permanenti portati	1.109	0	-0.406	0	1.17	0	-0.383	0
630	Neve	1.109	0	-0.406	0	1.17	0	-0.383	0
630	Vento pressione	1.109	0	-0.846	-0.261	1.17	0	-0.798	-0.246
630	Vento depressione	1.109	0	1.481	0.456	1.17	0	1.397	0.43
630	Pesi strutturali	1.17	0	-0.139	0	1.25	0	-0.131	0
630	Permanenti portati	1.17	0	-0.383	0	1.25	0	-0.36	0
630	Neve	1.17	0	-0.383	0	1.25	0	-0.36	0
630	Vento pressione	1.17	0	-0.798	-0.246	1.25	0	-0.75	-0.231
630	Vento depressione	1.17	0	1.397	0.43	1.25	0	1.313	0.404
630	Pesi strutturali	1.25	0	-0.131	0	1.33	0	-0.139	0
630	Permanenti portati	1.25	0	-0.36	0	1.33	0	-0.383	0
630	Neve	1.25	0	-0.36	0	1.33	0	-0.383	0
630	Vento pressione	1.25	0	-0.75	-0.231	1.33	0	-0.798	-0.246
630	Vento depressione	1.25	0	1.313	0.404	1.33	0	1.397	0.43
630	Pesi strutturali	1.33	0	-0.139	0	1.391	0	-0.148	0
630	Permanenti portati	1.33	0	-0.383	0	1.391	0	-0.406	0
630	Neve	1.33	0	-0.383	0	1.391	0	-0.406	0
630	Vento pressione	1.33	0	-0.798	-0.246	1.391	0	-0.846	-0.261
630	Vento depressione	1.33	0	1.397	0.43	1.391	0	1.481	0.456
630	Pesi strutturali	1.391	0	-0.148	0	1.471	0	-0.154	0
630	Permanenti portati	1.391	0	-0.406	0	1.471	0	-0.423	0
630	Neve	1.391	0	-0.406	0	1.471	0	-0.423	0
630	Vento pressione	1.391	0	-0.846	-0.261	1.471	0	-0.883	-0.272
630	Vento depressione	1.391	0	1.481	0.456	1.471	0	1.545	0.476
630	Pesi strutturali	1.471	0	-0.154	0	2.5	0	-0.262	0
630	Permanenti portati	1.471	0	-0.423	0	2.5	0	-0.719	0
630	Neve	1.471	0	-0.423	0	2.5	0	-0.719	0
630	Vento pressione	1.471	0	-0.883	-0.272	2.5	0	-1.5	-0.462
630	Vento depressione	1.471	0	1.545	0.476	2.5	0	2.625	0.808
630	Pesi strutturali	2.5	0	-0.262	0	5	0	-0.262	0
630	Permanenti portati	2.5	0	-0.719	0	5	0	-0.719	0
630	Neve	2.5	0	-0.719	0	5	0	-0.719	0
630	Vento pressione	2.5	0	-1.5	-0.462	5	0	-1.5	-0.462
630	Vento depressione	2.5	0	2.625	0.808	5	0	2.625	0.808
631	Pesi strutturali	0	0	-0.262	0	3.75	0	-0.262	0
631	Permanenti portati	0	0	-0.719	0	3.75	0	-0.719	0
631	Neve	0	0	-0.719	0	3.75	0	-0.719	0
631	Vento pressione	0	0	-1.5	-0.462	3.75	0	-1.5	-0.462
631	Vento depressione	0	0	2.625	0.808	3.75	0	2.625	0.808
632	Pesi strutturali	0	0	-0.262	0	1.875	0	-0.262	0
632	Permanenti portati	0	0	-0.719	0	1.875	0	-0.719	0
632	Neve	0	0	-0.719	0	1.875	0	-0.719	0
632	Vento pressione	0	0	-1.5	-0.462	1.875	0	-1.5	-0.462
632	Vento depressione	0	0	2.625	0.808	1.875	0	2.625	0.808
632	Pesi strutturali	1.875	0	-0.262	0	2.641	0	-0.155	0
632	Permanenti portati	1.875	0	-0.719	0	2.641	0	-0.425	0
632	Neve	1.875	0	-0.719	0	2.641	0	-0.425	0
632	Vento pressione	1.875	0	-1.5	-0.462	2.641	0	-0.887	-0.273
632	Vento depressione	1.875	0	2.625	0.808	2.641	0	1.552	0.478
632	Pesi strutturali	2.641	0	-0.155	0	2.688	0	-0.148	0
632	Permanenti portati	2.641	0	-0.425	0	2.688	0	-0.406	0
632	Neve	2.641	0	-0.425	0	2.688	0	-0.406	0
632	Vento pressione	2.641	0	-0.887	-0.273	2.688	0	-0.846	-0.261
632	Vento depressione	2.641	0	1.552	0.478	2.688	0	1.481	0.456
632	Pesi strutturali	2.688	0	-0.148	0	2.721	0	-0.144	0
632	Permanenti portati	2.688	0	-0.406	0	2.721	0	-0.395	0
632	Neve	2.688	0	-0.406	0	2.721	0	-0.395	0
632	Vento pressione	2.688	0	-0.846	-0.261	2.721	0	-0.823	-0.253
632	Vento depressione	2.688	0	1.481	0.456	2.721	0	1.44	0.444
632	Pesi strutturali	2.721	0	-0.144	0	2.813	0	-0.131	0
632	Permanenti portati	2.721	0	-0.395	0	2.813	0	-0.36	0
632	Neve	2.721	0	-0.395	0	2.813	0	-0.36	0
632	Vento pressione	2.721	0	-0.823	-0.253	2.813	0	-0.75	-0.231
632	Vento depressione	2.721	0	1.44	0.444	2.813	0	1.313	0.404
632	Pesi strutturali	2.813	0	-0.131	0	2.873	0	-0.139	0
632	Permanenti portati	2.813	0	-0.36	0	2.873	0	-0.383	0
632	Neve	2.813	0	-0.36	0	2.873	0	-0.383	0
632	Vento pressione	2.813	0	-0.75	-0.231	2.873	0	-0.798	-0.246
632	Vento depressione	2.813	0	1.313	0.404	2.873	0	1.397	0.43
632	Pesi strutturali	2.873	0	-0.139	0	2.938	0	-0.148	0
632	Permanenti portati	2.873	0	-0.383	0	2.938	0	-0.406	0
632	Neve	2.873	0	-0.383	0	2.938	0	-0.406	0
632	Vento pressione	2.873	0	-0.798	-0.246	2.938	0	-0.846	-0.261
632	Vento depressione	2.873	0	1.397	0.43	2.938	0	1.481	0.456
632	Pesi strutturali	2.938	0	-0.148	0	2.998	0	-0.157	0
632	Permanenti portati	2.938	0	-0.406	0	2.998	0	-0.431	0
632	Neve	2.938	0	-0.406	0	2.998	0	-0.431	0
632	Vento pressione	2.938	0	-0.846	-0.261	2.998	0	-0.898	-0.277
632	Vento depressione	2.938	0	1.481	0.456	2.998	0	1.572	0.484
632	Pesi strutturali	2.998	0	-0.157	0	3.75	0	-0.262	0
632	Permanenti portati	2.998	0	-0.431	0	3.75	0	-0.719	0
632	Neve	2.998	0	-0.431	0	3.75	0	-0.719	0

Indice asta	Condizione	Posizione iniziale	F1 iniziale	F2 iniziale	F3 iniziale	Posizione finale	F1 finale	F2 finale	F3 finale
632	Vento pressione	2.998	0	-0.898	-0.277	3.75	0	-1.5	-0.462
632	Vento depressione	2.998	0	1.572	0.484	3.75	0	2.625	0.808
633	Pesi strutturali	0	0	-0.125	0	5	0	-0.125	0
633	Permanenti portati	0	0	-0.344	0	5	0	-0.344	0
633	Neve	0	0	-0.344	0	5	0	-0.344	0
633	Vento pressione	0	0	-0.75	0	5	0	-0.75	0
633	Vento depressione	0	0	1.313	0	5	0	1.313	0
634	Pesi strutturali	0	0	-0.125	0	5	0	-0.125	0
634	Permanenti portati	0	0	-0.344	0	5	0	-0.344	0
634	Neve	0	0	-0.344	0	5	0	-0.344	0
634	Vento pressione	0	0	-0.75	0	5	0	-0.75	0
634	Vento depressione	0	0	1.313	0	5	0	1.313	0
635	Pesi strutturali	0	0	-0.125	0	5	0	-0.125	0
635	Permanenti portati	0	0	-0.344	0	5	0	-0.344	0
635	Neve	0	0	-0.344	0	5	0	-0.344	0
635	Vento pressione	0	0	-0.75	0	5	0	-0.75	0
635	Vento depressione	0	0	1.313	0	5	0	1.313	0
636	Pesi strutturali	0	0	-0.125	0	5	0	-0.125	0
636	Permanenti portati	0	0	-0.344	0	5	0	-0.344	0
636	Neve	0	0	-0.344	0	5	0	-0.344	0
636	Vento pressione	0	0	-0.75	0	5	0	-0.75	0
636	Vento depressione	0	0	1.313	0	5	0	1.313	0
637	Pesi strutturali	0	0	-0.125	0	5	0	-0.125	0
637	Permanenti portati	0	0	-0.344	0	5	0	-0.344	0
637	Neve	0	0	-0.344	0	5	0	-0.344	0
637	Vento pressione	0	0	-0.75	0	5	0	-0.75	0
637	Vento depressione	0	0	1.313	0	5	0	1.313	0
638	Pesi strutturali	0	0	-0.125	0	5	0	-0.125	0
638	Permanenti portati	0	0	-0.344	0	5	0	-0.344	0
638	Neve	0	0	-0.344	0	5	0	-0.344	0
638	Vento pressione	0	0	-0.75	0	5	0	-0.75	0
638	Vento depressione	0	0	1.313	0	5	0	1.313	0
639	Pesi strutturali	0	0	-0.125	0	5	0	-0.125	0
639	Permanenti portati	0	0	-0.344	0	5	0	-0.344	0
639	Neve	0	0	-0.344	0	5	0	-0.344	0
639	Vento pressione	0	0	-0.75	0	5	0	-0.75	0
639	Vento depressione	0	0	1.313	0	5	0	1.313	0
640	Pesi strutturali	0	0	-0.125	0	5	0	-0.125	0
640	Permanenti portati	0	0	-0.344	0	5	0	-0.344	0
640	Neve	0	0	-0.344	0	5	0	-0.344	0
640	Vento pressione	0	0	-0.75	0	5	0	-0.75	0
640	Vento depressione	0	0	1.313	0	5	0	1.313	0
641	Pesi strutturali	0	0	-0.125	0	5	0	-0.125	0
641	Permanenti portati	0	0	-0.344	0	5	0	-0.344	0
641	Neve	0	0	-0.344	0	5	0	-0.344	0
641	Vento pressione	0	0	-0.75	0	5	0	-0.75	0
641	Vento depressione	0	0	1.313	0	5	0	1.313	0
642	Pesi strutturali	0	0	-0.125	0	5	0	-0.125	0
642	Permanenti portati	0	0	-0.344	0	5	0	-0.344	0
642	Neve	0	0	-0.344	0	5	0	-0.344	0
642	Vento pressione	0	0	-0.75	0	5	0	-0.75	0
642	Vento depressione	0	0	1.313	0	5	0	1.313	0
643	Pesi strutturali	0	0	-0.125	0	3.75	0	-0.125	0
643	Permanenti portati	0	0	-0.344	0	3.75	0	-0.344	0
643	Neve	0	0	-0.344	0	3.75	0	-0.344	0
643	Vento pressione	0	0	-0.75	0	3.75	0	-0.75	0
643	Vento depressione	0	0	1.313	0	3.75	0	1.313	0
644	Pesi strutturali	0	0	-0.125	0	3.75	0	-0.125	0
644	Permanenti portati	0	0	-0.344	0	3.75	0	-0.344	0
644	Neve	0	0	-0.344	0	3.75	0	-0.344	0
644	Vento pressione	0	0	-0.75	0	3.75	0	-0.75	0
644	Vento depressione	0	0	1.313	0	3.75	0	1.313	0
645	Pesi strutturali	0	0	-0.25	0	5	0	-0.25	0
645	Permanenti portati	0	0	-0.688	0	5	0	-0.688	0
645	Neve	0	0	-0.688	0	5	0	-0.688	0
645	Vento pressione	0	0	-1.5	0	5	0	-1.5	0
645	Vento depressione	0	0	2.625	0	5	0	2.625	0
646	Pesi strutturali	0	0	-0.25	0	5	0	-0.25	0
646	Permanenti portati	0	0	-0.688	0	5	0	-0.688	0
646	Neve	0	0	-0.688	0	5	0	-0.688	0
646	Vento pressione	0	0	-1.5	0	5	0	-1.5	0
646	Vento depressione	0	0	2.625	0	5	0	2.625	0
647	Pesi strutturali	0	0	-0.25	0	5	0	-0.25	0
647	Permanenti portati	0	0	-0.688	0	5	0	-0.688	0
647	Neve	0	0	-0.688	0	5	0	-0.688	0
647	Vento pressione	0	0	-1.5	0	5	0	-1.5	0
647	Vento depressione	0	0	2.625	0	5	0	2.625	0
648	Pesi strutturali	0	0	-0.25	0	5	0	-0.25	0
648	Permanenti portati	0	0	-0.688	0	5	0	-0.688	0
648	Neve	0	0	-0.688	0	5	0	-0.688	0
648	Vento pressione	0	0	-1.5	0	5	0	-1.5	0
648	Vento depressione	0	0	2.625	0	5	0	2.625	0
649	Pesi strutturali	0	0	-0.25	0	5	0	-0.25	0
649	Permanenti portati	0	0	-0.688	0	5	0	-0.688	0
649	Neve	0	0	-0.688	0	5	0	-0.688	0
649	Vento pressione	0	0	-1.5	0	5	0	-1.5	0
649	Vento depressione	0	0	2.625	0	5	0	2.625	0
650	Pesi strutturali	0	0	-0.25	0	5	0	-0.25	0
650	Permanenti portati	0	0	-0.688	0	5	0	-0.688	0
650	Neve	0	0	-0.688	0	5	0	-0.688	0
650	Vento pressione	0	0	-1.5	0	5	0	-1.5	0
650	Vento depressione	0	0	2.625	0	5	0	2.625	0
651	Pesi strutturali	0	0	-0.25	0	5	0	-0.25	0
651	Permanenti portati	0	0	-0.688	0	5	0	-0.688	0
651	Neve	0	0	-0.688	0	5	0	-0.688	0
651	Vento pressione	0	0	-1.5	0	5	0	-1.5	0
651	Vento depressione	0	0	2.625	0	5	0	2.625	0
652	Pesi strutturali	0	0	-0.25	0	5	0	-0.25	0

Indice asta	Condizione	Posizione iniziale	F1 iniziale	F2 iniziale	F3 iniziale	Posizione finale	F1 finale	F2 finale	F3 finale
652	Permanenti portati	0	0	-0.688	0	5	0	-0.688	0
652	Neve	0	0	-0.688	0	5	0	-0.688	0
652	Vento pressione	0	0	-1.5	0	5	0	-1.5	0
652	Vento depressione	0	0	2.625	0	5	0	2.625	0
653	Pesi strutturali	0	0	-0.25	0	5	0	-0.25	0
653	Permanenti portati	0	0	-0.688	0	5	0	-0.688	0
653	Neve	0	0	-0.688	0	5	0	-0.688	0
653	Vento pressione	0	0	-1.5	0	5	0	-1.5	0
653	Vento depressione	0	0	2.625	0	5	0	2.625	0
654	Pesi strutturali	0	0	-0.25	0	5	0	-0.25	0
654	Permanenti portati	0	0	-0.688	0	5	0	-0.688	0
654	Neve	0	0	-0.688	0	5	0	-0.688	0
654	Vento pressione	0	0	-1.5	0	5	0	-1.5	0
654	Vento depressione	0	0	2.625	0	5	0	2.625	0
655	Pesi strutturali	0	0	-0.25	0	3.75	0	-0.25	0
655	Permanenti portati	0	0	-0.688	0	3.75	0	-0.688	0
655	Neve	0	0	-0.688	0	3.75	0	-0.688	0
655	Vento pressione	0	0	-1.5	0	3.75	0	-1.5	0
655	Vento depressione	0	0	2.625	0	3.75	0	2.625	0
656	Pesi strutturali	0	0	-0.25	0	3.75	0	-0.25	0
656	Permanenti portati	0	0	-0.688	0	3.75	0	-0.688	0
656	Neve	0	0	-0.688	0	3.75	0	-0.688	0
656	Vento pressione	0	0	-1.5	0	3.75	0	-1.5	0
656	Vento depressione	0	0	2.625	0	3.75	0	2.625	0
657	Pesi strutturali	0	0	-0.25	0	5	0	-0.25	0
657	Permanenti portati	0	0	-0.688	0	5	0	-0.688	0
657	Neve	0	0	-0.688	0	5	0	-0.688	0
657	Vento pressione	0	0	-1.5	0	5	0	-1.5	0
657	Vento depressione	0	0	2.625	0	5	0	2.625	0
658	Pesi strutturali	0	0	-0.25	0	5	0	-0.25	0
658	Permanenti portati	0	0	-0.688	0	5	0	-0.688	0
658	Neve	0	0	-0.688	0	5	0	-0.688	0
658	Vento pressione	0	0	-1.5	0	5	0	-1.5	0
658	Vento depressione	0	0	2.625	0	5	0	2.625	0
659	Pesi strutturali	0	0	-0.25	0	5	0	-0.25	0
659	Permanenti portati	0	0	-0.688	0	5	0	-0.688	0
659	Neve	0	0	-0.688	0	5	0	-0.688	0
659	Vento pressione	0	0	-1.5	0	5	0	-1.5	0
659	Vento depressione	0	0	2.625	0	5	0	2.625	0
660	Pesi strutturali	0	0	-0.25	0	5	0	-0.25	0
660	Permanenti portati	0	0	-0.688	0	5	0	-0.688	0
660	Neve	0	0	-0.688	0	5	0	-0.688	0
660	Vento pressione	0	0	-1.5	0	5	0	-1.5	0
660	Vento depressione	0	0	2.625	0	5	0	2.625	0
661	Pesi strutturali	0	0	-0.25	0	5	0	-0.25	0
661	Permanenti portati	0	0	-0.688	0	5	0	-0.688	0
661	Neve	0	0	-0.688	0	5	0	-0.688	0
661	Vento pressione	0	0	-1.5	0	5	0	-1.5	0
661	Vento depressione	0	0	2.625	0	5	0	2.625	0
662	Pesi strutturali	0	0	-0.25	0	5	0	-0.25	0
662	Permanenti portati	0	0	-0.688	0	5	0	-0.688	0
662	Neve	0	0	-0.688	0	5	0	-0.688	0
662	Vento pressione	0	0	-1.5	0	5	0	-1.5	0
662	Vento depressione	0	0	2.625	0	5	0	2.625	0
663	Pesi strutturali	0	0	-0.25	0	5	0	-0.25	0
663	Permanenti portati	0	0	-0.688	0	5	0	-0.688	0
663	Neve	0	0	-0.688	0	5	0	-0.688	0
663	Vento pressione	0	0	-1.5	0	5	0	-1.5	0
663	Vento depressione	0	0	2.625	0	5	0	2.625	0
664	Pesi strutturali	0	0	-0.25	0	5	0	-0.25	0
664	Permanenti portati	0	0	-0.688	0	5	0	-0.688	0
664	Neve	0	0	-0.688	0	5	0	-0.688	0
664	Vento pressione	0	0	-1.5	0	5	0	-1.5	0
664	Vento depressione	0	0	2.625	0	5	0	2.625	0
665	Pesi strutturali	0	0	-0.25	0	5	0	-0.25	0
665	Permanenti portati	0	0	-0.688	0	5	0	-0.688	0
665	Neve	0	0	-0.688	0	5	0	-0.688	0
665	Vento pressione	0	0	-1.5	0	5	0	-1.5	0
665	Vento depressione	0	0	2.625	0	5	0	2.625	0
666	Pesi strutturali	0	0	-0.25	0	5	0	-0.25	0
666	Permanenti portati	0	0	-0.688	0	5	0	-0.688	0
666	Neve	0	0	-0.688	0	5	0	-0.688	0
666	Vento pressione	0	0	-1.5	0	5	0	-1.5	0
666	Vento depressione	0	0	2.625	0	5	0	2.625	0
667	Pesi strutturali	0	0	-0.25	0	3.75	0	-0.25	0
667	Permanenti portati	0	0	-0.688	0	3.75	0	-0.688	0
667	Neve	0	0	-0.688	0	3.75	0	-0.688	0
667	Vento pressione	0	0	-1.5	0	3.75	0	-1.5	0
667	Vento depressione	0	0	2.625	0	3.75	0	2.625	0
668	Pesi strutturali	0	0	-0.25	0	3.75	0	-0.25	0
668	Permanenti portati	0	0	-0.688	0	3.75	0	-0.688	0
668	Neve	0	0	-0.688	0	3.75	0	-0.688	0
668	Vento pressione	0	0	-1.5	0	3.75	0	-1.5	0
668	Vento depressione	0	0	2.625	0	3.75	0	2.625	0
669	Pesi strutturali	0	0	-0.25	0	5	0	-0.25	0
669	Permanenti portati	0	0	-0.688	0	5	0	-0.688	0
669	Neve	0	0	-0.688	0	5	0	-0.688	0
669	Vento pressione	0	0	-1.5	0	5	0	-1.5	0
669	Vento depressione	0	0	2.625	0	5	0	2.625	0
670	Pesi strutturali	0	0	-0.25	0	5	0	-0.25	0
670	Permanenti portati	0	0	-0.688	0	5	0	-0.688	0
670	Neve	0	0	-0.688	0	5	0	-0.688	0
670	Vento pressione	0	0	-1.5	0	5	0	-1.5	0
670	Vento depressione	0	0	2.625	0	5	0	2.625	0
671	Pesi strutturali	0	0	-0.25	0	5	0	-0.25	0
671	Permanenti portati	0	0	-0.688	0	5	0	-0.688	0
671	Neve	0	0	-0.688	0	5	0	-0.688	0
671	Vento pressione	0	0	-1.5	0	5	0	-1.5	0

Indice asta	Condizione	Posizione iniziale	F1 iniziale	F2 iniziale	F3 iniziale	Posizione finale	F1 finale	F2 finale	F3 finale
671	Vento depressione	0	0	2.625	0	5	0	2.625	0
672	Pesi strutturali	0	0	-0.25	0	5	0	-0.25	0
672	Permanenti portati	0	0	-0.688	0	5	0	-0.688	0
672	Neve	0	0	-0.688	0	5	0	-0.688	0
672	Vento pressione	0	0	-1.5	0	5	0	-1.5	0
672	Vento depressione	0	0	2.625	0	5	0	2.625	0
673	Pesi strutturali	0	0	-0.25	0	5	0	-0.25	0
673	Permanenti portati	0	0	-0.688	0	5	0	-0.688	0
673	Neve	0	0	-0.688	0	5	0	-0.688	0
673	Vento pressione	0	0	-1.5	0	5	0	-1.5	0
673	Vento depressione	0	0	2.625	0	5	0	2.625	0
674	Pesi strutturali	0	0	-0.25	0	5	0	-0.25	0
674	Permanenti portati	0	0	-0.688	0	5	0	-0.688	0
674	Neve	0	0	-0.688	0	5	0	-0.688	0
674	Vento pressione	0	0	-1.5	0	5	0	-1.5	0
674	Vento depressione	0	0	2.625	0	5	0	2.625	0
675	Pesi strutturali	0	0	-0.25	0	5	0	-0.25	0
675	Permanenti portati	0	0	-0.688	0	5	0	-0.688	0
675	Neve	0	0	-0.688	0	5	0	-0.688	0
675	Vento pressione	0	0	-1.5	0	5	0	-1.5	0
675	Vento depressione	0	0	2.625	0	5	0	2.625	0
676	Pesi strutturali	0	0	-0.25	0	5	0	-0.25	0
676	Permanenti portati	0	0	-0.688	0	5	0	-0.688	0
676	Neve	0	0	-0.688	0	5	0	-0.688	0
676	Vento pressione	0	0	-1.5	0	5	0	-1.5	0
676	Vento depressione	0	0	2.625	0	5	0	2.625	0
677	Pesi strutturali	0	0	-0.25	0	5	0	-0.25	0
677	Permanenti portati	0	0	-0.688	0	5	0	-0.688	0
677	Neve	0	0	-0.688	0	5	0	-0.688	0
677	Vento pressione	0	0	-1.5	0	5	0	-1.5	0
677	Vento depressione	0	0	2.625	0	5	0	2.625	0
678	Pesi strutturali	0	0	-0.25	0	5	0	-0.25	0
678	Permanenti portati	0	0	-0.688	0	5	0	-0.688	0
678	Neve	0	0	-0.688	0	5	0	-0.688	0
678	Vento pressione	0	0	-1.5	0	5	0	-1.5	0
678	Vento depressione	0	0	2.625	0	5	0	2.625	0
679	Pesi strutturali	0	0	-0.25	0	3.75	0	-0.25	0
679	Permanenti portati	0	0	-0.688	0	3.75	0	-0.688	0
679	Neve	0	0	-0.688	0	3.75	0	-0.688	0
679	Vento pressione	0	0	-1.5	0	3.75	0	-1.5	0
679	Vento depressione	0	0	2.625	0	3.75	0	2.625	0
680	Pesi strutturali	0	0	-0.25	0	3.75	0	-0.25	0
680	Permanenti portati	0	0	-0.688	0	3.75	0	-0.688	0
680	Neve	0	0	-0.688	0	3.75	0	-0.688	0
680	Vento pressione	0	0	-1.5	0	3.75	0	-1.5	0
680	Vento depressione	0	0	2.625	0	3.75	0	2.625	0
681	Pesi strutturali	0	0	-0.25	0	5	0	-0.25	0
681	Permanenti portati	0	0	-0.688	0	5	0	-0.688	0
681	Neve	0	0	-0.688	0	5	0	-0.688	0
681	Vento pressione	0	0	-1.5	0	5	0	-1.5	0
681	Vento depressione	0	0	2.625	0	5	0	2.625	0
682	Pesi strutturali	0	0	-0.25	0	5	0	-0.25	0
682	Permanenti portati	0	0	-0.688	0	5	0	-0.688	0
682	Neve	0	0	-0.688	0	5	0	-0.688	0
682	Vento pressione	0	0	-1.5	0	5	0	-1.5	0
682	Vento depressione	0	0	2.625	0	5	0	2.625	0
683	Pesi strutturali	0	0	-0.25	0	5	0	-0.25	0
683	Permanenti portati	0	0	-0.688	0	5	0	-0.688	0
683	Neve	0	0	-0.688	0	5	0	-0.688	0
683	Vento pressione	0	0	-1.5	0	5	0	-1.5	0
683	Vento depressione	0	0	2.625	0	5	0	2.625	0
684	Pesi strutturali	0	0	-0.25	0	5	0	-0.25	0
684	Permanenti portati	0	0	-0.688	0	5	0	-0.688	0
684	Neve	0	0	-0.688	0	5	0	-0.688	0
684	Vento pressione	0	0	-1.5	0	5	0	-1.5	0
684	Vento depressione	0	0	2.625	0	5	0	2.625	0
685	Pesi strutturali	0	0	-0.25	0	5	0	-0.25	0
685	Permanenti portati	0	0	-0.688	0	5	0	-0.688	0
685	Neve	0	0	-0.688	0	5	0	-0.688	0
685	Vento pressione	0	0	-1.5	0	5	0	-1.5	0
685	Vento depressione	0	0	2.625	0	5	0	2.625	0
686	Pesi strutturali	0	0	-0.25	0	5	0	-0.25	0
686	Permanenti portati	0	0	-0.688	0	5	0	-0.688	0
686	Neve	0	0	-0.688	0	5	0	-0.688	0
686	Vento pressione	0	0	-1.5	0	5	0	-1.5	0
686	Vento depressione	0	0	2.625	0	5	0	2.625	0
687	Pesi strutturali	0	0	-0.25	0	5	0	-0.25	0
687	Permanenti portati	0	0	-0.688	0	5	0	-0.688	0
687	Neve	0	0	-0.688	0	5	0	-0.688	0
687	Vento pressione	0	0	-1.5	0	5	0	-1.5	0
687	Vento depressione	0	0	2.625	0	5	0	2.625	0
688	Pesi strutturali	0	0	-0.25	0	5	0	-0.25	0
688	Permanenti portati	0	0	-0.688	0	5	0	-0.688	0
688	Neve	0	0	-0.688	0	5	0	-0.688	0
688	Vento pressione	0	0	-1.5	0	5	0	-1.5	0
688	Vento depressione	0	0	2.625	0	5	0	2.625	0
689	Pesi strutturali	0	0	-0.25	0	5	0	-0.25	0
689	Permanenti portati	0	0	-0.688	0	5	0	-0.688	0
689	Neve	0	0	-0.688	0	5	0	-0.688	0
689	Vento pressione	0	0	-1.5	0	5	0	-1.5	0
689	Vento depressione	0	0	2.625	0	5	0	2.625	0
690	Pesi strutturali	0	0	-0.25	0	5	0	-0.25	0
690	Permanenti portati	0	0	-0.688	0	5	0	-0.688	0
690	Neve	0	0	-0.688	0	5	0	-0.688	0
690	Vento pressione	0	0	-1.5	0	5	0	-1.5	0
690	Vento depressione	0	0	2.625	0	5	0	2.625	0
691	Pesi strutturali	0	0	-0.25	0	3.75	0	-0.25	0
691	Permanenti portati	0	0	-0.688	0	3.75	0	-0.688	0

Indice asta	Condizione	Posizione iniziale	F1 iniziale	F2 iniziale	F3 iniziale	Posizione finale	F1 finale	F2 finale	F3 finale
691	Neve	0	0	-0.688	0	3.75	0	-0.688	0
691	Vento pressione	0	0	-1.5	0	3.75	0	-1.5	0
691	Vento depressione	0	0	2.625	0	3.75	0	2.625	0
692	Pesi strutturali	0	0	-0.25	0	3.75	0	-0.25	0
692	Permanenti portati	0	0	-0.688	0	3.75	0	-0.688	0
692	Neve	0	0	-0.688	0	3.75	0	-0.688	0
692	Vento pressione	0	0	-1.5	0	3.75	0	-1.5	0
692	Vento depressione	0	0	2.625	0	3.75	0	2.625	0
693	Pesi strutturali	0	0	-0.125	0	5	0	-0.125	0
693	Permanenti portati	0	0	-0.344	0	5	0	-0.344	0
693	Neve	0	0	-0.344	0	5	0	-0.344	0
693	Vento pressione	0	0	-0.75	0	5	0	-0.75	0
693	Vento depressione	0	0	1.313	0	5	0	1.313	0
694	Pesi strutturali	0	0	-0.125	0	5	0	-0.125	0
694	Permanenti portati	0	0	-0.344	0	5	0	-0.344	0
694	Neve	0	0	-0.344	0	5	0	-0.344	0
694	Vento pressione	0	0	-0.75	0	5	0	-0.75	0
694	Vento depressione	0	0	1.313	0	5	0	1.313	0
695	Pesi strutturali	0	0	-0.125	0	5	0	-0.125	0
695	Permanenti portati	0	0	-0.344	0	5	0	-0.344	0
695	Neve	0	0	-0.344	0	5	0	-0.344	0
695	Vento pressione	0	0	-0.75	0	5	0	-0.75	0
695	Vento depressione	0	0	1.313	0	5	0	1.313	0
696	Pesi strutturali	0	0	-0.125	0	5	0	-0.125	0
696	Permanenti portati	0	0	-0.344	0	5	0	-0.344	0
696	Neve	0	0	-0.344	0	5	0	-0.344	0
696	Vento pressione	0	0	-0.75	0	5	0	-0.75	0
696	Vento depressione	0	0	1.313	0	5	0	1.313	0
697	Pesi strutturali	0	0	-0.125	0	5	0	-0.125	0
697	Permanenti portati	0	0	-0.344	0	5	0	-0.344	0
697	Neve	0	0	-0.344	0	5	0	-0.344	0
697	Vento pressione	0	0	-0.75	0	5	0	-0.75	0
697	Vento depressione	0	0	1.313	0	5	0	1.313	0
698	Pesi strutturali	0	0	-0.125	0	5	0	-0.125	0
698	Permanenti portati	0	0	-0.344	0	5	0	-0.344	0
698	Neve	0	0	-0.344	0	5	0	-0.344	0
698	Vento pressione	0	0	-0.75	0	5	0	-0.75	0
698	Vento depressione	0	0	1.313	0	5	0	1.313	0
699	Pesi strutturali	0	0	-0.125	0	5	0	-0.125	0
699	Permanenti portati	0	0	-0.344	0	5	0	-0.344	0
699	Neve	0	0	-0.344	0	5	0	-0.344	0
699	Vento pressione	0	0	-0.75	0	5	0	-0.75	0
699	Vento depressione	0	0	1.313	0	5	0	1.313	0
700	Pesi strutturali	0	0	-0.125	0	5	0	-0.125	0
700	Permanenti portati	0	0	-0.344	0	5	0	-0.344	0
700	Neve	0	0	-0.344	0	5	0	-0.344	0
700	Vento pressione	0	0	-0.75	0	5	0	-0.75	0
700	Vento depressione	0	0	1.313	0	5	0	1.313	0
701	Pesi strutturali	0	0	-0.125	0	5	0	-0.125	0
701	Permanenti portati	0	0	-0.344	0	5	0	-0.344	0
701	Neve	0	0	-0.344	0	5	0	-0.344	0
701	Vento pressione	0	0	-0.75	0	5	0	-0.75	0
701	Vento depressione	0	0	1.313	0	5	0	1.313	0
702	Pesi strutturali	0	0	-0.125	0	5	0	-0.125	0
702	Permanenti portati	0	0	-0.344	0	5	0	-0.344	0
702	Neve	0	0	-0.344	0	5	0	-0.344	0
702	Vento pressione	0	0	-0.75	0	5	0	-0.75	0
702	Vento depressione	0	0	1.313	0	5	0	1.313	0
703	Pesi strutturali	0	0	-0.125	0	3.75	0	-0.125	0
703	Permanenti portati	0	0	-0.344	0	3.75	0	-0.344	0
703	Neve	0	0	-0.344	0	3.75	0	-0.344	0
703	Vento pressione	0	0	-0.75	0	3.75	0	-0.75	0
703	Vento depressione	0	0	1.313	0	3.75	0	1.313	0
704	Pesi strutturali	0	0	-0.125	0	3.75	0	-0.125	0
704	Permanenti portati	0	0	-0.344	0	3.75	0	-0.344	0
704	Neve	0	0	-0.344	0	3.75	0	-0.344	0
704	Vento pressione	0	0	-0.75	0	3.75	0	-0.75	0
704	Vento depressione	0	0	1.313	0	3.75	0	1.313	0
705	Pesi strutturali	0	0	-0.175	0	5	0	-0.175	0
705	Permanenti portati	0	0	-0.481	0	5	0	-0.481	0
705	Neve	0	0	-0.481	0	5	0	-0.481	0
705	Vento pressione	0	0	-1.05	0	5	0	-1.05	0
705	Vento depressione	0	0	1.838	0	5	0	1.838	0
706	Pesi strutturali	0	0	-0.175	0	5	0	-0.175	0
706	Permanenti portati	0	0	-0.481	0	5	0	-0.481	0
706	Neve	0	0	-0.481	0	5	0	-0.481	0
706	Vento pressione	0	0	-1.05	0	5	0	-1.05	0
706	Vento depressione	0	0	1.838	0	5	0	1.838	0
707	Pesi strutturali	0	0	-0.175	0	5	0	-0.175	0
707	Permanenti portati	0	0	-0.481	0	5	0	-0.481	0
707	Neve	0	0	-0.481	0	5	0	-0.481	0
707	Vento pressione	0	0	-1.05	0	5	0	-1.05	0
707	Vento depressione	0	0	1.838	0	5	0	1.838	0
708	Pesi strutturali	0	0	-0.175	0	5	0	-0.175	0
708	Permanenti portati	0	0	-0.481	0	5	0	-0.481	0
708	Neve	0	0	-0.481	0	5	0	-0.481	0
708	Vento pressione	0	0	-1.05	0	5	0	-1.05	0
708	Vento depressione	0	0	1.838	0	5	0	1.838	0
709	Pesi strutturali	0	0	-0.175	0	5	0	-0.175	0
709	Permanenti portati	0	0	-0.481	0	5	0	-0.481	0
709	Neve	0	0	-0.481	0	5	0	-0.481	0
709	Vento pressione	0	0	-1.05	0	5	0	-1.05	0
709	Vento depressione	0	0	1.838	0	5	0	1.838	0
710	Pesi strutturali	0	0	-0.175	0	5	0	-0.175	0
710	Permanenti portati	0	0	-0.481	0	5	0	-0.481	0
710	Neve	0	0	-0.481	0	5	0	-0.481	0
710	Vento pressione	0	0	-1.05	0	5	0	-1.05	0
710	Vento depressione	0	0	1.838	0	5	0	1.838	0

Indice asta	Condizione	Posizione iniziale	F1 iniziale	F2 iniziale	F3 iniziale	Posizione finale	F1 finale	F2 finale	F3 finale
711	Pesi strutturali	0	0	-0.175	0	5	0	-0.175	0
711	Permanenti portati	0	0	-0.481	0	5	0	-0.481	0
711	Neve	0	0	-0.481	0	5	0	-0.481	0
711	Vento pressione	0	0	-1.05	0	5	0	-1.05	0
711	Vento depressione	0	0	1.838	0	5	0	1.838	0
712	Pesi strutturali	0	0	-0.175	0	5	0	-0.175	0
712	Permanenti portati	0	0	-0.481	0	5	0	-0.481	0
712	Neve	0	0	-0.481	0	5	0	-0.481	0
712	Vento pressione	0	0	-1.05	0	5	0	-1.05	0
712	Vento depressione	0	0	1.838	0	5	0	1.838	0
713	Pesi strutturali	0	0	-0.175	0	5	0	-0.175	0
713	Permanenti portati	0	0	-0.481	0	5	0	-0.481	0
713	Neve	0	0	-0.481	0	5	0	-0.481	0
713	Vento pressione	0	0	-1.05	0	5	0	-1.05	0
713	Vento depressione	0	0	1.838	0	5	0	1.838	0
714	Pesi strutturali	0	0	-0.175	0	5	0	-0.175	0
714	Permanenti portati	0	0	-0.481	0	5	0	-0.481	0
714	Neve	0	0	-0.481	0	5	0	-0.481	0
714	Vento pressione	0	0	-1.05	0	5	0	-1.05	0
714	Vento depressione	0	0	1.838	0	5	0	1.838	0
715	Pesi strutturali	0	0	-0.175	0	3.75	0	-0.175	0
715	Permanenti portati	0	0	-0.481	0	3.75	0	-0.481	0
715	Neve	0	0	-0.481	0	3.75	0	-0.481	0
715	Vento pressione	0	0	-1.05	0	3.75	0	-1.05	0
715	Vento depressione	0	0	1.838	0	3.75	0	1.838	0
716	Pesi strutturali	0	0	-0.175	0	3.75	0	-0.175	0
716	Permanenti portati	0	0	-0.481	0	3.75	0	-0.481	0
716	Neve	0	0	-0.481	0	3.75	0	-0.481	0
716	Vento pressione	0	0	-1.05	0	3.75	0	-1.05	0
716	Vento depressione	0	0	1.838	0	3.75	0	1.838	0
717	Pesi strutturali	0	-0.019	-0.088	0	0.145	-0.019	-0.088	0
717	Permanenti portati	0	-0.053	-0.243	0	0.145	-0.053	-0.243	0
717	Neve	0	-0.053	-0.243	0	0.145	-0.053	-0.243	0
717	Vento pressione	0	0	-0.53	-0.113	0.145	0	-0.53	-0.113
717	Vento depressione	0	0	0.928	0.197	0.145	0	0.928	0.197
717	Pesi strutturali	0.145	-0.019	-0.088	0	0.205	-0.019	-0.087	0
717	Permanenti portati	0.145	-0.053	-0.243	0	0.205	-0.052	-0.239	0
717	Neve	0.145	-0.053	-0.243	0	0.205	-0.052	-0.239	0
717	Vento pressione	0.145	0	-0.53	-0.113	0.205	0	-0.522	-0.111
717	Vento depressione	0.145	0	0.928	0.197	0.205	0	0.914	0.195
717	Pesi strutturali	0.205	-0.019	-0.087	0	0.241	-0.019	-0.089	0
717	Permanenti portati	0.205	-0.052	-0.239	0	0.241	-0.053	-0.244	0
717	Neve	0.205	-0.052	-0.239	0	0.241	-0.053	-0.244	0
717	Vento pressione	0.205	0	-0.522	-0.111	0.241	0	-0.533	-0.113
717	Vento depressione	0.205	0	0.914	0.195	0.241	0	0.933	0.199
717	Pesi strutturali	0.241	-0.019	-0.089	0	0.32	-0.019	-0.088	0
717	Permanenti portati	0.241	-0.053	-0.244	0	0.32	-0.053	-0.243	0
717	Neve	0.241	-0.053	-0.244	0	0.32	-0.053	-0.243	0
717	Vento pressione	0.241	0	-0.533	-0.113	0.32	0	-0.53	-0.113
717	Vento depressione	0.241	0	0.933	0.199	0.32	0	0.928	0.197
717	Pesi strutturali	0.32	-0.019	-0.088	0	0.396	-0.019	-0.089	0
717	Permanenti portati	0.32	-0.053	-0.243	0	0.396	-0.053	-0.245	0
717	Neve	0.32	-0.053	-0.243	0	0.396	-0.053	-0.245	0
717	Vento pressione	0.32	0	-0.53	-0.113	0.396	0	-0.534	-0.114
717	Vento depressione	0.32	0	0.928	0.197	0.396	0	0.935	0.199
717	Pesi strutturali	0.396	-0.019	-0.089	0	1.489	-0.02	-0.093	0
717	Permanenti portati	0.396	-0.053	-0.245	0	1.489	-0.055	-0.255	0
717	Neve	0.396	-0.053	-0.245	0	1.489	-0.055	-0.255	0
717	Vento pressione	0.396	0	-0.534	-0.114	1.489	0	-0.556	-0.118
717	Vento depressione	0.396	0	0.935	0.199	1.489	0	0.974	0.207
717	Pesi strutturali	1.489	-0.019	-0.088	0	1.604	-0.019	-0.087	0
717	Permanenti portati	1.489	-0.053	-0.243	0	1.604	-0.052	-0.239	0
717	Neve	1.489	-0.053	-0.243	0	1.604	-0.052	-0.239	0
717	Vento pressione	1.489	0	-0.53	-0.113	1.604	0	-0.522	-0.111
717	Vento depressione	1.489	0	0.928	0.197	1.604	0	0.914	0.195
717	Pesi strutturali	1.604	-0.019	-0.087	0	1.693	-0.019	-0.088	0
717	Permanenti portati	1.604	-0.052	-0.239	0	1.693	-0.053	-0.243	0
717	Neve	1.604	-0.052	-0.239	0	1.693	-0.053	-0.243	0
717	Vento pressione	1.604	0	-0.522	-0.111	1.693	0	-0.53	-0.113
717	Vento depressione	1.604	0	0.914	0.195	1.693	0	0.928	0.197
717	Pesi strutturali	1.693	-0.019	-0.088	0	1.925	-0.019	-0.088	0
717	Permanenti portati	1.693	-0.053	-0.243	0	1.925	-0.053	-0.243	0
717	Neve	1.693	-0.053	-0.243	0	1.925	-0.053	-0.243	0
717	Vento pressione	1.693	0	-0.53	-0.113	1.925	0	-0.53	-0.113
717	Vento depressione	1.693	0	0.928	0.197	1.925	0	0.928	0.197
717	Pesi strutturali	1.925	-0.019	-0.088	0	2.014	-0.019	-0.087	0
717	Permanenti portati	1.925	-0.053	-0.243	0	2.014	-0.052	-0.239	0
717	Neve	1.925	-0.053	-0.243	0	2.014	-0.052	-0.239	0
717	Vento pressione	1.925	0	-0.53	-0.113	2.014	0	-0.522	-0.111
717	Vento depressione	1.925	0	0.928	0.197	2.014	0	0.914	0.195
717	Pesi strutturali	2.014	-0.019	-0.087	0	2.13	-0.019	-0.088	0
717	Permanenti portati	2.014	-0.052	-0.239	0	2.13	-0.053	-0.243	0
717	Neve	2.014	-0.052	-0.239	0	2.13	-0.053	-0.243	0
717	Vento pressione	2.014	0	-0.522	-0.111	2.13	0	-0.53	-0.113
717	Vento depressione	2.014	0	0.914	0.195	2.13	0	0.928	0.197
717	Pesi strutturali	2.13	-0.019	-0.088	0	2.171	-0.019	-0.088	0
717	Permanenti portati	2.13	-0.053	-0.243	0	2.171	-0.053	-0.243	0
717	Neve	2.13	-0.053	-0.243	0	2.171	-0.053	-0.243	0
717	Vento pressione	2.13	0	-0.53	-0.113	2.171	0	-0.53	-0.113
717	Vento depressione	2.13	0	0.928	0.197	2.171	0	0.928	0.197
717	Pesi strutturali	2.171	-0.019	-0.088	0	2.258	-0.019	-0.086	0
717	Permanenti portati	2.171	-0.053	-0.243	0	2.258	-0.052	-0.238	0
717	Neve	2.171	-0.053	-0.243	0	2.258	-0.052	-0.238	0
717	Vento pressione	2.171	0	-0.53	-0.113	2.258	0	-0.519	-0.11
717	Vento depressione	2.171	0	0.928	0.197	2.258	0	0.908	0.193
717	Pesi strutturali	2.258	-0.019	-0.088	0	2.808	-0.019	-0.088	0
717	Permanenti portati	2.258	-0.053	-0.243	0	2.808	-0.053	-0.243	0
717	Neve	2.258	-0.053	-0.243	0	2.808	-0.053	-0.243	0

Indice asta	Condizione	Posizione iniziale	F1 iniziale	F2 iniziale	F3 iniziale	Posizione finale	F1 finale	F2 finale	F3 finale
717	Vento pressione	2.258	0	-0.53	-0.113	2.808	0	-0.53	-0.113
717	Vento depressione	2.258	0	0.928	0.197	2.808	0	0.928	0.197
717	Pesi strutturali	2.808	-0.019	-0.088	0	3.298	-0.02	-0.093	0
717	Permanenti portati	2.808	-0.053	-0.243	0	3.298	-0.055	-0.255	0
717	Neve	2.808	-0.053	-0.243	0	3.298	-0.055	-0.255	0
717	Vento pressione	2.808	0	-0.53	-0.113	3.298	0	-0.556	-0.118
717	Vento depressione	2.808	0	0.928	0.197	3.298	0	0.974	0.207
717	Pesi strutturali	3.298	-0.019	-0.088	0	3.414	-0.019	-0.087	0
717	Permanenti portati	3.298	-0.053	-0.243	0	3.414	-0.052	-0.239	0
717	Neve	3.298	-0.053	-0.243	0	3.414	-0.052	-0.239	0
717	Vento pressione	3.298	0	-0.53	-0.113	3.414	0	-0.522	-0.111
717	Vento depressione	3.298	0	0.928	0.197	3.414	0	0.914	0.195
717	Pesi strutturali	3.414	-0.019	-0.087	0	3.503	-0.019	-0.088	0
717	Permanenti portati	3.414	-0.052	-0.239	0	3.503	-0.053	-0.243	0
717	Neve	3.414	-0.052	-0.239	0	3.503	-0.053	-0.243	0
717	Vento pressione	3.414	0	-0.522	-0.111	3.503	0	-0.53	-0.113
717	Vento depressione	3.414	0	0.914	0.195	3.503	0	0.928	0.197
717	Pesi strutturali	3.503	-0.019	-0.088	0	3.734	-0.019	-0.088	0
717	Permanenti portati	3.503	-0.053	-0.243	0	3.734	-0.053	-0.243	0
717	Neve	3.503	-0.053	-0.243	0	3.734	-0.053	-0.243	0
717	Vento pressione	3.503	0	-0.53	-0.113	3.734	0	-0.53	-0.113
717	Vento depressione	3.503	0	0.928	0.197	3.734	0	0.928	0.197
717	Pesi strutturali	3.734	-0.019	-0.088	0	3.823	-0.019	-0.087	0
717	Permanenti portati	3.734	-0.053	-0.243	0	3.823	-0.052	-0.239	0
717	Neve	3.734	-0.053	-0.243	0	3.823	-0.052	-0.239	0
717	Vento pressione	3.734	0	-0.53	-0.113	3.823	0	-0.522	-0.111
717	Vento depressione	3.734	0	0.928	0.197	3.823	0	0.914	0.195
717	Pesi strutturali	3.823	-0.019	-0.087	0	3.939	-0.019	-0.088	0
717	Permanenti portati	3.823	-0.052	-0.239	0	3.939	-0.053	-0.243	0
717	Neve	3.823	-0.052	-0.239	0	3.939	-0.053	-0.243	0
717	Vento pressione	3.823	0	-0.522	-0.111	3.939	0	-0.53	-0.113
717	Vento depressione	3.823	0	0.914	0.195	3.939	0	0.928	0.197
717	Pesi strutturali	3.939	-0.019	-0.088	0	5.107	-0.019	-0.088	0
717	Permanenti portati	3.939	-0.053	-0.243	0	5.107	-0.053	-0.243	0
717	Neve	3.939	-0.053	-0.243	0	5.107	-0.053	-0.243	0
717	Vento pressione	3.939	0	-0.53	-0.113	5.107	0	-0.53	-0.113
717	Vento depressione	3.939	0	0.928	0.197	5.107	0	0.928	0.197
717	Pesi strutturali	5.107	-0.019	-0.088	0	5.223	-0.019	-0.087	0
717	Permanenti portati	5.107	-0.053	-0.243	0	5.223	-0.052	-0.239	0
717	Neve	5.107	-0.053	-0.243	0	5.223	-0.052	-0.239	0
717	Vento pressione	5.107	0	-0.53	-0.113	5.223	0	-0.522	-0.111
717	Vento depressione	5.107	0	0.928	0.197	5.223	0	0.914	0.195
717	Pesi strutturali	5.223	-0.019	-0.087	0	5.312	-0.019	-0.088	0
717	Permanenti portati	5.223	-0.052	-0.239	0	5.312	-0.053	-0.243	0
717	Neve	5.223	-0.052	-0.239	0	5.312	-0.053	-0.243	0
717	Vento pressione	5.223	0	-0.522	-0.111	5.312	0	-0.53	-0.113
717	Vento depressione	5.223	0	0.914	0.195	5.312	0	0.928	0.197
717	Pesi strutturali	5.312	-0.019	-0.088	0	5.543	-0.019	-0.088	0
717	Permanenti portati	5.312	-0.053	-0.243	0	5.543	-0.053	-0.243	0
717	Neve	5.312	-0.053	-0.243	0	5.543	-0.053	-0.243	0
717	Vento pressione	5.312	0	-0.53	-0.113	5.543	0	-0.53	-0.113
717	Vento depressione	5.312	0	0.928	0.197	5.543	0	0.928	0.197
717	Pesi strutturali	5.543	-0.019	-0.088	0	5.632	-0.019	-0.087	0
717	Permanenti portati	5.543	-0.053	-0.243	0	5.632	-0.052	-0.239	0
717	Neve	5.543	-0.053	-0.243	0	5.632	-0.052	-0.239	0
717	Vento pressione	5.543	0	-0.53	-0.113	5.632	0	-0.522	-0.111
717	Vento depressione	5.543	0	0.928	0.197	5.632	0	0.914	0.195
717	Pesi strutturali	5.632	-0.019	-0.087	0	5.748	-0.019	-0.088	0
717	Permanenti portati	5.632	-0.052	-0.239	0	5.748	-0.053	-0.243	0
717	Neve	5.632	-0.052	-0.239	0	5.748	-0.053	-0.243	0
717	Vento pressione	5.632	0	-0.522	-0.111	5.748	0	-0.53	-0.113
717	Vento depressione	5.632	0	0.914	0.195	5.748	0	0.928	0.197
717	Pesi strutturali	5.748	-0.019	-0.088	0	6.841	-0.019	-0.089	0
717	Permanenti portati	5.748	-0.053	-0.243	0	6.841	-0.053	-0.245	0
717	Neve	5.748	-0.053	-0.243	0	6.841	-0.053	-0.245	0
717	Vento pressione	5.748	0	-0.53	-0.113	6.841	0	-0.534	-0.114
717	Vento depressione	5.748	0	0.928	0.197	6.841	0	0.935	0.199
717	Pesi strutturali	6.841	-0.019	-0.089	0	6.916	-0.019	-0.088	0
717	Permanenti portati	6.841	-0.053	-0.245	0	6.916	-0.053	-0.243	0
717	Neve	6.841	-0.053	-0.245	0	6.916	-0.053	-0.243	0
717	Vento pressione	6.841	0	-0.534	-0.114	6.916	0	-0.53	-0.113
717	Vento depressione	6.841	0	0.935	0.199	6.916	0	0.928	0.197
717	Pesi strutturali	6.916	-0.019	-0.088	0	6.995	-0.019	-0.089	0
717	Permanenti portati	6.916	-0.053	-0.243	0	6.995	-0.053	-0.244	0
717	Neve	6.916	-0.053	-0.243	0	6.995	-0.053	-0.244	0
717	Vento pressione	6.916	0	-0.53	-0.113	6.995	0	-0.533	-0.113
717	Vento depressione	6.916	0	0.928	0.197	6.995	0	0.933	0.199
717	Pesi strutturali	6.995	-0.019	-0.089	0	7.032	-0.019	-0.087	0
717	Permanenti portati	6.995	-0.053	-0.244	0	7.032	-0.052	-0.239	0
717	Neve	6.995	-0.053	-0.244	0	7.032	-0.052	-0.239	0
717	Vento pressione	6.995	0	-0.533	-0.113	7.032	0	-0.522	-0.111
717	Vento depressione	6.995	0	0.933	0.199	7.032	0	0.914	0.195
717	Pesi strutturali	7.032	-0.019	-0.087	0	7.092	-0.019	-0.088	0
717	Permanenti portati	7.032	-0.052	-0.239	0	7.092	-0.053	-0.243	0
717	Neve	7.032	-0.052	-0.239	0	7.092	-0.053	-0.243	0
717	Vento pressione	7.032	0	-0.522	-0.111	7.092	0	-0.53	-0.113
717	Vento depressione	7.032	0	0.914	0.195	7.092	0	0.928	0.197
717	Pesi strutturali	7.092	-0.019	-0.088	0	7.237	-0.019	-0.088	0
717	Permanenti portati	7.092	-0.053	-0.243	0	7.237	-0.053	-0.243	0
717	Neve	7.092	-0.053	-0.243	0	7.237	-0.053	-0.243	0
717	Vento pressione	7.092	0	-0.53	-0.113	7.237	0	-0.53	-0.113
717	Vento depressione	7.092	0	0.928	0.197	7.237	0	0.928	0.197
718	Pesi strutturali	0	-0.019	-0.101	0	0.103	-0.019	-0.101	0
718	Permanenti portati	0	-0.051	-0.278	0	0.103	-0.051	-0.278	0
718	Neve	0	-0.051	-0.278	0	0.103	-0.051	-0.278	0
718	Vento pressione	0	0	-0.6	0.145	0.103	0	-0.6	0.145
718	Vento depressione	0	0	1.05	-0.254	0.103	0	1.05	-0.254
718	Pesi strutturali	0.103	-0.019	-0.101	0	0.127	-0.019	-0.101	0

Indice asta	Condizione	Posizione iniziale	F1 iniziale	F2 iniziale	F3 iniziale	Posizione finale	F1 finale	F2 finale	F3 finale
718	Permanenti portati	0.103	-0.051	-0.278	0	0.127	-0.051	-0.277	0
718	Neve	0.103	-0.051	-0.278	0	0.127	-0.051	-0.277	0
718	Vento pressione	0.103	0	-0.6	0.145	0.127	0	-0.596	0.144
718	Vento depressione	0.103	0	1.05	-0.254	0.127	0	1.043	-0.253
718	Pesi strutturali	0.127	-0.019	-0.101	0	0.281	-0.019	-0.102	0
718	Permanenti portati	0.127	-0.051	-0.277	0	0.281	-0.052	-0.28	0
718	Neve	0.127	-0.051	-0.277	0	0.281	-0.052	-0.28	0
718	Vento pressione	0.127	0	-0.596	0.144	0.281	0	-0.603	0.146
718	Vento depressione	0.127	0	1.043	-0.253	0.281	0	1.055	-0.256
718	Pesi strutturali	0.281	-0.019	-0.102	0	0.347	-0.019	-0.101	0
718	Permanenti portati	0.281	-0.052	-0.28	0	0.347	-0.051	-0.278	0
718	Neve	0.281	-0.052	-0.28	0	0.347	-0.051	-0.278	0
718	Vento pressione	0.281	0	-0.603	0.146	0.347	0	-0.6	0.145
718	Vento depressione	0.281	0	1.055	-0.256	0.347	0	1.05	-0.254
718	Pesi strutturali	0.347	-0.019	-0.101	0	1.589	-0.019	-0.101	0
718	Permanenti portati	0.347	-0.051	-0.278	0	1.589	-0.051	-0.278	0
718	Neve	0.347	-0.051	-0.278	0	1.589	-0.051	-0.278	0
718	Vento pressione	0.347	0	-0.6	0.145	1.589	0	-0.6	0.145
718	Vento depressione	0.347	0	1.05	-0.254	1.589	0	1.05	-0.254
718	Pesi strutturali	1.589	-0.019	-0.101	0	1.667	-0.018	-0.1	0
718	Permanenti portati	1.589	-0.051	-0.278	0	1.667	-0.051	-0.275	0
718	Neve	1.589	-0.051	-0.278	0	1.667	-0.051	-0.275	0
718	Vento pressione	1.589	0	-0.6	0.145	1.667	0	-0.592	0.143
718	Vento depressione	1.589	0	1.05	-0.254	1.667	0	1.036	-0.251
718	Pesi strutturali	1.667	-0.018	-0.1	0	1.691	-0.019	-0.101	0
718	Permanenti portati	1.667	-0.051	-0.275	0	1.691	-0.051	-0.278	0
718	Neve	1.667	-0.051	-0.275	0	1.691	-0.051	-0.278	0
718	Vento pressione	1.667	0	-0.592	0.143	1.691	0	-0.599	0.145
718	Vento depressione	1.667	0	1.036	-0.251	1.691	0	1.048	-0.254
718	Pesi strutturali	1.691	-0.019	-0.101	0	1.769	-0.019	-0.101	0
718	Permanenti portati	1.691	-0.051	-0.278	0	1.769	-0.051	-0.278	0
718	Neve	1.691	-0.051	-0.278	0	1.769	-0.051	-0.278	0
718	Vento pressione	1.691	0	-0.599	0.145	1.769	0	-0.6	0.145
718	Vento depressione	1.691	0	1.048	-0.254	1.769	0	1.05	-0.254
718	Pesi strutturali	1.769	-0.019	-0.101	0	1.87	-0.018	-0.1	0
718	Permanenti portati	1.769	-0.051	-0.278	0	1.87	-0.051	-0.275	0
718	Neve	1.769	-0.051	-0.278	0	1.87	-0.051	-0.275	0
718	Vento pressione	1.769	0	-0.6	0.145	1.87	0	-0.593	0.144
718	Vento depressione	1.769	0	1.05	-0.254	1.87	0	1.039	-0.252
718	Pesi strutturali	1.87	-0.018	-0.1	0	1.907	-0.019	-0.101	0
718	Permanenti portati	1.87	-0.051	-0.275	0	1.907	-0.051	-0.278	0
718	Neve	1.87	-0.051	-0.275	0	1.907	-0.051	-0.278	0
718	Vento pressione	1.87	0	-0.593	0.144	1.907	0	-0.6	0.145
718	Vento depressione	1.87	0	1.039	-0.252	1.907	0	1.05	-0.254
718	Pesi strutturali	1.907	-0.019	-0.101	0	2.33	-0.019	-0.101	0
718	Permanenti portati	1.907	-0.051	-0.278	0	2.33	-0.051	-0.278	0
718	Neve	1.907	-0.051	-0.278	0	2.33	-0.051	-0.278	0
718	Vento pressione	1.907	0	-0.6	0.145	2.33	0	-0.6	0.145
718	Vento depressione	1.907	0	1.05	-0.254	2.33	0	1.05	-0.254
718	Pesi strutturali	2.33	-0.018	-0.098	0	2.466	-0.019	-0.101	0
718	Permanenti portati	2.33	-0.05	-0.27	0	2.466	-0.051	-0.278	0
718	Neve	2.33	-0.05	-0.27	0	2.466	-0.051	-0.278	0
718	Vento pressione	2.33	0	-0.583	0.141	2.466	0	-0.6	0.145
718	Vento depressione	2.33	0	1.021	-0.247	2.466	0	1.05	-0.254
718	Pesi strutturali	2.466	-0.019	-0.101	0	3.459	-0.019	-0.101	0
718	Permanenti portati	2.466	-0.051	-0.278	0	3.459	-0.051	-0.278	0
718	Neve	2.466	-0.051	-0.278	0	3.459	-0.051	-0.278	0
718	Vento pressione	2.466	0	-0.6	0.145	3.459	0	-0.6	0.145
718	Vento depressione	2.466	0	1.05	-0.254	3.459	0	1.05	-0.254
718	Pesi strutturali	3.459	-0.019	-0.101	0	3.89	-0.019	-0.105	0
718	Permanenti portati	3.459	-0.051	-0.278	0	3.89	-0.053	-0.288	0
718	Neve	3.459	-0.051	-0.278	0	3.89	-0.053	-0.288	0
718	Vento pressione	3.459	0	-0.6	0.145	3.89	0	-0.622	0.151
718	Vento depressione	3.459	0	1.05	-0.254	3.89	0	1.088	-0.264
718	Pesi strutturali	3.89	-0.019	-0.101	0	4.449	-0.019	-0.101	0
718	Permanenti portati	3.89	-0.051	-0.278	0	4.449	-0.051	-0.278	0
718	Neve	3.89	-0.051	-0.278	0	4.449	-0.051	-0.278	0
718	Vento pressione	3.89	0	-0.6	0.145	4.449	0	-0.6	0.145
718	Vento depressione	3.89	0	1.05	-0.254	4.449	0	1.05	-0.254
718	Pesi strutturali	4.449	-0.019	-0.101	0	4.485	-0.018	-0.1	0
718	Permanenti portati	4.449	-0.051	-0.278	0	4.485	-0.051	-0.275	0
718	Neve	4.449	-0.051	-0.278	0	4.485	-0.051	-0.275	0
718	Vento pressione	4.449	0	-0.6	0.145	4.485	0	-0.593	0.144
718	Vento depressione	4.449	0	1.05	-0.254	4.485	0	1.039	-0.252
718	Pesi strutturali	4.485	-0.018	-0.1	0	4.587	-0.019	-0.101	0
718	Permanenti portati	4.485	-0.051	-0.275	0	4.587	-0.051	-0.278	0
718	Neve	4.485	-0.051	-0.275	0	4.587	-0.051	-0.278	0
718	Vento pressione	4.485	0	-0.593	0.144	4.587	0	-0.6	0.145
718	Vento depressione	4.485	0	1.039	-0.252	4.587	0	1.05	-0.254
718	Pesi strutturali	4.587	-0.019	-0.101	0	4.665	-0.019	-0.101	0
718	Permanenti portati	4.587	-0.051	-0.278	0	4.665	-0.051	-0.278	0
718	Neve	4.587	-0.051	-0.278	0	4.665	-0.051	-0.278	0
718	Vento pressione	4.587	0	-0.6	0.145	4.665	0	-0.599	0.145
718	Vento depressione	4.587	0	1.05	-0.254	4.665	0	1.048	-0.254
718	Pesi strutturali	4.665	-0.019	-0.101	0	4.689	-0.018	-0.1	0
718	Permanenti portati	4.665	-0.051	-0.278	0	4.689	-0.051	-0.275	0
718	Neve	4.665	-0.051	-0.278	0	4.689	-0.051	-0.275	0
718	Vento pressione	4.665	0	-0.599	0.145	4.689	0	-0.592	0.143
718	Vento depressione	4.665	0	1.048	-0.254	4.689	0	1.036	-0.251
718	Pesi strutturali	4.689	-0.018	-0.1	0	4.767	-0.019	-0.101	0
718	Permanenti portati	4.689	-0.051	-0.275	0	4.767	-0.051	-0.278	0
718	Neve	4.689	-0.051	-0.275	0	4.767	-0.051	-0.278	0
718	Vento pressione	4.689	0	-0.592	0.143	4.767	0	-0.6	0.145
718	Vento depressione	4.689	0	1.036	-0.251	4.767	0	1.05	-0.254
718	Pesi strutturali	4.767	-0.019	-0.101	0	5.048	-0.019	-0.101	0
718	Permanenti portati	4.767	-0.051	-0.278	0	5.048	-0.051	-0.278	0
718	Neve	4.767	-0.051	-0.278	0	5.048	-0.051	-0.278	0
718	Vento pressione	4.767	0	-0.6	0.145	5.048	0	-0.6	0.145

Indice asta	Condizione	Posizione iniziale	F1 iniziale	F2 iniziale	F3 iniziale	Posizione finale	F1 finale	F2 finale	F3 finale
718	Vento depressione	4.767	0	1.05	-0.254	5.048	0	1.05	-0.254
718	Pesi strutturali	5.048	-0.019	-0.101	0	6.008	-0.019	-0.105	0
718	Permanenti portati	5.048	-0.051	-0.278	0	6.008	-0.053	-0.288	0
718	Neve	5.048	-0.051	-0.278	0	6.008	-0.053	-0.288	0
718	Vento pressione	5.048	0	-0.6	0.145	6.008	0	-0.622	0.151
718	Vento depressione	5.048	0	1.05	-0.254	6.008	0	1.088	-0.264
718	Pesi strutturali	6.008	-0.019	-0.101	0	6.074	-0.019	-0.102	0
718	Permanenti portati	6.008	-0.051	-0.278	0	6.074	-0.052	-0.28	0
718	Neve	6.008	-0.051	-0.278	0	6.074	-0.052	-0.28	0
718	Vento pressione	6.008	0	-0.6	0.145	6.074	0	-0.603	0.146
718	Vento depressione	6.008	0	1.05	-0.254	6.074	0	1.055	-0.256
718	Pesi strutturali	6.074	-0.019	-0.102	0	6.356	-0.019	-0.101	0
718	Permanenti portati	6.074	-0.052	-0.28	0	6.356	-0.051	-0.278	0
718	Neve	6.074	-0.052	-0.28	0	6.356	-0.051	-0.278	0
718	Vento pressione	6.074	0	-0.603	0.146	6.356	0	-0.6	0.145
718	Vento depressione	6.074	0	1.055	-0.256	6.356	0	1.05	-0.254
719	Pesi strutturali	0	-0.019	-0.101	0	0.127	-0.019	-0.101	0
719	Permanenti portati	0	-0.051	-0.278	0	0.127	-0.051	-0.278	0
719	Neve	0	-0.051	-0.278	0	0.127	-0.051	-0.278	0
719	Vento pressione	0	0	-0.6	-0.145	0.127	0	-0.6	-0.145
719	Vento depressione	0	0	1.05	0.254	0.127	0	1.05	0.254
719	Pesi strutturali	0.127	-0.018	-0.099	0	0.18	-0.019	-0.101	0
719	Permanenti portati	0.127	-0.05	-0.273	0	0.18	-0.051	-0.278	0
719	Neve	0.127	-0.05	-0.273	0	0.18	-0.051	-0.278	0
719	Vento pressione	0.127	0	-0.588	-0.142	0.18	0	-0.6	-0.145
719	Vento depressione	0.127	0	1.029	0.249	0.18	0	1.05	0.254
719	Pesi strutturali	0.18	-0.019	-0.101	0	0.281	-0.019	-0.102	0
719	Permanenti portati	0.18	-0.051	-0.278	0	0.281	-0.052	-0.28	0
719	Neve	0.18	-0.051	-0.278	0	0.281	-0.052	-0.28	0
719	Vento pressione	0.18	0	-0.6	-0.145	0.281	0	-0.603	-0.146
719	Vento depressione	0.18	0	1.05	0.254	0.281	0	1.055	0.256
719	Pesi strutturali	0.281	-0.019	-0.102	0	0.347	-0.019	-0.101	0
719	Permanenti portati	0.281	-0.052	-0.28	0	0.347	-0.051	-0.278	0
719	Neve	0.281	-0.052	-0.28	0	0.347	-0.051	-0.278	0
719	Vento pressione	0.281	0	-0.603	-0.146	0.347	0	-0.6	-0.145
719	Vento depressione	0.281	0	1.055	0.256	0.347	0	1.05	0.254
719	Pesi strutturali	0.347	-0.019	-0.101	0	1.589	-0.019	-0.101	0
719	Permanenti portati	0.347	-0.051	-0.278	0	1.589	-0.051	-0.278	0
719	Neve	0.347	-0.051	-0.278	0	1.589	-0.051	-0.278	0
719	Vento pressione	0.347	0	-0.6	-0.145	1.589	0	-0.6	-0.145
719	Vento depressione	0.347	0	1.05	0.254	1.589	0	1.05	0.254
719	Pesi strutturali	1.589	-0.019	-0.101	0	1.667	-0.018	-0.1	0
719	Permanenti portati	1.589	-0.051	-0.278	0	1.667	-0.051	-0.275	0
719	Neve	1.589	-0.051	-0.278	0	1.667	-0.051	-0.275	0
719	Vento pressione	1.589	0	-0.6	-0.145	1.667	0	-0.592	-0.143
719	Vento depressione	1.589	0	1.05	0.254	1.667	0	1.036	0.251
719	Pesi strutturali	1.667	-0.018	-0.1	0	1.691	-0.019	-0.101	0
719	Permanenti portati	1.667	-0.051	-0.275	0	1.691	-0.051	-0.278	0
719	Neve	1.667	-0.051	-0.275	0	1.691	-0.051	-0.278	0
719	Vento pressione	1.667	0	-0.592	-0.143	1.691	0	-0.599	-0.145
719	Vento depressione	1.667	0	1.036	0.251	1.691	0	1.048	0.254
719	Pesi strutturali	1.691	-0.019	-0.101	0	1.769	-0.019	-0.101	0
719	Permanenti portati	1.691	-0.051	-0.278	0	1.769	-0.051	-0.278	0
719	Neve	1.691	-0.051	-0.278	0	1.769	-0.051	-0.278	0
719	Vento pressione	1.691	0	-0.599	-0.145	1.769	0	-0.6	-0.145
719	Vento depressione	1.691	0	1.048	0.254	1.769	0	1.05	0.254
719	Pesi strutturali	1.769	-0.019	-0.101	0	1.87	-0.018	-0.1	0
719	Permanenti portati	1.769	-0.051	-0.278	0	1.87	-0.051	-0.275	0
719	Neve	1.769	-0.051	-0.278	0	1.87	-0.051	-0.275	0
719	Vento pressione	1.769	0	-0.6	-0.145	1.87	0	-0.593	-0.144
719	Vento depressione	1.769	0	1.05	0.254	1.87	0	1.039	0.252
719	Pesi strutturali	1.87	-0.018	-0.1	0	1.907	-0.019	-0.101	0
719	Permanenti portati	1.87	-0.051	-0.275	0	1.907	-0.051	-0.278	0
719	Neve	1.87	-0.051	-0.275	0	1.907	-0.051	-0.278	0
719	Vento pressione	1.87	0	-0.593	-0.144	1.907	0	-0.6	-0.145
719	Vento depressione	1.87	0	1.039	0.252	1.907	0	1.05	0.254
719	Pesi strutturali	1.907	-0.019	-0.101	0	2.33	-0.019	-0.101	0
719	Permanenti portati	1.907	-0.051	-0.278	0	2.33	-0.051	-0.278	0
719	Neve	1.907	-0.051	-0.278	0	2.33	-0.051	-0.278	0
719	Vento pressione	1.907	0	-0.6	-0.145	2.33	0	-0.6	-0.145
719	Vento depressione	1.907	0	1.05	0.254	2.33	0	1.05	0.254
719	Pesi strutturali	2.33	-0.018	-0.098	0	2.466	-0.019	-0.101	0
719	Permanenti portati	2.33	-0.05	-0.27	0	2.466	-0.051	-0.278	0
719	Neve	2.33	-0.05	-0.27	0	2.466	-0.051	-0.278	0
719	Vento pressione	2.33	0	-0.583	-0.141	2.466	0	-0.6	-0.145
719	Vento depressione	2.33	0	1.021	0.247	2.466	0	1.05	0.254
719	Pesi strutturali	2.466	-0.019	-0.101	0	3.459	-0.019	-0.101	0
719	Permanenti portati	2.466	-0.051	-0.278	0	3.459	-0.051	-0.278	0
719	Neve	2.466	-0.051	-0.278	0	3.459	-0.051	-0.278	0
719	Vento pressione	2.466	0	-0.6	-0.145	3.459	0	-0.6	-0.145
719	Vento depressione	2.466	0	1.05	0.254	3.459	0	1.05	0.254
719	Pesi strutturali	3.459	-0.019	-0.101	0	3.89	-0.019	-0.105	0
719	Permanenti portati	3.459	-0.051	-0.278	0	3.89	-0.053	-0.288	0
719	Neve	3.459	-0.051	-0.278	0	3.89	-0.053	-0.288	0
719	Vento pressione	3.459	0	-0.6	-0.145	3.89	0	-0.622	-0.151
719	Vento depressione	3.459	0	1.05	0.254	3.89	0	1.088	0.264
719	Pesi strutturali	3.89	-0.019	-0.101	0	4.449	-0.019	-0.101	0
719	Permanenti portati	3.89	-0.051	-0.278	0	4.449	-0.051	-0.278	0
719	Neve	3.89	-0.051	-0.278	0	4.449	-0.051	-0.278	0
719	Vento pressione	3.89	0	-0.6	-0.145	4.449	0	-0.6	-0.145
719	Vento depressione	3.89	0	1.05	0.254	4.449	0	1.05	0.254
719	Pesi strutturali	4.449	-0.019	-0.101	0	4.485	-0.018	-0.1	0
719	Permanenti portati	4.449	-0.051	-0.278	0	4.485	-0.051	-0.275	0
719	Neve	4.449	-0.051	-0.278	0	4.485	-0.051	-0.275	0
719	Vento pressione	4.449	0	-0.6	-0.145	4.485	0	-0.593	-0.144
719	Vento depressione	4.449	0	1.05	0.254	4.485	0	1.039	0.252
719	Pesi strutturali	4.485	-0.018	-0.1	0	4.587	-0.019	-0.101	0
719	Permanenti portati	4.485	-0.051	-0.275	0	4.587	-0.051	-0.278	0

Indice asta	Condizione	Posizione iniziale	F1 iniziale	F2 iniziale	F3 iniziale	Posizione finale	F1 finale	F2 finale	F3 finale
719	Neve	4.485	-0.051	-0.275	0	4.587	-0.051	-0.278	0
719	Vento pressione	4.485	0	-0.593	-0.144	4.587	0	-0.6	-0.145
719	Vento depressione	4.485	0	1.039	0.252	4.587	0	1.05	0.254
719	Pesi strutturali	4.587	-0.019	-0.101	0	4.665	-0.019	-0.101	0
719	Permanenti portati	4.587	-0.051	-0.278	0	4.665	-0.051	-0.278	0
719	Neve	4.587	-0.051	-0.278	0	4.665	-0.051	-0.278	0
719	Vento pressione	4.587	0	-0.6	-0.145	4.665	0	-0.599	-0.145
719	Vento depressione	4.587	0	1.05	0.254	4.665	0	1.048	0.254
719	Pesi strutturali	4.665	-0.019	-0.101	0	4.689	-0.018	-0.1	0
719	Permanenti portati	4.665	-0.051	-0.278	0	4.689	-0.051	-0.275	0
719	Neve	4.665	-0.051	-0.278	0	4.689	-0.051	-0.275	0
719	Vento pressione	4.665	0	-0.599	-0.145	4.689	0	-0.592	-0.143
719	Vento depressione	4.665	0	1.048	0.254	4.689	0	1.036	0.251
719	Pesi strutturali	4.689	-0.018	-0.1	0	4.767	-0.019	-0.101	0
719	Permanenti portati	4.689	-0.051	-0.275	0	4.767	-0.051	-0.278	0
719	Neve	4.689	-0.051	-0.275	0	4.767	-0.051	-0.278	0
719	Vento pressione	4.689	0	-0.592	-0.143	4.767	0	-0.6	-0.145
719	Vento depressione	4.689	0	1.036	0.251	4.767	0	1.05	0.254
719	Pesi strutturali	4.767	-0.019	-0.101	0	5.048	-0.019	-0.101	0
719	Permanenti portati	4.767	-0.051	-0.278	0	5.048	-0.051	-0.278	0
719	Neve	4.767	-0.051	-0.278	0	5.048	-0.051	-0.278	0
719	Vento pressione	4.767	0	-0.6	-0.145	5.048	0	-0.6	-0.145
719	Vento depressione	4.767	0	1.05	0.254	5.048	0	1.05	0.254
719	Pesi strutturali	5.048	-0.019	-0.101	0	6.008	-0.019	-0.105	0
719	Permanenti portati	5.048	-0.051	-0.278	0	6.008	-0.053	-0.288	0
719	Neve	5.048	-0.051	-0.278	0	6.008	-0.053	-0.288	0
719	Vento pressione	5.048	0	-0.6	-0.145	6.008	0	-0.622	-0.151
719	Vento depressione	5.048	0	1.05	0.254	6.008	0	1.088	0.264
719	Pesi strutturali	6.008	-0.019	-0.101	0	6.074	-0.019	-0.102	0
719	Permanenti portati	6.008	-0.051	-0.278	0	6.074	-0.052	-0.28	0
719	Neve	6.008	-0.051	-0.278	0	6.074	-0.052	-0.28	0
719	Vento pressione	6.008	0	-0.6	-0.145	6.074	0	-0.603	-0.146
719	Vento depressione	6.008	0	1.05	0.254	6.074	0	1.055	0.256
719	Pesi strutturali	6.074	-0.019	-0.102	0	6.356	-0.019	-0.101	0
719	Permanenti portati	6.074	-0.052	-0.28	0	6.356	-0.051	-0.278	0
719	Neve	6.074	-0.052	-0.28	0	6.356	-0.051	-0.278	0
719	Vento pressione	6.074	0	-0.603	-0.146	6.356	0	-0.6	-0.145
719	Vento depressione	6.074	0	1.055	0.256	6.356	0	1.05	0.254
720	Pesi strutturali	0	-0.019	-0.101	0	0.127	-0.019	-0.101	0
720	Permanenti portati	0	-0.051	-0.278	0	0.127	-0.051	-0.278	0
720	Neve	0	-0.051	-0.278	0	0.127	-0.051	-0.278	0
720	Vento pressione	0	0	-0.6	0.145	0.127	0	-0.6	0.145
720	Vento depressione	0	0	1.05	-0.254	0.127	0	1.05	-0.254
720	Pesi strutturali	0.127	-0.018	-0.099	0	0.18	-0.019	-0.101	0
720	Permanenti portati	0.127	-0.05	-0.273	0	0.18	-0.051	-0.278	0
720	Neve	0.127	-0.05	-0.273	0	0.18	-0.051	-0.278	0
720	Vento pressione	0.127	0	-0.588	0.142	0.18	0	-0.6	0.145
720	Vento depressione	0.127	0	1.029	-0.249	0.18	0	1.05	-0.254
720	Pesi strutturali	0.18	-0.019	-0.101	0	0.281	-0.019	-0.102	0
720	Permanenti portati	0.18	-0.051	-0.278	0	0.281	-0.052	-0.28	0
720	Neve	0.18	-0.051	-0.278	0	0.281	-0.052	-0.28	0
720	Vento pressione	0.18	0	-0.6	0.145	0.281	0	-0.603	0.146
720	Vento depressione	0.18	0	1.05	-0.254	0.281	0	1.055	-0.256
720	Pesi strutturali	0.281	-0.019	-0.102	0	0.347	-0.019	-0.101	0
720	Permanenti portati	0.281	-0.052	-0.28	0	0.347	-0.051	-0.278	0
720	Neve	0.281	-0.052	-0.28	0	0.347	-0.051	-0.278	0
720	Vento pressione	0.281	0	-0.603	0.146	0.347	0	-0.6	0.145
720	Vento depressione	0.281	0	1.055	-0.256	0.347	0	1.05	-0.254
720	Pesi strutturali	0.347	-0.019	-0.101	0	1.589	-0.019	-0.101	0
720	Permanenti portati	0.347	-0.051	-0.278	0	1.589	-0.051	-0.278	0
720	Neve	0.347	-0.051	-0.278	0	1.589	-0.051	-0.278	0
720	Vento pressione	0.347	0	-0.6	0.145	1.589	0	-0.6	0.145
720	Vento depressione	0.347	0	1.05	-0.254	1.589	0	1.05	-0.254
720	Pesi strutturali	1.589	-0.019	-0.101	0	1.667	-0.018	-0.1	0
720	Permanenti portati	1.589	-0.051	-0.278	0	1.667	-0.051	-0.275	0
720	Neve	1.589	-0.051	-0.278	0	1.667	-0.051	-0.275	0
720	Vento pressione	1.589	0	-0.6	0.145	1.667	0	-0.592	0.143
720	Vento depressione	1.589	0	1.05	-0.254	1.667	0	1.036	-0.251
720	Pesi strutturali	1.667	-0.018	-0.1	0	1.691	-0.019	-0.101	0
720	Permanenti portati	1.667	-0.051	-0.275	0	1.691	-0.051	-0.278	0
720	Neve	1.667	-0.051	-0.275	0	1.691	-0.051	-0.278	0
720	Vento pressione	1.667	0	-0.592	0.143	1.691	0	-0.599	0.145
720	Vento depressione	1.667	0	1.036	-0.251	1.691	0	1.048	-0.254
720	Pesi strutturali	1.691	-0.019	-0.101	0	1.769	-0.019	-0.101	0
720	Permanenti portati	1.691	-0.051	-0.278	0	1.769	-0.051	-0.278	0
720	Neve	1.691	-0.051	-0.278	0	1.769	-0.051	-0.278	0
720	Vento pressione	1.691	0	-0.599	0.145	1.769	0	-0.6	0.145
720	Vento depressione	1.691	0	1.048	-0.254	1.769	0	1.05	-0.254
720	Pesi strutturali	1.769	-0.019	-0.101	0	1.87	-0.018	-0.1	0
720	Permanenti portati	1.769	-0.051	-0.278	0	1.87	-0.051	-0.275	0
720	Neve	1.769	-0.051	-0.278	0	1.87	-0.051	-0.275	0
720	Vento pressione	1.769	0	-0.6	0.145	1.87	0	-0.593	0.144
720	Vento depressione	1.769	0	1.05	-0.254	1.87	0	1.039	-0.252
720	Pesi strutturali	1.87	-0.018	-0.1	0	1.907	-0.019	-0.101	0
720	Permanenti portati	1.87	-0.051	-0.275	0	1.907	-0.051	-0.278	0
720	Neve	1.87	-0.051	-0.275	0	1.907	-0.051	-0.278	0
720	Vento pressione	1.87	0	-0.593	0.144	1.907	0	-0.6	0.145
720	Vento depressione	1.87	0	1.039	-0.252	1.907	0	1.05	-0.254
720	Pesi strutturali	1.907	-0.019	-0.101	0	2.33	-0.019	-0.101	0
720	Permanenti portati	1.907	-0.051	-0.278	0	2.33	-0.051	-0.278	0
720	Neve	1.907	-0.051	-0.278	0	2.33	-0.051	-0.278	0
720	Vento pressione	1.907	0	-0.6	0.145	2.33	0	-0.6	0.145
720	Vento depressione	1.907	0	1.05	-0.254	2.33	0	1.05	-0.254
720	Pesi strutturali	2.33	-0.018	-0.098	0	2.466	-0.019	-0.101	0
720	Permanenti portati	2.33	-0.05	-0.27	0	2.466	-0.051	-0.278	0
720	Neve	2.33	-0.05	-0.27	0	2.466	-0.051	-0.278	0
720	Vento pressione	2.33	0	-0.583	0.141	2.466	0	-0.6	0.145
720	Vento depressione	2.33	0	1.021	-0.247	2.466	0	1.05	-0.254

Indice asta	Condizione	Posizione iniziale	F1 iniziale	F2 iniziale	F3 iniziale	Posizione finale	F1 finale	F2 finale	F3 finale
720	Pesi strutturali	2.466	-0.019	-0.101	0	3.459	-0.019	-0.101	0
720	Permanenti portati	2.466	-0.051	-0.278	0	3.459	-0.051	-0.278	0
720	Neve	2.466	-0.051	-0.278	0	3.459	-0.051	-0.278	0
720	Vento pressione	2.466	0	-0.6	0.145	3.459	0	-0.6	0.145
720	Vento depressione	2.466	0	1.05	-0.254	3.459	0	1.05	-0.254
720	Pesi strutturali	3.459	-0.019	-0.101	0	3.89	-0.019	-0.105	0
720	Permanenti portati	3.459	-0.051	-0.278	0	3.89	-0.053	-0.288	0
720	Neve	3.459	-0.051	-0.278	0	3.89	-0.053	-0.288	0
720	Vento pressione	3.459	0	-0.6	0.145	3.89	0	-0.622	0.151
720	Vento depressione	3.459	0	1.05	-0.254	3.89	0	1.088	-0.264
720	Pesi strutturali	3.89	-0.019	-0.101	0	4.449	-0.019	-0.101	0
720	Permanenti portati	3.89	-0.051	-0.278	0	4.449	-0.051	-0.278	0
720	Neve	3.89	-0.051	-0.278	0	4.449	-0.051	-0.278	0
720	Vento pressione	3.89	0	-0.6	0.145	4.449	0	-0.6	0.145
720	Vento depressione	3.89	0	1.05	-0.254	4.449	0	1.05	-0.254
720	Pesi strutturali	4.449	-0.019	-0.101	0	4.485	-0.018	-0.1	0
720	Permanenti portati	4.449	-0.051	-0.278	0	4.485	-0.051	-0.275	0
720	Neve	4.449	-0.051	-0.278	0	4.485	-0.051	-0.275	0
720	Vento pressione	4.449	0	-0.6	0.145	4.485	0	-0.593	0.144
720	Vento depressione	4.449	0	1.05	-0.254	4.485	0	1.039	-0.252
720	Pesi strutturali	4.485	-0.018	-0.1	0	4.587	-0.019	-0.101	0
720	Permanenti portati	4.485	-0.051	-0.275	0	4.587	-0.051	-0.278	0
720	Neve	4.485	-0.051	-0.275	0	4.587	-0.051	-0.278	0
720	Vento pressione	4.485	0	-0.593	0.144	4.587	0	-0.6	0.145
720	Vento depressione	4.485	0	1.039	-0.252	4.587	0	1.05	-0.254
720	Pesi strutturali	4.587	-0.019	-0.101	0	4.665	-0.019	-0.101	0
720	Permanenti portati	4.587	-0.051	-0.278	0	4.665	-0.051	-0.278	0
720	Neve	4.587	-0.051	-0.278	0	4.665	-0.051	-0.278	0
720	Vento pressione	4.587	0	-0.6	0.145	4.665	0	-0.599	0.145
720	Vento depressione	4.587	0	1.05	-0.254	4.665	0	1.048	-0.254
720	Pesi strutturali	4.665	-0.019	-0.101	0	4.689	-0.018	-0.1	0
720	Permanenti portati	4.665	-0.051	-0.278	0	4.689	-0.051	-0.275	0
720	Neve	4.665	-0.051	-0.278	0	4.689	-0.051	-0.275	0
720	Vento pressione	4.665	0	-0.599	0.145	4.689	0	-0.592	0.143
720	Vento depressione	4.665	0	1.048	-0.254	4.689	0	1.036	-0.251
720	Pesi strutturali	4.689	-0.018	-0.1	0	4.767	-0.019	-0.101	0
720	Permanenti portati	4.689	-0.051	-0.275	0	4.767	-0.051	-0.278	0
720	Neve	4.689	-0.051	-0.275	0	4.767	-0.051	-0.278	0
720	Vento pressione	4.689	0	-0.592	0.143	4.767	0	-0.6	0.145
720	Vento depressione	4.689	0	1.036	-0.251	4.767	0	1.05	-0.254
720	Pesi strutturali	4.767	-0.019	-0.101	0	5.048	-0.019	-0.101	0
720	Permanenti portati	4.767	-0.051	-0.278	0	5.048	-0.051	-0.278	0
720	Neve	4.767	-0.051	-0.278	0	5.048	-0.051	-0.278	0
720	Vento pressione	4.767	0	-0.6	0.145	5.048	0	-0.6	0.145
720	Vento depressione	4.767	0	1.05	-0.254	5.048	0	1.05	-0.254
720	Pesi strutturali	5.048	-0.019	-0.101	0	6.008	-0.019	-0.105	0
720	Permanenti portati	5.048	-0.051	-0.278	0	6.008	-0.053	-0.288	0
720	Neve	5.048	-0.051	-0.278	0	6.008	-0.053	-0.288	0
720	Vento pressione	5.048	0	-0.6	0.145	6.008	0	-0.622	0.151
720	Vento depressione	5.048	0	1.05	-0.254	6.008	0	1.088	-0.264
720	Pesi strutturali	6.008	-0.019	-0.101	0	6.074	-0.019	-0.102	0
720	Permanenti portati	6.008	-0.051	-0.278	0	6.074	-0.052	-0.28	0
720	Neve	6.008	-0.051	-0.278	0	6.074	-0.052	-0.28	0
720	Vento pressione	6.008	0	-0.6	0.145	6.074	0	-0.603	0.146
720	Vento depressione	6.008	0	1.05	-0.254	6.074	0	1.055	-0.256
720	Pesi strutturali	6.074	-0.019	-0.102	0	6.356	-0.019	-0.101	0
720	Permanenti portati	6.074	-0.052	-0.28	0	6.356	-0.051	-0.278	0
720	Neve	6.074	-0.052	-0.28	0	6.356	-0.051	-0.278	0
720	Vento pressione	6.074	0	-0.603	0.146	6.356	0	-0.6	0.145
720	Vento depressione	6.074	0	1.055	-0.256	6.356	0	1.05	-0.254
721	Pesi strutturali	0	-0.019	-0.101	0	0.127	-0.019	-0.101	0
721	Permanenti portati	0	-0.051	-0.278	0	0.127	-0.051	-0.278	0
721	Neve	0	-0.051	-0.278	0	0.127	-0.051	-0.278	0
721	Vento pressione	0	0	-0.6	-0.145	0.127	0	-0.6	-0.145
721	Vento depressione	0	0	1.05	0.254	0.127	0	1.05	0.254
721	Pesi strutturali	0.127	-0.018	-0.099	0	0.18	-0.019	-0.101	0
721	Permanenti portati	0.127	-0.05	-0.273	0	0.18	-0.051	-0.278	0
721	Neve	0.127	-0.05	-0.273	0	0.18	-0.051	-0.278	0
721	Vento pressione	0.127	0	-0.588	-0.142	0.18	0	-0.6	-0.145
721	Vento depressione	0.127	0	1.029	0.249	0.18	0	1.05	0.254
721	Pesi strutturali	0.18	-0.019	-0.101	0	0.281	-0.019	-0.102	0
721	Permanenti portati	0.18	-0.051	-0.278	0	0.281	-0.052	-0.28	0
721	Neve	0.18	-0.051	-0.278	0	0.281	-0.052	-0.28	0
721	Vento pressione	0.18	0	-0.6	-0.145	0.281	0	-0.603	-0.146
721	Vento depressione	0.18	0	1.05	0.254	0.281	0	1.055	0.256
721	Pesi strutturali	0.281	-0.019	-0.102	0	0.347	-0.019	-0.101	0
721	Permanenti portati	0.281	-0.052	-0.28	0	0.347	-0.051	-0.278	0
721	Neve	0.281	-0.052	-0.28	0	0.347	-0.051	-0.278	0
721	Vento pressione	0.281	0	-0.603	-0.146	0.347	0	-0.6	-0.145
721	Vento depressione	0.281	0	1.055	0.256	0.347	0	1.05	0.254
721	Pesi strutturali	0.347	-0.019	-0.101	0	1.589	-0.019	-0.101	0
721	Permanenti portati	0.347	-0.051	-0.278	0	1.589	-0.051	-0.278	0
721	Neve	0.347	-0.051	-0.278	0	1.589	-0.051	-0.278	0
721	Vento pressione	0.347	0	-0.6	-0.145	1.589	0	-0.6	-0.145
721	Vento depressione	0.347	0	1.05	0.254	1.589	0	1.05	0.254
721	Pesi strutturali	1.589	-0.019	-0.101	0	1.667	-0.018	-0.1	0
721	Permanenti portati	1.589	-0.051	-0.278	0	1.667	-0.051	-0.275	0
721	Neve	1.589	-0.051	-0.278	0	1.667	-0.051	-0.275	0
721	Vento pressione	1.589	0	-0.6	-0.145	1.667	0	-0.592	-0.143
721	Vento depressione	1.589	0	1.05	0.254	1.667	0	1.036	0.251
721	Pesi strutturali	1.667	-0.018	-0.1	0	1.691	-0.019	-0.101	0
721	Permanenti portati	1.667	-0.051	-0.275	0	1.691	-0.051	-0.278	0
721	Neve	1.667	-0.051	-0.275	0	1.691	-0.051	-0.278	0
721	Vento pressione	1.667	0	-0.592	-0.143	1.691	0	-0.599	-0.145
721	Vento depressione	1.667	0	1.036	0.251	1.691	0	1.048	0.254
721	Pesi strutturali	1.691	-0.019	-0.101	0	1.769	-0.019	-0.101	0
721	Permanenti portati	1.691	-0.051	-0.278	0	1.769	-0.051	-0.278	0
721	Neve	1.691	-0.051	-0.278	0	1.769	-0.051	-0.278	0

Indice asta	Condizione	Posizione iniziale	F1 iniziale	F2 iniziale	F3 iniziale	Posizione finale	F1 finale	F2 finale	F3 finale
721	Vento pressione	1.691	0	-0.599	-0.145	1.769	0	-0.6	-0.145
721	Vento depressione	1.691	0	1.048	0.254	1.769	0	1.05	0.254
721	Pesi strutturali	1.769	-0.019	-0.101	0	1.87	-0.018	-0.1	0
721	Permanenti portati	1.769	-0.051	-0.278	0	1.87	-0.051	-0.275	0
721	Neve	1.769	-0.051	-0.278	0	1.87	-0.051	-0.275	0
721	Vento pressione	1.769	0	-0.6	-0.145	1.87	0	-0.593	-0.144
721	Vento depressione	1.769	0	1.05	0.254	1.87	0	1.039	0.252
721	Pesi strutturali	1.87	-0.018	-0.1	0	1.907	-0.019	-0.101	0
721	Permanenti portati	1.87	-0.051	-0.275	0	1.907	-0.051	-0.278	0
721	Neve	1.87	-0.051	-0.275	0	1.907	-0.051	-0.278	0
721	Vento pressione	1.87	0	-0.593	-0.144	1.907	0	-0.6	-0.145
721	Vento depressione	1.87	0	1.039	0.252	1.907	0	1.05	0.254
721	Pesi strutturali	1.907	-0.019	-0.101	0	2.33	-0.019	-0.101	0
721	Permanenti portati	1.907	-0.051	-0.278	0	2.33	-0.051	-0.278	0
721	Neve	1.907	-0.051	-0.278	0	2.33	-0.051	-0.278	0
721	Vento pressione	1.907	0	-0.6	-0.145	2.33	0	-0.6	-0.145
721	Vento depressione	1.907	0	1.05	0.254	2.33	0	1.05	0.254
721	Pesi strutturali	2.33	-0.018	-0.098	0	2.466	-0.019	-0.101	0
721	Permanenti portati	2.33	-0.05	-0.27	0	2.466	-0.051	-0.278	0
721	Neve	2.33	-0.05	-0.27	0	2.466	-0.051	-0.278	0
721	Vento pressione	2.33	0	-0.583	-0.141	2.466	0	-0.6	-0.145
721	Vento depressione	2.33	0	1.021	0.247	2.466	0	1.05	0.254
721	Pesi strutturali	2.466	-0.019	-0.101	0	3.459	-0.019	-0.101	0
721	Permanenti portati	2.466	-0.051	-0.278	0	3.459	-0.051	-0.278	0
721	Neve	2.466	-0.051	-0.278	0	3.459	-0.051	-0.278	0
721	Vento pressione	2.466	0	-0.6	-0.145	3.459	0	-0.6	-0.145
721	Vento depressione	2.466	0	1.05	0.254	3.459	0	1.05	0.254
721	Pesi strutturali	3.459	-0.019	-0.101	0	3.89	-0.019	-0.105	0
721	Permanenti portati	3.459	-0.051	-0.278	0	3.89	-0.053	-0.288	0
721	Neve	3.459	-0.051	-0.278	0	3.89	-0.053	-0.288	0
721	Vento pressione	3.459	0	-0.6	-0.145	3.89	0	-0.622	-0.151
721	Vento depressione	3.459	0	1.05	0.254	3.89	0	1.088	0.264
721	Pesi strutturali	3.89	-0.019	-0.101	0	4.449	-0.019	-0.101	0
721	Permanenti portati	3.89	-0.051	-0.278	0	4.449	-0.051	-0.278	0
721	Neve	3.89	-0.051	-0.278	0	4.449	-0.051	-0.278	0
721	Vento pressione	3.89	0	-0.6	-0.145	4.449	0	-0.6	-0.145
721	Vento depressione	3.89	0	1.05	0.254	4.449	0	1.05	0.254
721	Pesi strutturali	4.449	-0.019	-0.101	0	4.485	-0.018	-0.1	0
721	Permanenti portati	4.449	-0.051	-0.278	0	4.485	-0.051	-0.275	0
721	Neve	4.449	-0.051	-0.278	0	4.485	-0.051	-0.275	0
721	Vento pressione	4.449	0	-0.6	-0.145	4.485	0	-0.593	-0.144
721	Vento depressione	4.449	0	1.05	0.254	4.485	0	1.039	0.252
721	Pesi strutturali	4.485	-0.018	-0.1	0	4.587	-0.019	-0.101	0
721	Permanenti portati	4.485	-0.051	-0.275	0	4.587	-0.051	-0.278	0
721	Neve	4.485	-0.051	-0.275	0	4.587	-0.051	-0.278	0
721	Vento pressione	4.485	0	-0.593	-0.144	4.587	0	-0.6	-0.145
721	Vento depressione	4.485	0	1.039	0.252	4.587	0	1.05	0.254
721	Pesi strutturali	4.587	-0.019	-0.101	0	4.665	-0.019	-0.101	0
721	Permanenti portati	4.587	-0.051	-0.278	0	4.665	-0.051	-0.278	0
721	Neve	4.587	-0.051	-0.278	0	4.665	-0.051	-0.278	0
721	Vento pressione	4.587	0	-0.6	-0.145	4.665	0	-0.599	-0.145
721	Vento depressione	4.587	0	1.05	0.254	4.665	0	1.048	0.254
721	Pesi strutturali	4.665	-0.019	-0.101	0	4.689	-0.018	-0.1	0
721	Permanenti portati	4.665	-0.051	-0.278	0	4.689	-0.051	-0.275	0
721	Neve	4.665	-0.051	-0.278	0	4.689	-0.051	-0.275	0
721	Vento pressione	4.665	0	-0.599	-0.145	4.689	0	-0.592	-0.143
721	Vento depressione	4.665	0	1.048	0.254	4.689	0	1.036	0.251
721	Pesi strutturali	4.689	-0.018	-0.1	0	4.767	-0.019	-0.101	0
721	Permanenti portati	4.689	-0.051	-0.275	0	4.767	-0.051	-0.278	0
721	Neve	4.689	-0.051	-0.275	0	4.767	-0.051	-0.278	0
721	Vento pressione	4.689	0	-0.592	-0.143	4.767	0	-0.6	-0.145
721	Vento depressione	4.689	0	1.036	0.251	4.767	0	1.05	0.254
721	Pesi strutturali	4.767	-0.019	-0.101	0	5.048	-0.019	-0.101	0
721	Permanenti portati	4.767	-0.051	-0.278	0	5.048	-0.051	-0.278	0
721	Neve	4.767	-0.051	-0.278	0	5.048	-0.051	-0.278	0
721	Vento pressione	4.767	0	-0.6	-0.145	5.048	0	-0.6	-0.145
721	Vento depressione	4.767	0	1.05	0.254	5.048	0	1.05	0.254
721	Pesi strutturali	5.048	-0.019	-0.101	0	6.008	-0.019	-0.105	0
721	Permanenti portati	5.048	-0.051	-0.278	0	6.008	-0.053	-0.288	0
721	Neve	5.048	-0.051	-0.278	0	6.008	-0.053	-0.288	0
721	Vento pressione	5.048	0	-0.6	-0.145	6.008	0	-0.622	-0.151
721	Vento depressione	5.048	0	1.05	0.254	6.008	0	1.088	0.264
721	Pesi strutturali	6.008	-0.019	-0.101	0	6.074	-0.019	-0.102	0
721	Permanenti portati	6.008	-0.051	-0.278	0	6.074	-0.052	-0.28	0
721	Neve	6.008	-0.051	-0.278	0	6.074	-0.052	-0.28	0
721	Vento pressione	6.008	0	-0.6	-0.145	6.074	0	-0.603	-0.146
721	Vento depressione	6.008	0	1.05	0.254	6.074	0	1.055	0.256
721	Pesi strutturali	6.074	-0.019	-0.102	0	6.176	-0.019	-0.101	0
721	Permanenti portati	6.074	-0.052	-0.28	0	6.176	-0.051	-0.278	0
721	Neve	6.074	-0.052	-0.28	0	6.176	-0.051	-0.278	0
721	Vento pressione	6.074	0	-0.603	-0.146	6.176	0	-0.6	-0.145
721	Vento depressione	6.074	0	1.055	0.256	6.176	0	1.05	0.254
721	Pesi strutturali	6.176	-0.019	-0.101	0	6.229	-0.019	-0.101	0
721	Permanenti portati	6.176	-0.051	-0.278	0	6.229	-0.051	-0.277	0
721	Neve	6.176	-0.051	-0.278	0	6.229	-0.051	-0.277	0
721	Vento pressione	6.176	0	-0.6	-0.145	6.229	0	-0.596	-0.144
721	Vento depressione	6.176	0	1.05	0.254	6.229	0	1.043	0.253
721	Pesi strutturali	6.229	-0.019	-0.101	0	6.253	-0.019	-0.101	0
721	Permanenti portati	6.229	-0.051	-0.277	0	6.253	-0.051	-0.278	0
721	Neve	6.229	-0.051	-0.277	0	6.253	-0.051	-0.278	0
721	Vento pressione	6.229	0	-0.596	-0.144	6.253	0	-0.6	-0.145
721	Vento depressione	6.229	0	1.043	0.253	6.253	0	1.05	0.254
721	Pesi strutturali	6.253	-0.019	-0.101	0	6.356	-0.019	-0.101	0
721	Permanenti portati	6.253	-0.051	-0.278	0	6.356	-0.051	-0.278	0
721	Neve	6.253	-0.051	-0.278	0	6.356	-0.051	-0.278	0
721	Vento pressione	6.253	0	-0.6	-0.145	6.356	0	-0.6	-0.145
721	Vento depressione	6.253	0	1.05	0.254	6.356	0	1.05	0.254
722	Pesi strutturali	0	-0.019	-0.088	0	0.145	-0.019	-0.088	0

Indice asta	Condizione	Posizione iniziale	F1 iniziale	F2 iniziale	F3 iniziale	Posizione finale	F1 finale	F2 finale	F3 finale
722	Permanenti portati	0	-0.053	-0.243	0	0.145	-0.053	-0.243	0
722	Neve	0	-0.053	-0.243	0	0.145	-0.053	-0.243	0
722	Vento pressione	0	0	-0.53	0.113	0.145	0	-0.53	0.113
722	Vento depressione	0	0	0.928	-0.197	0.145	0	0.928	-0.197
722	Pesi strutturali	0.145	-0.019	-0.088	0	0.205	-0.019	-0.087	0
722	Permanenti portati	0.145	-0.053	-0.243	0	0.205	-0.052	-0.239	0
722	Neve	0.145	-0.053	-0.243	0	0.205	-0.052	-0.239	0
722	Vento pressione	0.145	0	-0.53	0.113	0.205	0	-0.522	0.111
722	Vento depressione	0.145	0	0.928	-0.197	0.205	0	0.914	-0.195
722	Pesi strutturali	0.205	-0.019	-0.087	0	0.241	-0.019	-0.089	0
722	Permanenti portati	0.205	-0.052	-0.239	0	0.241	-0.053	-0.244	0
722	Neve	0.205	-0.052	-0.239	0	0.241	-0.053	-0.244	0
722	Vento pressione	0.205	0	-0.522	0.111	0.241	0	-0.533	0.113
722	Vento depressione	0.205	0	0.914	-0.195	0.241	0	0.933	-0.199
722	Pesi strutturali	0.241	-0.019	-0.089	0	0.32	-0.019	-0.088	0
722	Permanenti portati	0.241	-0.053	-0.244	0	0.32	-0.053	-0.243	0
722	Neve	0.241	-0.053	-0.244	0	0.32	-0.053	-0.243	0
722	Vento pressione	0.241	0	-0.533	0.113	0.32	0	-0.53	0.113
722	Vento depressione	0.241	0	0.933	-0.199	0.32	0	0.928	-0.197
722	Pesi strutturali	0.32	-0.019	-0.088	0	0.396	-0.019	-0.089	0
722	Permanenti portati	0.32	-0.053	-0.243	0	0.396	-0.053	-0.245	0
722	Neve	0.32	-0.053	-0.243	0	0.396	-0.053	-0.245	0
722	Vento pressione	0.32	0	-0.53	0.113	0.396	0	-0.534	0.114
722	Vento depressione	0.32	0	0.928	-0.197	0.396	0	0.935	-0.199
722	Pesi strutturali	0.396	-0.019	-0.089	0	1.489	-0.02	-0.093	0
722	Permanenti portati	0.396	-0.053	-0.245	0	1.489	-0.055	-0.255	0
722	Neve	0.396	-0.053	-0.245	0	1.489	-0.055	-0.255	0
722	Vento pressione	0.396	0	-0.534	0.114	1.489	0	-0.556	0.118
722	Vento depressione	0.396	0	0.935	-0.199	1.489	0	0.974	-0.207
722	Pesi strutturali	1.489	-0.019	-0.088	0	1.604	-0.019	-0.087	0
722	Permanenti portati	1.489	-0.053	-0.243	0	1.604	-0.052	-0.239	0
722	Neve	1.489	-0.053	-0.243	0	1.604	-0.052	-0.239	0
722	Vento pressione	1.489	0	-0.53	0.113	1.604	0	-0.522	0.111
722	Vento depressione	1.489	0	0.928	-0.197	1.604	0	0.914	-0.195
722	Pesi strutturali	1.604	-0.019	-0.087	0	1.693	-0.019	-0.088	0
722	Permanenti portati	1.604	-0.052	-0.239	0	1.693	-0.053	-0.243	0
722	Neve	1.604	-0.052	-0.239	0	1.693	-0.053	-0.243	0
722	Vento pressione	1.604	0	-0.522	0.111	1.693	0	-0.53	0.113
722	Vento depressione	1.604	0	0.914	-0.195	1.693	0	0.928	-0.197
722	Pesi strutturali	1.693	-0.019	-0.088	0	1.925	-0.019	-0.088	0
722	Permanenti portati	1.693	-0.053	-0.243	0	1.925	-0.053	-0.243	0
722	Neve	1.693	-0.053	-0.243	0	1.925	-0.053	-0.243	0
722	Vento pressione	1.693	0	-0.53	0.113	1.925	0	-0.53	0.113
722	Vento depressione	1.693	0	0.928	-0.197	1.925	0	0.928	-0.197
722	Pesi strutturali	1.925	-0.019	-0.088	0	2.014	-0.019	-0.087	0
722	Permanenti portati	1.925	-0.053	-0.243	0	2.014	-0.052	-0.239	0
722	Neve	1.925	-0.053	-0.243	0	2.014	-0.052	-0.239	0
722	Vento pressione	1.925	0	-0.53	0.113	2.014	0	-0.522	0.111
722	Vento depressione	1.925	0	0.928	-0.197	2.014	0	0.914	-0.195
722	Pesi strutturali	2.014	-0.019	-0.087	0	2.13	-0.019	-0.088	0
722	Permanenti portati	2.014	-0.052	-0.239	0	2.13	-0.053	-0.243	0
722	Neve	2.014	-0.052	-0.239	0	2.13	-0.053	-0.243	0
722	Vento pressione	2.014	0	-0.522	0.111	2.13	0	-0.53	0.113
722	Vento depressione	2.014	0	0.914	-0.195	2.13	0	0.928	-0.197
722	Pesi strutturali	2.13	-0.019	-0.088	0	2.171	-0.019	-0.088	0
722	Permanenti portati	2.13	-0.053	-0.243	0	2.171	-0.053	-0.243	0
722	Neve	2.13	-0.053	-0.243	0	2.171	-0.053	-0.243	0
722	Vento pressione	2.13	0	-0.53	0.113	2.171	0	-0.53	0.113
722	Vento depressione	2.13	0	0.928	-0.197	2.171	0	0.928	-0.197
722	Pesi strutturali	2.171	-0.019	-0.088	0	2.258	-0.019	-0.086	0
722	Permanenti portati	2.171	-0.053	-0.243	0	2.258	-0.052	-0.238	0
722	Neve	2.171	-0.053	-0.243	0	2.258	-0.052	-0.238	0
722	Vento pressione	2.171	0	-0.53	0.113	2.258	0	-0.519	0.11
722	Vento depressione	2.171	0	0.928	-0.197	2.258	0	0.908	-0.193
722	Pesi strutturali	2.258	-0.019	-0.088	0	2.808	-0.019	-0.088	0
722	Permanenti portati	2.258	-0.053	-0.243	0	2.808	-0.053	-0.243	0
722	Neve	2.258	-0.053	-0.243	0	2.808	-0.053	-0.243	0
722	Vento pressione	2.258	0	-0.53	0.113	2.808	0	-0.53	0.113
722	Vento depressione	2.258	0	0.928	-0.197	2.808	0	0.928	-0.197
722	Pesi strutturali	2.808	-0.019	-0.088	0	3.298	-0.02	-0.093	0
722	Permanenti portati	2.808	-0.053	-0.243	0	3.298	-0.055	-0.255	0
722	Neve	2.808	-0.053	-0.243	0	3.298	-0.055	-0.255	0
722	Vento pressione	2.808	0	-0.53	0.113	3.298	0	-0.556	0.118
722	Vento depressione	2.808	0	0.928	-0.197	3.298	0	0.974	-0.207
722	Pesi strutturali	3.298	-0.019	-0.088	0	3.414	-0.019	-0.087	0
722	Permanenti portati	3.298	-0.053	-0.243	0	3.414	-0.052	-0.239	0
722	Neve	3.298	-0.053	-0.243	0	3.414	-0.052	-0.239	0
722	Vento pressione	3.298	0	-0.53	0.113	3.414	0	-0.522	0.111
722	Vento depressione	3.298	0	0.928	-0.197	3.414	0	0.914	-0.195
722	Pesi strutturali	3.414	-0.019	-0.087	0	3.503	-0.019	-0.088	0
722	Permanenti portati	3.414	-0.052	-0.239	0	3.503	-0.053	-0.243	0
722	Neve	3.414	-0.052	-0.239	0	3.503	-0.053	-0.243	0
722	Vento pressione	3.414	0	-0.522	0.111	3.503	0	-0.53	0.113
722	Vento depressione	3.414	0	0.914	-0.195	3.503	0	0.928	-0.197
722	Pesi strutturali	3.503	-0.019	-0.088	0	3.734	-0.019	-0.088	0
722	Permanenti portati	3.503	-0.053	-0.243	0	3.734	-0.053	-0.243	0
722	Neve	3.503	-0.053	-0.243	0	3.734	-0.053	-0.243	0
722	Vento pressione	3.503	0	-0.53	0.113	3.734	0	-0.53	0.113
722	Vento depressione	3.503	0	0.928	-0.197	3.734	0	0.928	-0.197
722	Pesi strutturali	3.734	-0.019	-0.088	0	3.823	-0.019	-0.087	0
722	Permanenti portati	3.734	-0.053	-0.243	0	3.823	-0.052	-0.239	0
722	Neve	3.734	-0.053	-0.243	0	3.823	-0.052	-0.239	0
722	Vento pressione	3.734	0	-0.53	0.113	3.823	0	-0.522	0.111
722	Vento depressione	3.734	0	0.928	-0.197	3.823	0	0.914	-0.195
722	Pesi strutturali	3.823	-0.019	-0.087	0	3.939	-0.019	-0.088	0
722	Permanenti portati	3.823	-0.052	-0.239	0	3.939	-0.053	-0.243	0
722	Neve	3.823	-0.052	-0.239	0	3.939	-0.053	-0.243	0
722	Vento pressione	3.823	0	-0.522	0.111	3.939	0	-0.53	0.113

Indice asta	Condizione	Posizione iniziale	F1 iniziale	F2 iniziale	F3 iniziale	Posizione finale	F1 finale	F2 finale	F3 finale
722	Vento depressione	3.823	0	0.914	-0.195	3.939	0	0.928	-0.197
722	Pesi strutturali	3.939	-0.019	-0.088	0	5.107	-0.019	-0.088	0
722	Permanenti portati	3.939	-0.053	-0.243	0	5.107	-0.053	-0.243	0
722	Neve	3.939	-0.053	-0.243	0	5.107	-0.053	-0.243	0
722	Vento pressione	3.939	0	-0.53	0.113	5.107	0	-0.53	0.113
722	Vento depressione	3.939	0	0.928	-0.197	5.107	0	0.928	-0.197
722	Pesi strutturali	5.107	-0.019	-0.088	0	5.223	-0.019	-0.087	0
722	Permanenti portati	5.107	-0.053	-0.243	0	5.223	-0.052	-0.239	0
722	Neve	5.107	-0.053	-0.243	0	5.223	-0.052	-0.239	0
722	Vento pressione	5.107	0	-0.53	0.113	5.223	0	-0.522	0.111
722	Vento depressione	5.107	0	0.928	-0.197	5.223	0	0.914	-0.195
722	Pesi strutturali	5.223	-0.019	-0.087	0	5.312	-0.019	-0.088	0
722	Permanenti portati	5.223	-0.052	-0.239	0	5.312	-0.053	-0.243	0
722	Neve	5.223	-0.052	-0.239	0	5.312	-0.053	-0.243	0
722	Vento pressione	5.223	0	-0.522	0.111	5.312	0	-0.53	0.113
722	Vento depressione	5.223	0	0.914	-0.195	5.312	0	0.928	-0.197
722	Pesi strutturali	5.312	-0.019	-0.088	0	5.543	-0.019	-0.088	0
722	Permanenti portati	5.312	-0.053	-0.243	0	5.543	-0.053	-0.243	0
722	Neve	5.312	-0.053	-0.243	0	5.543	-0.053	-0.243	0
722	Vento pressione	5.312	0	-0.53	0.113	5.543	0	-0.53	0.113
722	Vento depressione	5.312	0	0.928	-0.197	5.543	0	0.928	-0.197
722	Pesi strutturali	5.543	-0.019	-0.088	0	5.632	-0.019	-0.087	0
722	Permanenti portati	5.543	-0.053	-0.243	0	5.632	-0.052	-0.239	0
722	Neve	5.543	-0.053	-0.243	0	5.632	-0.052	-0.239	0
722	Vento pressione	5.543	0	-0.53	0.113	5.632	0	-0.522	0.111
722	Vento depressione	5.543	0	0.928	-0.197	5.632	0	0.914	-0.195
722	Pesi strutturali	5.632	-0.019	-0.087	0	5.748	-0.019	-0.088	0
722	Permanenti portati	5.632	-0.052	-0.239	0	5.748	-0.053	-0.243	0
722	Neve	5.632	-0.052	-0.239	0	5.748	-0.053	-0.243	0
722	Vento pressione	5.632	0	-0.522	0.111	5.748	0	-0.53	0.113
722	Vento depressione	5.632	0	0.914	-0.195	5.748	0	0.928	-0.197
722	Pesi strutturali	5.748	-0.019	-0.088	0	6.841	-0.019	-0.089	0
722	Permanenti portati	5.748	-0.053	-0.243	0	6.841	-0.053	-0.245	0
722	Neve	5.748	-0.053	-0.243	0	6.841	-0.053	-0.245	0
722	Vento pressione	5.748	0	-0.53	0.113	6.841	0	-0.534	0.114
722	Vento depressione	5.748	0	0.928	-0.197	6.841	0	0.935	-0.199
722	Pesi strutturali	6.841	-0.019	-0.089	0	6.916	-0.019	-0.088	0
722	Permanenti portati	6.841	-0.053	-0.245	0	6.916	-0.053	-0.243	0
722	Neve	6.841	-0.053	-0.245	0	6.916	-0.053	-0.243	0
722	Vento pressione	6.841	0	-0.534	0.114	6.916	0	-0.53	0.113
722	Vento depressione	6.841	0	0.935	-0.199	6.916	0	0.928	-0.197
722	Pesi strutturali	6.916	-0.019	-0.088	0	6.995	-0.019	-0.089	0
722	Permanenti portati	6.916	-0.053	-0.243	0	6.995	-0.053	-0.244	0
722	Neve	6.916	-0.053	-0.243	0	6.995	-0.053	-0.244	0
722	Vento pressione	6.916	0	-0.53	0.113	6.995	0	-0.533	0.113
722	Vento depressione	6.916	0	0.928	-0.197	6.995	0	0.933	-0.199
722	Pesi strutturali	6.995	-0.019	-0.089	0	7.032	-0.019	-0.087	0
722	Permanenti portati	6.995	-0.053	-0.244	0	7.032	-0.052	-0.239	0
722	Neve	6.995	-0.053	-0.244	0	7.032	-0.052	-0.239	0
722	Vento pressione	6.995	0	-0.533	0.113	7.032	0	-0.522	0.111
722	Vento depressione	6.995	0	0.933	-0.199	7.032	0	0.914	-0.195
722	Pesi strutturali	7.032	-0.019	-0.087	0	7.092	-0.019	-0.088	0
722	Permanenti portati	7.032	-0.052	-0.239	0	7.092	-0.053	-0.243	0
722	Neve	7.032	-0.052	-0.239	0	7.092	-0.053	-0.243	0
722	Vento pressione	7.032	0	-0.522	0.111	7.092	0	-0.53	0.113
722	Vento depressione	7.032	0	0.914	-0.195	7.092	0	0.928	-0.197
722	Pesi strutturali	7.092	-0.019	-0.088	0	7.237	-0.019	-0.088	0
722	Permanenti portati	7.092	-0.053	-0.243	0	7.237	-0.053	-0.243	0
722	Neve	7.092	-0.053	-0.243	0	7.237	-0.053	-0.243	0
722	Vento pressione	7.092	0	-0.53	0.113	7.237	0	-0.53	0.113
722	Vento depressione	7.092	0	0.928	-0.197	7.237	0	0.928	-0.197
723	Pesi strutturali	0	-0.019	-0.088	0	0.145	-0.019	-0.088	0
723	Permanenti portati	0	-0.053	-0.243	0	0.145	-0.053	-0.243	0
723	Neve	0	-0.053	-0.243	0	0.145	-0.053	-0.243	0
723	Vento pressione	0	0	-0.53	-0.113	0.145	0	-0.53	-0.113
723	Vento depressione	0	0	0.928	0.197	0.145	0	0.928	0.197
723	Pesi strutturali	0.145	-0.019	-0.088	0	0.205	-0.019	-0.087	0
723	Permanenti portati	0.145	-0.053	-0.243	0	0.205	-0.052	-0.239	0
723	Neve	0.145	-0.053	-0.243	0	0.205	-0.052	-0.239	0
723	Vento pressione	0.145	0	-0.53	-0.113	0.205	0	-0.522	-0.111
723	Vento depressione	0.145	0	0.928	0.197	0.205	0	0.914	0.195
723	Pesi strutturali	0.205	-0.019	-0.087	0	0.241	-0.019	-0.089	0
723	Permanenti portati	0.205	-0.052	-0.239	0	0.241	-0.053	-0.244	0
723	Neve	0.205	-0.052	-0.239	0	0.241	-0.053	-0.244	0
723	Vento pressione	0.205	0	-0.522	-0.111	0.241	0	-0.533	-0.113
723	Vento depressione	0.205	0	0.914	0.195	0.241	0	0.933	0.199
723	Pesi strutturali	0.241	-0.019	-0.089	0	0.32	-0.019	-0.088	0
723	Permanenti portati	0.241	-0.053	-0.244	0	0.32	-0.053	-0.243	0
723	Neve	0.241	-0.053	-0.244	0	0.32	-0.053	-0.243	0
723	Vento pressione	0.241	0	-0.533	-0.113	0.32	0	-0.53	-0.113
723	Vento depressione	0.241	0	0.933	0.199	0.32	0	0.928	0.197
723	Pesi strutturali	0.32	-0.019	-0.088	0	0.396	-0.019	-0.089	0
723	Permanenti portati	0.32	-0.053	-0.243	0	0.396	-0.053	-0.245	0
723	Neve	0.32	-0.053	-0.243	0	0.396	-0.053	-0.245	0
723	Vento pressione	0.32	0	-0.53	-0.113	0.396	0	-0.534	-0.114
723	Vento depressione	0.32	0	0.928	0.197	0.396	0	0.935	0.199
723	Pesi strutturali	0.396	-0.019	-0.089	0	1.489	-0.02	-0.093	0
723	Permanenti portati	0.396	-0.053	-0.245	0	1.489	-0.055	-0.255	0
723	Neve	0.396	-0.053	-0.245	0	1.489	-0.055	-0.255	0
723	Vento pressione	0.396	0	-0.534	-0.114	1.489	0	-0.556	-0.118
723	Vento depressione	0.396	0	0.935	0.199	1.489	0	0.974	0.207
723	Pesi strutturali	1.489	-0.019	-0.088	0	1.604	-0.019	-0.087	0
723	Permanenti portati	1.489	-0.053	-0.243	0	1.604	-0.052	-0.239	0
723	Neve	1.489	-0.053	-0.243	0	1.604	-0.052	-0.239	0
723	Vento pressione	1.489	0	-0.53	-0.113	1.604	0	-0.522	-0.111
723	Vento depressione	1.489	0	0.928	0.197	1.604	0	0.914	0.195
723	Pesi strutturali	1.604	-0.019	-0.087	0	1.693	-0.019	-0.088	0
723	Permanenti portati	1.604	-0.052	-0.239	0	1.693	-0.053	-0.243	0

Indice asta	Condizione	Posizione iniziale	F1 iniziale	F2 iniziale	F3 iniziale	Posizione finale	F1 finale	F2 finale	F3 finale
723	Neve	1.604	-0.052	-0.239	0	1.693	-0.053	-0.243	0
723	Vento pressione	1.604	0	-0.522	-0.111	1.693	0	-0.53	-0.113
723	Vento depressione	1.604	0	0.914	0.195	1.693	0	0.928	0.197
723	Pesi strutturali	1.693	-0.019	-0.088	0	1.925	-0.019	-0.088	0
723	Permanenti portati	1.693	-0.053	-0.243	0	1.925	-0.053	-0.243	0
723	Neve	1.693	-0.053	-0.243	0	1.925	-0.053	-0.243	0
723	Vento pressione	1.693	0	-0.53	-0.113	1.925	0	-0.53	-0.113
723	Vento depressione	1.693	0	0.928	0.197	1.925	0	0.928	0.197
723	Pesi strutturali	1.925	-0.019	-0.088	0	2.014	-0.019	-0.087	0
723	Permanenti portati	1.925	-0.053	-0.243	0	2.014	-0.052	-0.239	0
723	Neve	1.925	-0.053	-0.243	0	2.014	-0.052	-0.239	0
723	Vento pressione	1.925	0	-0.53	-0.113	2.014	0	-0.522	-0.111
723	Vento depressione	1.925	0	0.928	0.197	2.014	0	0.914	0.195
723	Pesi strutturali	2.014	-0.019	-0.087	0	2.13	-0.019	-0.088	0
723	Permanenti portati	2.014	-0.052	-0.239	0	2.13	-0.053	-0.243	0
723	Neve	2.014	-0.052	-0.239	0	2.13	-0.053	-0.243	0
723	Vento pressione	2.014	0	-0.522	-0.111	2.13	0	-0.53	-0.113
723	Vento depressione	2.014	0	0.914	0.195	2.13	0	0.928	0.197
723	Pesi strutturali	2.13	-0.019	-0.088	0	2.171	-0.019	-0.088	0
723	Permanenti portati	2.13	-0.053	-0.243	0	2.171	-0.053	-0.243	0
723	Neve	2.13	-0.053	-0.243	0	2.171	-0.053	-0.243	0
723	Vento pressione	2.13	0	-0.53	-0.113	2.171	0	-0.53	-0.113
723	Vento depressione	2.13	0	0.928	0.197	2.171	0	0.928	0.197
723	Pesi strutturali	2.171	-0.019	-0.088	0	2.258	-0.019	-0.086	0
723	Permanenti portati	2.171	-0.053	-0.243	0	2.258	-0.052	-0.238	0
723	Neve	2.171	-0.053	-0.243	0	2.258	-0.052	-0.238	0
723	Vento pressione	2.171	0	-0.53	-0.113	2.258	0	-0.519	-0.11
723	Vento depressione	2.171	0	0.928	0.197	2.258	0	0.908	0.193
723	Pesi strutturali	2.258	-0.019	-0.088	0	2.808	-0.019	-0.088	0
723	Permanenti portati	2.258	-0.053	-0.243	0	2.808	-0.053	-0.243	0
723	Neve	2.258	-0.053	-0.243	0	2.808	-0.053	-0.243	0
723	Vento pressione	2.258	0	-0.53	-0.113	2.808	0	-0.53	-0.113
723	Vento depressione	2.258	0	0.928	0.197	2.808	0	0.928	0.197
723	Pesi strutturali	2.808	-0.019	-0.088	0	3.298	-0.02	-0.093	0
723	Permanenti portati	2.808	-0.053	-0.243	0	3.298	-0.055	-0.255	0
723	Neve	2.808	-0.053	-0.243	0	3.298	-0.055	-0.255	0
723	Vento pressione	2.808	0	-0.53	-0.113	3.298	0	-0.556	-0.118
723	Vento depressione	2.808	0	0.928	0.197	3.298	0	0.974	0.207
723	Pesi strutturali	3.298	-0.019	-0.088	0	3.414	-0.019	-0.087	0
723	Permanenti portati	3.298	-0.053	-0.243	0	3.414	-0.052	-0.239	0
723	Neve	3.298	-0.053	-0.243	0	3.414	-0.052	-0.239	0
723	Vento pressione	3.298	0	-0.53	-0.113	3.414	0	-0.522	-0.111
723	Vento depressione	3.298	0	0.928	0.197	3.414	0	0.914	0.195
723	Pesi strutturali	3.414	-0.019	-0.087	0	3.503	-0.019	-0.088	0
723	Permanenti portati	3.414	-0.052	-0.239	0	3.503	-0.053	-0.243	0
723	Neve	3.414	-0.052	-0.239	0	3.503	-0.053	-0.243	0
723	Vento pressione	3.414	0	-0.522	-0.111	3.503	0	-0.53	-0.113
723	Vento depressione	3.414	0	0.914	0.195	3.503	0	0.928	0.197
723	Pesi strutturali	3.503	-0.019	-0.088	0	3.734	-0.019	-0.088	0
723	Permanenti portati	3.503	-0.053	-0.243	0	3.734	-0.053	-0.243	0
723	Neve	3.503	-0.053	-0.243	0	3.734	-0.053	-0.243	0
723	Vento pressione	3.503	0	-0.53	-0.113	3.734	0	-0.53	-0.113
723	Vento depressione	3.503	0	0.928	0.197	3.734	0	0.928	0.197
723	Pesi strutturali	3.734	-0.019	-0.088	0	3.823	-0.019	-0.087	0
723	Permanenti portati	3.734	-0.053	-0.243	0	3.823	-0.052	-0.239	0
723	Neve	3.734	-0.053	-0.243	0	3.823	-0.052	-0.239	0
723	Vento pressione	3.734	0	-0.53	-0.113	3.823	0	-0.522	-0.111
723	Vento depressione	3.734	0	0.928	0.197	3.823	0	0.914	0.195
723	Pesi strutturali	3.823	-0.019	-0.087	0	3.939	-0.019	-0.088	0
723	Permanenti portati	3.823	-0.052	-0.239	0	3.939	-0.053	-0.243	0
723	Neve	3.823	-0.052	-0.239	0	3.939	-0.053	-0.243	0
723	Vento pressione	3.823	0	-0.522	-0.111	3.939	0	-0.53	-0.113
723	Vento depressione	3.823	0	0.914	0.195	3.939	0	0.928	0.197
723	Pesi strutturali	3.939	-0.019	-0.088	0	5.107	-0.019	-0.088	0
723	Permanenti portati	3.939	-0.053	-0.243	0	5.107	-0.053	-0.243	0
723	Neve	3.939	-0.053	-0.243	0	5.107	-0.053	-0.243	0
723	Vento pressione	3.939	0	-0.53	-0.113	5.107	0	-0.53	-0.113
723	Vento depressione	3.939	0	0.928	0.197	5.107	0	0.928	0.197
723	Pesi strutturali	5.107	-0.019	-0.088	0	5.223	-0.019	-0.087	0
723	Permanenti portati	5.107	-0.053	-0.243	0	5.223	-0.052	-0.239	0
723	Neve	5.107	-0.053	-0.243	0	5.223	-0.052	-0.239	0
723	Vento pressione	5.107	0	-0.53	-0.113	5.223	0	-0.522	-0.111
723	Vento depressione	5.107	0	0.928	0.197	5.223	0	0.914	0.195
723	Pesi strutturali	5.223	-0.019	-0.087	0	5.312	-0.019	-0.088	0
723	Permanenti portati	5.223	-0.052	-0.239	0	5.312	-0.053	-0.243	0
723	Neve	5.223	-0.052	-0.239	0	5.312	-0.053	-0.243	0
723	Vento pressione	5.223	0	-0.522	-0.111	5.312	0	-0.53	-0.113
723	Vento depressione	5.223	0	0.914	0.195	5.312	0	0.928	0.197
723	Pesi strutturali	5.312	-0.019	-0.088	0	5.543	-0.019	-0.088	0
723	Permanenti portati	5.312	-0.053	-0.243	0	5.543	-0.053	-0.243	0
723	Neve	5.312	-0.053	-0.243	0	5.543	-0.053	-0.243	0
723	Vento pressione	5.312	0	-0.53	-0.113	5.543	0	-0.53	-0.113
723	Vento depressione	5.312	0	0.928	0.197	5.543	0	0.928	0.197
723	Pesi strutturali	5.543	-0.019	-0.088	0	5.632	-0.019	-0.087	0
723	Permanenti portati	5.543	-0.053	-0.243	0	5.632	-0.052	-0.239	0
723	Neve	5.543	-0.053	-0.243	0	5.632	-0.052	-0.239	0
723	Vento pressione	5.543	0	-0.53	-0.113	5.632	0	-0.522	-0.111
723	Vento depressione	5.543	0	0.928	0.197	5.632	0	0.914	0.195
723	Pesi strutturali	5.632	-0.019	-0.087	0	5.748	-0.019	-0.088	0
723	Permanenti portati	5.632	-0.052	-0.239	0	5.748	-0.053	-0.243	0
723	Neve	5.632	-0.052	-0.239	0	5.748	-0.053	-0.243	0
723	Vento pressione	5.632	0	-0.522	-0.111	5.748	0	-0.53	-0.113
723	Vento depressione	5.632	0	0.914	0.195	5.748	0	0.928	0.197
723	Pesi strutturali	5.748	-0.019	-0.088	0	6.841	-0.019	-0.089	0
723	Permanenti portati	5.748	-0.053	-0.243	0	6.841	-0.053	-0.245	0
723	Neve	5.748	-0.053	-0.243	0	6.841	-0.053	-0.245	0
723	Vento pressione	5.748	0	-0.53	-0.113	6.841	0	-0.534	-0.114
723	Vento depressione	5.748	0	0.928	0.197	6.841	0	0.935	0.199

Indice asta	Condizione	Posizione iniziale	F1 iniziale	F2 iniziale	F3 iniziale	Posizione finale	F1 finale	F2 finale	F3 finale
723	Pesi strutturali	6.841	-0.019	-0.089	0	6.916	-0.019	-0.088	0
723	Permanenti portati	6.841	-0.053	-0.245	0	6.916	-0.053	-0.243	0
723	Neve	6.841	-0.053	-0.245	0	6.916	-0.053	-0.243	0
723	Vento pressione	6.841	0	-0.534	-0.114	6.916	0	-0.53	-0.113
723	Vento depressione	6.841	0	0.935	0.199	6.916	0	0.928	0.197
723	Pesi strutturali	6.916	-0.019	-0.088	0	6.995	-0.019	-0.089	0
723	Permanenti portati	6.916	-0.053	-0.243	0	6.995	-0.053	-0.244	0
723	Neve	6.916	-0.053	-0.243	0	6.995	-0.053	-0.244	0
723	Vento pressione	6.916	0	-0.53	-0.113	6.995	0	-0.533	-0.113
723	Vento depressione	6.916	0	0.928	0.197	6.995	0	0.933	0.199
723	Pesi strutturali	6.995	-0.019	-0.089	0	7.032	-0.019	-0.087	0
723	Permanenti portati	6.995	-0.053	-0.244	0	7.032	-0.052	-0.239	0
723	Neve	6.995	-0.053	-0.244	0	7.032	-0.052	-0.239	0
723	Vento pressione	6.995	0	-0.533	-0.113	7.032	0	-0.522	-0.111
723	Vento depressione	6.995	0	0.933	0.199	7.032	0	0.914	0.195
723	Pesi strutturali	7.032	-0.019	-0.087	0	7.092	-0.019	-0.088	0
723	Permanenti portati	7.032	-0.052	-0.239	0	7.092	-0.053	-0.243	0
723	Neve	7.032	-0.052	-0.239	0	7.092	-0.053	-0.243	0
723	Vento pressione	7.032	0	-0.522	-0.111	7.092	0	-0.53	-0.113
723	Vento depressione	7.032	0	0.914	0.195	7.092	0	0.928	0.197
723	Pesi strutturali	7.092	-0.019	-0.088	0	7.237	-0.019	-0.088	0
723	Permanenti portati	7.092	-0.053	-0.243	0	7.237	-0.053	-0.243	0
723	Neve	7.092	-0.053	-0.243	0	7.237	-0.053	-0.243	0
723	Vento pressione	7.092	0	-0.53	-0.113	7.237	0	-0.53	-0.113
723	Vento depressione	7.092	0	0.928	0.197	7.237	0	0.928	0.197
724	Pesi strutturali	0	-0.019	-0.101	0	0.103	-0.019	-0.101	0
724	Permanenti portati	0	-0.051	-0.278	0	0.103	-0.051	-0.278	0
724	Neve	0	-0.051	-0.278	0	0.103	-0.051	-0.278	0
724	Vento pressione	0	0	-0.6	0.145	0.103	0	-0.6	0.145
724	Vento depressione	0	0	1.05	-0.254	0.103	0	1.05	-0.254
724	Pesi strutturali	0.103	-0.019	-0.101	0	0.127	-0.019	-0.101	0
724	Permanenti portati	0.103	-0.051	-0.278	0	0.127	-0.051	-0.277	0
724	Neve	0.103	-0.051	-0.278	0	0.127	-0.051	-0.277	0
724	Vento pressione	0.103	0	-0.6	0.145	0.127	0	-0.596	0.144
724	Vento depressione	0.103	0	1.05	-0.254	0.127	0	1.043	-0.253
724	Pesi strutturali	0.127	-0.019	-0.101	0	0.281	-0.019	-0.102	0
724	Permanenti portati	0.127	-0.051	-0.277	0	0.281	-0.052	-0.28	0
724	Neve	0.127	-0.051	-0.277	0	0.281	-0.052	-0.28	0
724	Vento pressione	0.127	0	-0.596	0.144	0.281	0	-0.603	0.146
724	Vento depressione	0.127	0	1.043	-0.253	0.281	0	1.055	-0.256
724	Pesi strutturali	0.281	-0.019	-0.102	0	0.347	-0.019	-0.101	0
724	Permanenti portati	0.281	-0.052	-0.28	0	0.347	-0.051	-0.278	0
724	Neve	0.281	-0.052	-0.28	0	0.347	-0.051	-0.278	0
724	Vento pressione	0.281	0	-0.603	0.146	0.347	0	-0.6	0.145
724	Vento depressione	0.281	0	1.055	-0.256	0.347	0	1.05	-0.254
724	Pesi strutturali	0.347	-0.019	-0.101	0	1.589	-0.019	-0.101	0
724	Permanenti portati	0.347	-0.051	-0.278	0	1.589	-0.051	-0.278	0
724	Neve	0.347	-0.051	-0.278	0	1.589	-0.051	-0.278	0
724	Vento pressione	0.347	0	-0.6	0.145	1.589	0	-0.6	0.145
724	Vento depressione	0.347	0	1.05	-0.254	1.589	0	1.05	-0.254
724	Pesi strutturali	1.589	-0.019	-0.101	0	1.667	-0.018	-0.1	0
724	Permanenti portati	1.589	-0.051	-0.278	0	1.667	-0.051	-0.275	0
724	Neve	1.589	-0.051	-0.278	0	1.667	-0.051	-0.275	0
724	Vento pressione	1.589	0	-0.6	0.145	1.667	0	-0.592	0.143
724	Vento depressione	1.589	0	1.05	-0.254	1.667	0	1.036	-0.251
724	Pesi strutturali	1.667	-0.018	-0.1	0	1.691	-0.019	-0.101	0
724	Permanenti portati	1.667	-0.051	-0.275	0	1.691	-0.051	-0.278	0
724	Neve	1.667	-0.051	-0.275	0	1.691	-0.051	-0.278	0
724	Vento pressione	1.667	0	-0.592	0.143	1.691	0	-0.599	0.145
724	Vento depressione	1.667	0	1.036	-0.251	1.691	0	1.048	-0.254
724	Pesi strutturali	1.691	-0.019	-0.101	0	1.769	-0.019	-0.101	0
724	Permanenti portati	1.691	-0.051	-0.278	0	1.769	-0.051	-0.278	0
724	Neve	1.691	-0.051	-0.278	0	1.769	-0.051	-0.278	0
724	Vento pressione	1.691	0	-0.599	0.145	1.769	0	-0.6	0.145
724	Vento depressione	1.691	0	1.048	-0.254	1.769	0	1.05	-0.254
724	Pesi strutturali	1.769	-0.019	-0.101	0	1.87	-0.018	-0.1	0
724	Permanenti portati	1.769	-0.051	-0.278	0	1.87	-0.051	-0.275	0
724	Neve	1.769	-0.051	-0.278	0	1.87	-0.051	-0.275	0
724	Vento pressione	1.769	0	-0.6	0.145	1.87	0	-0.593	0.144
724	Vento depressione	1.769	0	1.05	-0.254	1.87	0	1.039	-0.252
724	Pesi strutturali	1.87	-0.018	-0.1	0	1.907	-0.019	-0.101	0
724	Permanenti portati	1.87	-0.051	-0.275	0	1.907	-0.051	-0.278	0
724	Neve	1.87	-0.051	-0.275	0	1.907	-0.051	-0.278	0
724	Vento pressione	1.87	0	-0.593	0.144	1.907	0	-0.6	0.145
724	Vento depressione	1.87	0	1.039	-0.252	1.907	0	1.05	-0.254
724	Pesi strutturali	1.907	-0.019	-0.101	0	2.33	-0.019	-0.101	0
724	Permanenti portati	1.907	-0.051	-0.278	0	2.33	-0.051	-0.278	0
724	Neve	1.907	-0.051	-0.278	0	2.33	-0.051	-0.278	0
724	Vento pressione	1.907	0	-0.6	0.145	2.33	0	-0.6	0.145
724	Vento depressione	1.907	0	1.05	-0.254	2.33	0	1.05	-0.254
724	Pesi strutturali	2.33	-0.018	-0.098	0	2.466	-0.019	-0.101	0
724	Permanenti portati	2.33	-0.05	-0.27	0	2.466	-0.051	-0.278	0
724	Neve	2.33	-0.05	-0.27	0	2.466	-0.051	-0.278	0
724	Vento pressione	2.33	0	-0.583	0.141	2.466	0	-0.6	0.145
724	Vento depressione	2.33	0	1.021	-0.247	2.466	0	1.05	-0.254
724	Pesi strutturali	2.466	-0.019	-0.101	0	3.459	-0.019	-0.101	0
724	Permanenti portati	2.466	-0.051	-0.278	0	3.459	-0.051	-0.278	0
724	Neve	2.466	-0.051	-0.278	0	3.459	-0.051	-0.278	0
724	Vento pressione	2.466	0	-0.6	0.145	3.459	0	-0.6	0.145
724	Vento depressione	2.466	0	1.05	-0.254	3.459	0	1.05	-0.254
724	Pesi strutturali	3.459	-0.019	-0.101	0	3.89	-0.019	-0.105	0
724	Permanenti portati	3.459	-0.051	-0.278	0	3.89	-0.053	-0.288	0
724	Neve	3.459	-0.051	-0.278	0	3.89	-0.053	-0.288	0
724	Vento pressione	3.459	0	-0.6	0.145	3.89	0	-0.622	0.151
724	Vento depressione	3.459	0	1.05	-0.254	3.89	0	1.088	-0.264
724	Pesi strutturali	3.89	-0.019	-0.101	0	4.449	-0.019	-0.101	0
724	Permanenti portati	3.89	-0.051	-0.278	0	4.449	-0.051	-0.278	0
724	Neve	3.89	-0.051	-0.278	0	4.449	-0.051	-0.278	0

Indice asta	Condizione	Posizione iniziale	F1 iniziale	F2 iniziale	F3 iniziale	Posizione finale	F1 finale	F2 finale	F3 finale
724	Vento pressione	3.89	0	-0.6	0.145	4.449	0	-0.6	0.145
724	Vento depressione	3.89	0	1.05	-0.254	4.449	0	1.05	-0.254
724	Pesi strutturali	4.449	-0.019	-0.101	0	4.485	-0.018	-0.1	0
724	Permanenti portati	4.449	-0.051	-0.278	0	4.485	-0.051	-0.275	0
724	Neve	4.449	-0.051	-0.278	0	4.485	-0.051	-0.275	0
724	Vento pressione	4.449	0	-0.6	0.145	4.485	0	-0.593	0.144
724	Vento depressione	4.449	0	1.05	-0.254	4.485	0	1.039	-0.252
724	Pesi strutturali	4.485	-0.018	-0.1	0	4.587	-0.019	-0.101	0
724	Permanenti portati	4.485	-0.051	-0.275	0	4.587	-0.051	-0.278	0
724	Neve	4.485	-0.051	-0.275	0	4.587	-0.051	-0.278	0
724	Vento pressione	4.485	0	-0.593	0.144	4.587	0	-0.6	0.145
724	Vento depressione	4.485	0	1.039	-0.252	4.587	0	1.05	-0.254
724	Pesi strutturali	4.587	-0.019	-0.101	0	4.665	-0.019	-0.101	0
724	Permanenti portati	4.587	-0.051	-0.278	0	4.665	-0.051	-0.278	0
724	Neve	4.587	-0.051	-0.278	0	4.665	-0.051	-0.278	0
724	Vento pressione	4.587	0	-0.6	0.145	4.665	0	-0.599	0.145
724	Vento depressione	4.587	0	1.05	-0.254	4.665	0	1.048	-0.254
724	Pesi strutturali	4.665	-0.019	-0.101	0	4.689	-0.018	-0.1	0
724	Permanenti portati	4.665	-0.051	-0.278	0	4.689	-0.051	-0.275	0
724	Neve	4.665	-0.051	-0.278	0	4.689	-0.051	-0.275	0
724	Vento pressione	4.665	0	-0.599	0.145	4.689	0	-0.592	0.143
724	Vento depressione	4.665	0	1.048	-0.254	4.689	0	1.036	-0.251
724	Pesi strutturali	4.689	-0.018	-0.1	0	4.767	-0.019	-0.101	0
724	Permanenti portati	4.689	-0.051	-0.275	0	4.767	-0.051	-0.278	0
724	Neve	4.689	-0.051	-0.275	0	4.767	-0.051	-0.278	0
724	Vento pressione	4.689	0	-0.592	0.143	4.767	0	-0.6	0.145
724	Vento depressione	4.689	0	1.036	-0.251	4.767	0	1.05	-0.254
724	Pesi strutturali	4.767	-0.019	-0.101	0	5.048	-0.019	-0.101	0
724	Permanenti portati	4.767	-0.051	-0.278	0	5.048	-0.051	-0.278	0
724	Neve	4.767	-0.051	-0.278	0	5.048	-0.051	-0.278	0
724	Vento pressione	4.767	0	-0.6	0.145	5.048	0	-0.6	0.145
724	Vento depressione	4.767	0	1.05	-0.254	5.048	0	1.05	-0.254
724	Pesi strutturali	5.048	-0.019	-0.101	0	6.008	-0.019	-0.105	0
724	Permanenti portati	5.048	-0.051	-0.278	0	6.008	-0.053	-0.288	0
724	Neve	5.048	-0.051	-0.278	0	6.008	-0.053	-0.288	0
724	Vento pressione	5.048	0	-0.6	0.145	6.008	0	-0.622	0.151
724	Vento depressione	5.048	0	1.05	-0.254	6.008	0	1.088	-0.264
724	Pesi strutturali	6.008	-0.019	-0.101	0	6.074	-0.019	-0.102	0
724	Permanenti portati	6.008	-0.051	-0.278	0	6.074	-0.052	-0.28	0
724	Neve	6.008	-0.051	-0.278	0	6.074	-0.052	-0.28	0
724	Vento pressione	6.008	0	-0.6	0.145	6.074	0	-0.603	0.146
724	Vento depressione	6.008	0	1.05	-0.254	6.074	0	1.055	-0.256
724	Pesi strutturali	6.074	-0.019	-0.102	0	6.356	-0.019	-0.101	0
724	Permanenti portati	6.074	-0.052	-0.28	0	6.356	-0.051	-0.278	0
724	Neve	6.074	-0.052	-0.28	0	6.356	-0.051	-0.278	0
724	Vento pressione	6.074	0	-0.603	0.146	6.356	0	-0.6	0.145
724	Vento depressione	6.074	0	1.055	-0.256	6.356	0	1.05	-0.254
725	Pesi strutturali	0	-0.019	-0.101	0	0.127	-0.019	-0.101	0
725	Permanenti portati	0	-0.051	-0.278	0	0.127	-0.051	-0.278	0
725	Neve	0	-0.051	-0.278	0	0.127	-0.051	-0.278	0
725	Vento pressione	0	0	-0.6	-0.145	0.127	0	-0.6	-0.145
725	Vento depressione	0	0	1.05	0.254	0.127	0	1.05	0.254
725	Pesi strutturali	0.127	-0.018	-0.099	0	0.18	-0.019	-0.101	0
725	Permanenti portati	0.127	-0.05	-0.273	0	0.18	-0.051	-0.278	0
725	Neve	0.127	-0.05	-0.273	0	0.18	-0.051	-0.278	0
725	Vento pressione	0.127	0	-0.588	-0.142	0.18	0	-0.6	-0.145
725	Vento depressione	0.127	0	1.029	0.249	0.18	0	1.05	0.254
725	Pesi strutturali	0.18	-0.019	-0.101	0	0.281	-0.019	-0.102	0
725	Permanenti portati	0.18	-0.051	-0.278	0	0.281	-0.052	-0.28	0
725	Neve	0.18	-0.051	-0.278	0	0.281	-0.052	-0.28	0
725	Vento pressione	0.18	0	-0.6	-0.145	0.281	0	-0.603	-0.146
725	Vento depressione	0.18	0	1.05	0.254	0.281	0	1.055	0.256
725	Pesi strutturali	0.281	-0.019	-0.102	0	0.347	-0.019	-0.101	0
725	Permanenti portati	0.281	-0.052	-0.28	0	0.347	-0.051	-0.278	0
725	Neve	0.281	-0.052	-0.28	0	0.347	-0.051	-0.278	0
725	Vento pressione	0.281	0	-0.603	-0.146	0.347	0	-0.6	-0.145
725	Vento depressione	0.281	0	1.055	0.256	0.347	0	1.05	0.254
725	Pesi strutturali	0.347	-0.019	-0.101	0	1.589	-0.019	-0.101	0
725	Permanenti portati	0.347	-0.051	-0.278	0	1.589	-0.051	-0.278	0
725	Neve	0.347	-0.051	-0.278	0	1.589	-0.051	-0.278	0
725	Vento pressione	0.347	0	-0.6	-0.145	1.589	0	-0.6	-0.145
725	Vento depressione	0.347	0	1.05	0.254	1.589	0	1.05	0.254
725	Pesi strutturali	1.589	-0.019	-0.101	0	1.667	-0.018	-0.1	0
725	Permanenti portati	1.589	-0.051	-0.278	0	1.667	-0.051	-0.275	0
725	Neve	1.589	-0.051	-0.278	0	1.667	-0.051	-0.275	0
725	Vento pressione	1.589	0	-0.6	-0.145	1.667	0	-0.592	-0.143
725	Vento depressione	1.589	0	1.05	0.254	1.667	0	1.036	0.251
725	Pesi strutturali	1.667	-0.018	-0.1	0	1.691	-0.019	-0.101	0
725	Permanenti portati	1.667	-0.051	-0.275	0	1.691	-0.051	-0.278	0
725	Neve	1.667	-0.051	-0.275	0	1.691	-0.051	-0.278	0
725	Vento pressione	1.667	0	-0.592	-0.143	1.691	0	-0.599	-0.145
725	Vento depressione	1.667	0	1.036	0.251	1.691	0	1.048	0.254
725	Pesi strutturali	1.691	-0.019	-0.101	0	1.769	-0.019	-0.101	0
725	Permanenti portati	1.691	-0.051	-0.278	0	1.769	-0.051	-0.278	0
725	Neve	1.691	-0.051	-0.278	0	1.769	-0.051	-0.278	0
725	Vento pressione	1.691	0	-0.599	-0.145	1.769	0	-0.6	-0.145
725	Vento depressione	1.691	0	1.048	0.254	1.769	0	1.05	0.254
725	Pesi strutturali	1.769	-0.019	-0.101	0	1.87	-0.018	-0.1	0
725	Permanenti portati	1.769	-0.051	-0.278	0	1.87	-0.051	-0.275	0
725	Neve	1.769	-0.051	-0.278	0	1.87	-0.051	-0.275	0
725	Vento pressione	1.769	0	-0.6	-0.145	1.87	0	-0.593	-0.144
725	Vento depressione	1.769	0	1.05	0.254	1.87	0	1.039	0.252
725	Pesi strutturali	1.87	-0.018	-0.1	0	1.907	-0.019	-0.101	0
725	Permanenti portati	1.87	-0.051	-0.275	0	1.907	-0.051	-0.278	0
725	Neve	1.87	-0.051	-0.275	0	1.907	-0.051	-0.278	0
725	Vento pressione	1.87	0	-0.593	-0.144	1.907	0	-0.6	-0.145
725	Vento depressione	1.87	0	1.039	0.252	1.907	0	1.05	0.254
725	Pesi strutturali	1.907	-0.019	-0.101	0	2.33	-0.019	-0.101	0

Indice asta	Condizione	Posizione iniziale	F1 iniziale	F2 iniziale	F3 iniziale	Posizione finale	F1 finale	F2 finale	F3 finale
725	Permanenti portati	1.907	-0.051	-0.278	0	2.33	-0.051	-0.278	0
725	Neve	1.907	-0.051	-0.278	0	2.33	-0.051	-0.278	0
725	Vento pressione	1.907	0	-0.6	-0.145	2.33	0	-0.6	-0.145
725	Vento depressione	1.907	0	1.05	0.254	2.33	0	1.05	0.254
725	Pesi strutturali	2.33	-0.018	-0.098	0	2.466	-0.019	-0.101	0
725	Permanenti portati	2.33	-0.05	-0.27	0	2.466	-0.051	-0.278	0
725	Neve	2.33	-0.05	-0.27	0	2.466	-0.051	-0.278	0
725	Vento pressione	2.33	0	-0.583	-0.141	2.466	0	-0.6	-0.145
725	Vento depressione	2.33	0	1.021	0.247	2.466	0	1.05	0.254
725	Pesi strutturali	2.466	-0.019	-0.101	0	3.459	-0.019	-0.101	0
725	Permanenti portati	2.466	-0.051	-0.278	0	3.459	-0.051	-0.278	0
725	Neve	2.466	-0.051	-0.278	0	3.459	-0.051	-0.278	0
725	Vento pressione	2.466	0	-0.6	-0.145	3.459	0	-0.6	-0.145
725	Vento depressione	2.466	0	1.05	0.254	3.459	0	1.05	0.254
725	Pesi strutturali	3.459	-0.019	-0.101	0	3.89	-0.019	-0.105	0
725	Permanenti portati	3.459	-0.051	-0.278	0	3.89	-0.053	-0.288	0
725	Neve	3.459	-0.051	-0.278	0	3.89	-0.053	-0.288	0
725	Vento pressione	3.459	0	-0.6	-0.145	3.89	0	-0.622	-0.151
725	Vento depressione	3.459	0	1.05	0.254	3.89	0	1.088	0.264
725	Pesi strutturali	3.89	-0.019	-0.101	0	4.449	-0.019	-0.101	0
725	Permanenti portati	3.89	-0.051	-0.278	0	4.449	-0.051	-0.278	0
725	Neve	3.89	-0.051	-0.278	0	4.449	-0.051	-0.278	0
725	Vento pressione	3.89	0	-0.6	-0.145	4.449	0	-0.6	-0.145
725	Vento depressione	3.89	0	1.05	0.254	4.449	0	1.05	0.254
725	Pesi strutturali	4.449	-0.019	-0.101	0	4.485	-0.018	-0.1	0
725	Permanenti portati	4.449	-0.051	-0.278	0	4.485	-0.051	-0.275	0
725	Neve	4.449	-0.051	-0.278	0	4.485	-0.051	-0.275	0
725	Vento pressione	4.449	0	-0.6	-0.145	4.485	0	-0.593	-0.144
725	Vento depressione	4.449	0	1.05	0.254	4.485	0	1.039	0.252
725	Pesi strutturali	4.485	-0.018	-0.1	0	4.587	-0.019	-0.101	0
725	Permanenti portati	4.485	-0.051	-0.275	0	4.587	-0.051	-0.278	0
725	Neve	4.485	-0.051	-0.275	0	4.587	-0.051	-0.278	0
725	Vento pressione	4.485	0	-0.593	-0.144	4.587	0	-0.6	-0.145
725	Vento depressione	4.485	0	1.039	0.252	4.587	0	1.05	0.254
725	Pesi strutturali	4.587	-0.019	-0.101	0	4.665	-0.019	-0.101	0
725	Permanenti portati	4.587	-0.051	-0.278	0	4.665	-0.051	-0.278	0
725	Neve	4.587	-0.051	-0.278	0	4.665	-0.051	-0.278	0
725	Vento pressione	4.587	0	-0.6	-0.145	4.665	0	-0.599	-0.145
725	Vento depressione	4.587	0	1.05	0.254	4.665	0	1.048	0.254
725	Pesi strutturali	4.665	-0.019	-0.101	0	4.689	-0.018	-0.1	0
725	Permanenti portati	4.665	-0.051	-0.278	0	4.689	-0.051	-0.275	0
725	Neve	4.665	-0.051	-0.278	0	4.689	-0.051	-0.275	0
725	Vento pressione	4.665	0	-0.599	-0.145	4.689	0	-0.592	-0.143
725	Vento depressione	4.665	0	1.048	0.254	4.689	0	1.036	0.251
725	Pesi strutturali	4.689	-0.018	-0.1	0	4.767	-0.019	-0.101	0
725	Permanenti portati	4.689	-0.051	-0.275	0	4.767	-0.051	-0.278	0
725	Neve	4.689	-0.051	-0.275	0	4.767	-0.051	-0.278	0
725	Vento pressione	4.689	0	-0.592	-0.143	4.767	0	-0.6	-0.145
725	Vento depressione	4.689	0	1.036	0.251	4.767	0	1.05	0.254
725	Pesi strutturali	4.767	-0.019	-0.101	0	5.048	-0.019	-0.101	0
725	Permanenti portati	4.767	-0.051	-0.278	0	5.048	-0.051	-0.278	0
725	Neve	4.767	-0.051	-0.278	0	5.048	-0.051	-0.278	0
725	Vento pressione	4.767	0	-0.6	-0.145	5.048	0	-0.6	-0.145
725	Vento depressione	4.767	0	1.05	0.254	5.048	0	1.05	0.254
725	Pesi strutturali	5.048	-0.019	-0.101	0	6.008	-0.019	-0.105	0
725	Permanenti portati	5.048	-0.051	-0.278	0	6.008	-0.053	-0.288	0
725	Neve	5.048	-0.051	-0.278	0	6.008	-0.053	-0.288	0
725	Vento pressione	5.048	0	-0.6	-0.145	6.008	0	-0.622	-0.151
725	Vento depressione	5.048	0	1.05	0.254	6.008	0	1.088	0.264
725	Pesi strutturali	6.008	-0.019	-0.101	0	6.074	-0.019	-0.102	0
725	Permanenti portati	6.008	-0.051	-0.278	0	6.074	-0.052	-0.28	0
725	Neve	6.008	-0.051	-0.278	0	6.074	-0.052	-0.28	0
725	Vento pressione	6.008	0	-0.6	-0.145	6.074	0	-0.603	-0.146
725	Vento depressione	6.008	0	1.05	0.254	6.074	0	1.055	0.256
725	Pesi strutturali	6.074	-0.019	-0.102	0	6.356	-0.019	-0.101	0
725	Permanenti portati	6.074	-0.052	-0.28	0	6.356	-0.051	-0.278	0
725	Neve	6.074	-0.052	-0.28	0	6.356	-0.051	-0.278	0
725	Vento pressione	6.074	0	-0.603	-0.146	6.356	0	-0.6	-0.145
725	Vento depressione	6.074	0	1.055	0.256	6.356	0	1.05	0.254
726	Pesi strutturali	0	-0.019	-0.101	0	0.127	-0.019	-0.101	0
726	Permanenti portati	0	-0.051	-0.278	0	0.127	-0.051	-0.278	0
726	Neve	0	-0.051	-0.278	0	0.127	-0.051	-0.278	0
726	Vento pressione	0	0	-0.6	0.145	0.127	0	-0.6	0.145
726	Vento depressione	0	0	1.05	-0.254	0.127	0	1.05	-0.254
726	Pesi strutturali	0.127	-0.018	-0.099	0	0.18	-0.019	-0.101	0
726	Permanenti portati	0.127	-0.05	-0.273	0	0.18	-0.051	-0.278	0
726	Neve	0.127	-0.05	-0.273	0	0.18	-0.051	-0.278	0
726	Vento pressione	0.127	0	-0.588	0.142	0.18	0	-0.6	0.145
726	Vento depressione	0.127	0	1.029	-0.249	0.18	0	1.05	-0.254
726	Pesi strutturali	0.18	-0.019	-0.101	0	0.281	-0.019	-0.102	0
726	Permanenti portati	0.18	-0.051	-0.278	0	0.281	-0.052	-0.28	0
726	Neve	0.18	-0.051	-0.278	0	0.281	-0.052	-0.28	0
726	Vento pressione	0.18	0	-0.6	0.145	0.281	0	-0.603	0.146
726	Vento depressione	0.18	0	1.05	-0.254	0.281	0	1.055	-0.256
726	Pesi strutturali	0.281	-0.019	-0.102	0	0.347	-0.019	-0.101	0
726	Permanenti portati	0.281	-0.052	-0.28	0	0.347	-0.051	-0.278	0
726	Neve	0.281	-0.052	-0.28	0	0.347	-0.051	-0.278	0
726	Vento pressione	0.281	0	-0.603	0.146	0.347	0	-0.6	0.145
726	Vento depressione	0.281	0	1.055	-0.256	0.347	0	1.05	-0.254
726	Pesi strutturali	0.347	-0.019	-0.101	0	1.589	-0.019	-0.101	0
726	Permanenti portati	0.347	-0.051	-0.278	0	1.589	-0.051	-0.278	0
726	Neve	0.347	-0.051	-0.278	0	1.589	-0.051	-0.278	0
726	Vento pressione	0.347	0	-0.6	0.145	1.589	0	-0.6	0.145
726	Vento depressione	0.347	0	1.05	-0.254	1.589	0	1.05	-0.254
726	Pesi strutturali	1.589	-0.019	-0.101	0	1.667	-0.018	-0.1	0
726	Permanenti portati	1.589	-0.051	-0.278	0	1.667	-0.051	-0.275	0
726	Neve	1.589	-0.051	-0.278	0	1.667	-0.051	-0.275	0
726	Vento pressione	1.589	0	-0.6	0.145	1.667	0	-0.592	0.143

Indice asta	Condizione	Posizione iniziale	F1 iniziale	F2 iniziale	F3 iniziale	Posizione finale	F1 finale	F2 finale	F3 finale
726	Vento depressione	1.589	0	1.05	-0.254	1.667	0	1.036	-0.251
726	Pesi strutturali	1.667	-0.018	-0.1	0	1.691	-0.019	-0.101	0
726	Permanenti portati	1.667	-0.051	-0.275	0	1.691	-0.051	-0.278	0
726	Neve	1.667	-0.051	-0.275	0	1.691	-0.051	-0.278	0
726	Vento pressione	1.667	0	-0.592	0.143	1.691	0	-0.599	0.145
726	Vento depressione	1.667	0	1.036	-0.251	1.691	0	1.048	-0.254
726	Pesi strutturali	1.691	-0.019	-0.101	0	1.769	-0.019	-0.101	0
726	Permanenti portati	1.691	-0.051	-0.278	0	1.769	-0.051	-0.278	0
726	Neve	1.691	-0.051	-0.278	0	1.769	-0.051	-0.278	0
726	Vento pressione	1.691	0	-0.599	0.145	1.769	0	-0.6	0.145
726	Vento depressione	1.691	0	1.048	-0.254	1.769	0	1.05	-0.254
726	Pesi strutturali	1.769	-0.019	-0.101	0	1.87	-0.018	-0.1	0
726	Permanenti portati	1.769	-0.051	-0.278	0	1.87	-0.051	-0.275	0
726	Neve	1.769	-0.051	-0.278	0	1.87	-0.051	-0.275	0
726	Vento pressione	1.769	0	-0.6	0.145	1.87	0	-0.593	0.144
726	Vento depressione	1.769	0	1.05	-0.254	1.87	0	1.039	-0.252
726	Pesi strutturali	1.87	-0.018	-0.1	0	1.907	-0.019	-0.101	0
726	Permanenti portati	1.87	-0.051	-0.275	0	1.907	-0.051	-0.278	0
726	Neve	1.87	-0.051	-0.275	0	1.907	-0.051	-0.278	0
726	Vento pressione	1.87	0	-0.593	0.144	1.907	0	-0.6	0.145
726	Vento depressione	1.87	0	1.039	-0.252	1.907	0	1.05	-0.254
726	Pesi strutturali	1.907	-0.019	-0.101	0	2.33	-0.019	-0.101	0
726	Permanenti portati	1.907	-0.051	-0.278	0	2.33	-0.051	-0.278	0
726	Neve	1.907	-0.051	-0.278	0	2.33	-0.051	-0.278	0
726	Vento pressione	1.907	0	-0.6	0.145	2.33	0	-0.6	0.145
726	Vento depressione	1.907	0	1.05	-0.254	2.33	0	1.05	-0.254
726	Pesi strutturali	2.33	-0.018	-0.098	0	2.466	-0.019	-0.101	0
726	Permanenti portati	2.33	-0.05	-0.27	0	2.466	-0.051	-0.278	0
726	Neve	2.33	-0.05	-0.27	0	2.466	-0.051	-0.278	0
726	Vento pressione	2.33	0	-0.583	0.141	2.466	0	-0.6	0.145
726	Vento depressione	2.33	0	1.021	-0.247	2.466	0	1.05	-0.254
726	Pesi strutturali	2.466	-0.019	-0.101	0	3.459	-0.019	-0.101	0
726	Permanenti portati	2.466	-0.051	-0.278	0	3.459	-0.051	-0.278	0
726	Neve	2.466	-0.051	-0.278	0	3.459	-0.051	-0.278	0
726	Vento pressione	2.466	0	-0.6	0.145	3.459	0	-0.6	0.145
726	Vento depressione	2.466	0	1.05	-0.254	3.459	0	1.05	-0.254
726	Pesi strutturali	3.459	-0.019	-0.101	0	3.89	-0.019	-0.105	0
726	Permanenti portati	3.459	-0.051	-0.278	0	3.89	-0.053	-0.288	0
726	Neve	3.459	-0.051	-0.278	0	3.89	-0.053	-0.288	0
726	Vento pressione	3.459	0	-0.6	0.145	3.89	0	-0.622	0.151
726	Vento depressione	3.459	0	1.05	-0.254	3.89	0	1.088	-0.264
726	Pesi strutturali	3.89	-0.019	-0.101	0	4.449	-0.019	-0.101	0
726	Permanenti portati	3.89	-0.051	-0.278	0	4.449	-0.051	-0.278	0
726	Neve	3.89	-0.051	-0.278	0	4.449	-0.051	-0.278	0
726	Vento pressione	3.89	0	-0.6	0.145	4.449	0	-0.6	0.145
726	Vento depressione	3.89	0	1.05	-0.254	4.449	0	1.05	-0.254
726	Pesi strutturali	4.449	-0.019	-0.101	0	4.485	-0.018	-0.1	0
726	Permanenti portati	4.449	-0.051	-0.278	0	4.485	-0.051	-0.275	0
726	Neve	4.449	-0.051	-0.278	0	4.485	-0.051	-0.275	0
726	Vento pressione	4.449	0	-0.6	0.145	4.485	0	-0.593	0.144
726	Vento depressione	4.449	0	1.05	-0.254	4.485	0	1.039	-0.252
726	Pesi strutturali	4.485	-0.018	-0.1	0	4.587	-0.019	-0.101	0
726	Permanenti portati	4.485	-0.051	-0.275	0	4.587	-0.051	-0.278	0
726	Neve	4.485	-0.051	-0.275	0	4.587	-0.051	-0.278	0
726	Vento pressione	4.485	0	-0.593	0.144	4.587	0	-0.6	0.145
726	Vento depressione	4.485	0	1.039	-0.252	4.587	0	1.05	-0.254
726	Pesi strutturali	4.587	-0.019	-0.101	0	4.665	-0.019	-0.101	0
726	Permanenti portati	4.587	-0.051	-0.278	0	4.665	-0.051	-0.278	0
726	Neve	4.587	-0.051	-0.278	0	4.665	-0.051	-0.278	0
726	Vento pressione	4.587	0	-0.6	0.145	4.665	0	-0.599	0.145
726	Vento depressione	4.587	0	1.05	-0.254	4.665	0	1.048	-0.254
726	Pesi strutturali	4.665	-0.019	-0.101	0	4.689	-0.018	-0.1	0
726	Permanenti portati	4.665	-0.051	-0.278	0	4.689	-0.051	-0.275	0
726	Neve	4.665	-0.051	-0.278	0	4.689	-0.051	-0.275	0
726	Vento pressione	4.665	0	-0.599	0.145	4.689	0	-0.592	0.143
726	Vento depressione	4.665	0	1.048	-0.254	4.689	0	1.036	-0.251
726	Pesi strutturali	4.689	-0.018	-0.1	0	4.767	-0.019	-0.101	0
726	Permanenti portati	4.689	-0.051	-0.275	0	4.767	-0.051	-0.278	0
726	Neve	4.689	-0.051	-0.275	0	4.767	-0.051	-0.278	0
726	Vento pressione	4.689	0	-0.592	0.143	4.767	0	-0.6	0.145
726	Vento depressione	4.689	0	1.036	-0.251	4.767	0	1.05	-0.254
726	Pesi strutturali	4.767	-0.019	-0.101	0	5.048	-0.019	-0.101	0
726	Permanenti portati	4.767	-0.051	-0.278	0	5.048	-0.051	-0.278	0
726	Neve	4.767	-0.051	-0.278	0	5.048	-0.051	-0.278	0
726	Vento pressione	4.767	0	-0.6	0.145	5.048	0	-0.6	0.145
726	Vento depressione	4.767	0	1.05	-0.254	5.048	0	1.05	-0.254
726	Pesi strutturali	5.048	-0.019	-0.101	0	6.008	-0.019	-0.105	0
726	Permanenti portati	5.048	-0.051	-0.278	0	6.008	-0.053	-0.288	0
726	Neve	5.048	-0.051	-0.278	0	6.008	-0.053	-0.288	0
726	Vento pressione	5.048	0	-0.6	0.145	6.008	0	-0.622	0.151
726	Vento depressione	5.048	0	1.05	-0.254	6.008	0	1.088	-0.264
726	Pesi strutturali	6.008	-0.019	-0.101	0	6.074	-0.019	-0.102	0
726	Permanenti portati	6.008	-0.051	-0.278	0	6.074	-0.052	-0.28	0
726	Neve	6.008	-0.051	-0.278	0	6.074	-0.052	-0.28	0
726	Vento pressione	6.008	0	-0.6	0.145	6.074	0	-0.603	0.146
726	Vento depressione	6.008	0	1.05	-0.254	6.074	0	1.055	-0.256
726	Pesi strutturali	6.074	-0.019	-0.102	0	6.356	-0.019	-0.101	0
726	Permanenti portati	6.074	-0.052	-0.28	0	6.356	-0.051	-0.278	0
726	Neve	6.074	-0.052	-0.28	0	6.356	-0.051	-0.278	0
726	Vento pressione	6.074	0	-0.603	0.146	6.356	0	-0.6	0.145
726	Vento depressione	6.074	0	1.055	-0.256	6.356	0	1.05	-0.254
727	Pesi strutturali	0	-0.019	-0.101	0	0.127	-0.019	-0.101	0
727	Permanenti portati	0	-0.051	-0.278	0	0.127	-0.051	-0.278	0
727	Neve	0	-0.051	-0.278	0	0.127	-0.051	-0.278	0
727	Vento pressione	0	0	-0.6	-0.145	0.127	0	-0.6	-0.145
727	Vento depressione	0	0	1.05	0.254	0.127	0	1.05	0.254
727	Pesi strutturali	0.127	-0.018	-0.099	0	0.18	-0.019	-0.101	0
727	Permanenti portati	0.127	-0.05	-0.273	0	0.18	-0.051	-0.278	0

Indice asta	Condizione	Posizione iniziale	F1 iniziale	F2 iniziale	F3 iniziale	Posizione finale	F1 finale	F2 finale	F3 finale
727	Neve	0.127	-0.05	-0.273	0	0.18	-0.051	-0.278	0
727	Vento pressione	0.127	0	-0.588	-0.142	0.18	0	-0.6	-0.145
727	Vento depressione	0.127	0	1.029	0.249	0.18	0	1.05	0.254
727	Pesi strutturali	0.18	-0.019	-0.101	0	0.281	-0.019	-0.102	0
727	Permanenti portati	0.18	-0.051	-0.278	0	0.281	-0.052	-0.28	0
727	Neve	0.18	-0.051	-0.278	0	0.281	-0.052	-0.28	0
727	Vento pressione	0.18	0	-0.6	-0.145	0.281	0	-0.603	-0.146
727	Vento depressione	0.18	0	1.05	0.254	0.281	0	1.055	0.256
727	Pesi strutturali	0.281	-0.019	-0.102	0	0.347	-0.019	-0.101	0
727	Permanenti portati	0.281	-0.052	-0.28	0	0.347	-0.051	-0.278	0
727	Neve	0.281	-0.052	-0.28	0	0.347	-0.051	-0.278	0
727	Vento pressione	0.281	0	-0.603	-0.146	0.347	0	-0.6	-0.145
727	Vento depressione	0.281	0	1.055	0.256	0.347	0	1.05	0.254
727	Pesi strutturali	0.347	-0.019	-0.101	0	1.589	-0.019	-0.101	0
727	Permanenti portati	0.347	-0.051	-0.278	0	1.589	-0.051	-0.278	0
727	Neve	0.347	-0.051	-0.278	0	1.589	-0.051	-0.278	0
727	Vento pressione	0.347	0	-0.6	-0.145	1.589	0	-0.6	-0.145
727	Vento depressione	0.347	0	1.05	0.254	1.589	0	1.05	0.254
727	Pesi strutturali	1.589	-0.019	-0.101	0	1.667	-0.018	-0.1	0
727	Permanenti portati	1.589	-0.051	-0.278	0	1.667	-0.051	-0.275	0
727	Neve	1.589	-0.051	-0.278	0	1.667	-0.051	-0.275	0
727	Vento pressione	1.589	0	-0.6	-0.145	1.667	0	-0.592	-0.143
727	Vento depressione	1.589	0	1.05	0.254	1.667	0	1.036	0.251
727	Pesi strutturali	1.667	-0.018	-0.1	0	1.691	-0.019	-0.101	0
727	Permanenti portati	1.667	-0.051	-0.275	0	1.691	-0.051	-0.278	0
727	Neve	1.667	-0.051	-0.275	0	1.691	-0.051	-0.278	0
727	Vento pressione	1.667	0	-0.592	-0.143	1.691	0	-0.599	-0.145
727	Vento depressione	1.667	0	1.036	0.251	1.691	0	1.048	0.254
727	Pesi strutturali	1.691	-0.019	-0.101	0	1.769	-0.019	-0.101	0
727	Permanenti portati	1.691	-0.051	-0.278	0	1.769	-0.051	-0.278	0
727	Neve	1.691	-0.051	-0.278	0	1.769	-0.051	-0.278	0
727	Vento pressione	1.691	0	-0.599	-0.145	1.769	0	-0.6	-0.145
727	Vento depressione	1.691	0	1.048	0.254	1.769	0	1.05	0.254
727	Pesi strutturali	1.769	-0.019	-0.101	0	1.87	-0.018	-0.1	0
727	Permanenti portati	1.769	-0.051	-0.278	0	1.87	-0.051	-0.275	0
727	Neve	1.769	-0.051	-0.278	0	1.87	-0.051	-0.275	0
727	Vento pressione	1.769	0	-0.6	-0.145	1.87	0	-0.593	-0.144
727	Vento depressione	1.769	0	1.05	0.254	1.87	0	1.039	0.252
727	Pesi strutturali	1.87	-0.018	-0.1	0	1.907	-0.019	-0.101	0
727	Permanenti portati	1.87	-0.051	-0.275	0	1.907	-0.051	-0.278	0
727	Neve	1.87	-0.051	-0.275	0	1.907	-0.051	-0.278	0
727	Vento pressione	1.87	0	-0.593	-0.144	1.907	0	-0.6	-0.145
727	Vento depressione	1.87	0	1.039	0.252	1.907	0	1.05	0.254
727	Pesi strutturali	1.907	-0.019	-0.101	0	2.33	-0.019	-0.101	0
727	Permanenti portati	1.907	-0.051	-0.278	0	2.33	-0.051	-0.278	0
727	Neve	1.907	-0.051	-0.278	0	2.33	-0.051	-0.278	0
727	Vento pressione	1.907	0	-0.6	-0.145	2.33	0	-0.6	-0.145
727	Vento depressione	1.907	0	1.05	0.254	2.33	0	1.05	0.254
727	Pesi strutturali	2.33	-0.018	-0.098	0	2.466	-0.019	-0.101	0
727	Permanenti portati	2.33	-0.05	-0.27	0	2.466	-0.051	-0.278	0
727	Neve	2.33	-0.05	-0.27	0	2.466	-0.051	-0.278	0
727	Vento pressione	2.33	0	-0.583	-0.141	2.466	0	-0.6	-0.145
727	Vento depressione	2.33	0	1.021	0.247	2.466	0	1.05	0.254
727	Pesi strutturali	2.466	-0.019	-0.101	0	3.459	-0.019	-0.101	0
727	Permanenti portati	2.466	-0.051	-0.278	0	3.459	-0.051	-0.278	0
727	Neve	2.466	-0.051	-0.278	0	3.459	-0.051	-0.278	0
727	Vento pressione	2.466	0	-0.6	-0.145	3.459	0	-0.6	-0.145
727	Vento depressione	2.466	0	1.05	0.254	3.459	0	1.05	0.254
727	Pesi strutturali	3.459	-0.019	-0.101	0	3.89	-0.019	-0.105	0
727	Permanenti portati	3.459	-0.051	-0.278	0	3.89	-0.053	-0.288	0
727	Neve	3.459	-0.051	-0.278	0	3.89	-0.053	-0.288	0
727	Vento pressione	3.459	0	-0.6	-0.145	3.89	0	-0.622	-0.151
727	Vento depressione	3.459	0	1.05	0.254	3.89	0	1.088	0.264
727	Pesi strutturali	3.89	-0.019	-0.101	0	4.449	-0.019	-0.101	0
727	Permanenti portati	3.89	-0.051	-0.278	0	4.449	-0.051	-0.278	0
727	Neve	3.89	-0.051	-0.278	0	4.449	-0.051	-0.278	0
727	Vento pressione	3.89	0	-0.6	-0.145	4.449	0	-0.6	-0.145
727	Vento depressione	3.89	0	1.05	0.254	4.449	0	1.05	0.254
727	Pesi strutturali	4.449	-0.019	-0.101	0	4.485	-0.018	-0.1	0
727	Permanenti portati	4.449	-0.051	-0.278	0	4.485	-0.051	-0.275	0
727	Neve	4.449	-0.051	-0.278	0	4.485	-0.051	-0.275	0
727	Vento pressione	4.449	0	-0.6	-0.145	4.485	0	-0.593	-0.144
727	Vento depressione	4.449	0	1.05	0.254	4.485	0	1.039	0.252
727	Pesi strutturali	4.485	-0.018	-0.1	0	4.587	-0.019	-0.101	0
727	Permanenti portati	4.485	-0.051	-0.275	0	4.587	-0.051	-0.278	0
727	Neve	4.485	-0.051	-0.275	0	4.587	-0.051	-0.278	0
727	Vento pressione	4.485	0	-0.593	-0.144	4.587	0	-0.6	-0.145
727	Vento depressione	4.485	0	1.039	0.252	4.587	0	1.05	0.254
727	Pesi strutturali	4.587	-0.019	-0.101	0	4.665	-0.019	-0.101	0
727	Permanenti portati	4.587	-0.051	-0.278	0	4.665	-0.051	-0.278	0
727	Neve	4.587	-0.051	-0.278	0	4.665	-0.051	-0.278	0
727	Vento pressione	4.587	0	-0.6	-0.145	4.665	0	-0.599	-0.145
727	Vento depressione	4.587	0	1.05	0.254	4.665	0	1.048	0.254
727	Pesi strutturali	4.665	-0.019	-0.101	0	4.689	-0.018	-0.1	0
727	Permanenti portati	4.665	-0.051	-0.278	0	4.689	-0.051	-0.275	0
727	Neve	4.665	-0.051	-0.278	0	4.689	-0.051	-0.275	0
727	Vento pressione	4.665	0	-0.599	-0.145	4.689	0	-0.592	-0.143
727	Vento depressione	4.665	0	1.048	0.254	4.689	0	1.036	0.251
727	Pesi strutturali	4.689	-0.018	-0.1	0	4.767	-0.019	-0.101	0
727	Permanenti portati	4.689	-0.051	-0.275	0	4.767	-0.051	-0.278	0
727	Neve	4.689	-0.051	-0.275	0	4.767	-0.051	-0.278	0
727	Vento pressione	4.689	0	-0.592	-0.143	4.767	0	-0.6	-0.145
727	Vento depressione	4.689	0	1.036	0.251	4.767	0	1.05	0.254
727	Pesi strutturali	4.767	-0.019	-0.101	0	5.048	-0.019	-0.101	0
727	Permanenti portati	4.767	-0.051	-0.278	0	5.048	-0.051	-0.278	0
727	Neve	4.767	-0.051	-0.278	0	5.048	-0.051	-0.278	0
727	Vento pressione	4.767	0	-0.6	-0.145	5.048	0	-0.6	-0.145
727	Vento depressione	4.767	0	1.05	0.254	5.048	0	1.05	0.254

Indice asta	Condizione	Posizione iniziale	F1 iniziale	F2 iniziale	F3 iniziale	Posizione finale	F1 finale	F2 finale	F3 finale
727	Pesi strutturali	5.048	-0.019	-0.101	0	6.008	-0.019	-0.105	0
727	Permanenti portati	5.048	-0.051	-0.278	0	6.008	-0.053	-0.288	0
727	Neve	5.048	-0.051	-0.278	0	6.008	-0.053	-0.288	0
727	Vento pressione	5.048	0	-0.6	-0.145	6.008	0	-0.622	-0.151
727	Vento depressione	5.048	0	1.05	0.254	6.008	0	1.088	0.264
727	Pesi strutturali	6.008	-0.019	-0.101	0	6.074	-0.019	-0.102	0
727	Permanenti portati	6.008	-0.051	-0.278	0	6.074	-0.052	-0.28	0
727	Neve	6.008	-0.051	-0.278	0	6.074	-0.052	-0.28	0
727	Vento pressione	6.008	0	-0.6	-0.145	6.074	0	-0.603	-0.146
727	Vento depressione	6.008	0	1.05	0.254	6.074	0	1.055	0.256
727	Pesi strutturali	6.074	-0.019	-0.102	0	6.176	-0.019	-0.101	0
727	Permanenti portati	6.074	-0.052	-0.28	0	6.176	-0.051	-0.278	0
727	Neve	6.074	-0.052	-0.28	0	6.176	-0.051	-0.278	0
727	Vento pressione	6.074	0	-0.603	-0.146	6.176	0	-0.6	-0.145
727	Vento depressione	6.074	0	1.055	0.256	6.176	0	1.05	0.254
727	Pesi strutturali	6.176	-0.019	-0.101	0	6.229	-0.019	-0.101	0
727	Permanenti portati	6.176	-0.051	-0.278	0	6.229	-0.051	-0.277	0
727	Neve	6.176	-0.051	-0.278	0	6.229	-0.051	-0.277	0
727	Vento pressione	6.176	0	-0.6	-0.145	6.229	0	-0.596	-0.144
727	Vento depressione	6.176	0	1.05	0.254	6.229	0	1.043	0.253
727	Pesi strutturali	6.229	-0.019	-0.101	0	6.253	-0.019	-0.101	0
727	Permanenti portati	6.229	-0.051	-0.277	0	6.253	-0.051	-0.278	0
727	Neve	6.229	-0.051	-0.277	0	6.253	-0.051	-0.278	0
727	Vento pressione	6.229	0	-0.596	-0.144	6.253	0	-0.6	-0.145
727	Vento depressione	6.229	0	1.043	0.253	6.253	0	1.05	0.254
727	Pesi strutturali	6.253	-0.019	-0.101	0	6.356	-0.019	-0.101	0
727	Permanenti portati	6.253	-0.051	-0.278	0	6.356	-0.051	-0.278	0
727	Neve	6.253	-0.051	-0.278	0	6.356	-0.051	-0.278	0
727	Vento pressione	6.253	0	-0.6	-0.145	6.356	0	-0.6	-0.145
727	Vento depressione	6.253	0	1.05	0.254	6.356	0	1.05	0.254
728	Pesi strutturali	0	-0.019	-0.088	0	0.145	-0.019	-0.088	0
728	Permanenti portati	0	-0.053	-0.243	0	0.145	-0.053	-0.243	0
728	Neve	0	-0.053	-0.243	0	0.145	-0.053	-0.243	0
728	Vento pressione	0	0	-0.53	0.113	0.145	0	-0.53	0.113
728	Vento depressione	0	0	0.928	-0.197	0.145	0	0.928	-0.197
728	Pesi strutturali	0.145	-0.019	-0.088	0	0.205	-0.019	-0.087	0
728	Permanenti portati	0.145	-0.053	-0.243	0	0.205	-0.052	-0.239	0
728	Neve	0.145	-0.053	-0.243	0	0.205	-0.052	-0.239	0
728	Vento pressione	0.145	0	-0.53	0.113	0.205	0	-0.522	0.111
728	Vento depressione	0.145	0	0.928	-0.197	0.205	0	0.914	-0.195
728	Pesi strutturali	0.205	-0.019	-0.087	0	0.241	-0.019	-0.089	0
728	Permanenti portati	0.205	-0.052	-0.239	0	0.241	-0.053	-0.244	0
728	Neve	0.205	-0.052	-0.239	0	0.241	-0.053	-0.244	0
728	Vento pressione	0.205	0	-0.522	0.111	0.241	0	-0.533	0.113
728	Vento depressione	0.205	0	0.914	-0.195	0.241	0	0.933	-0.199
728	Pesi strutturali	0.241	-0.019	-0.089	0	0.32	-0.019	-0.088	0
728	Permanenti portati	0.241	-0.053	-0.244	0	0.32	-0.053	-0.243	0
728	Neve	0.241	-0.053	-0.244	0	0.32	-0.053	-0.243	0
728	Vento pressione	0.241	0	-0.533	0.113	0.32	0	-0.53	0.113
728	Vento depressione	0.241	0	0.933	-0.199	0.32	0	0.928	-0.197
728	Pesi strutturali	0.32	-0.019	-0.088	0	0.396	-0.019	-0.089	0
728	Permanenti portati	0.32	-0.053	-0.243	0	0.396	-0.053	-0.245	0
728	Neve	0.32	-0.053	-0.243	0	0.396	-0.053	-0.245	0
728	Vento pressione	0.32	0	-0.53	0.113	0.396	0	-0.534	0.114
728	Vento depressione	0.32	0	0.928	-0.197	0.396	0	0.935	-0.199
728	Pesi strutturali	0.396	-0.019	-0.089	0	1.489	-0.02	-0.093	0
728	Permanenti portati	0.396	-0.053	-0.245	0	1.489	-0.055	-0.255	0
728	Neve	0.396	-0.053	-0.245	0	1.489	-0.055	-0.255	0
728	Vento pressione	0.396	0	-0.534	0.114	1.489	0	-0.556	0.118
728	Vento depressione	0.396	0	0.935	-0.199	1.489	0	0.974	-0.207
728	Pesi strutturali	1.489	-0.019	-0.088	0	1.604	-0.019	-0.087	0
728	Permanenti portati	1.489	-0.053	-0.243	0	1.604	-0.052	-0.239	0
728	Neve	1.489	-0.053	-0.243	0	1.604	-0.052	-0.239	0
728	Vento pressione	1.489	0	-0.53	0.113	1.604	0	-0.522	0.111
728	Vento depressione	1.489	0	0.928	-0.197	1.604	0	0.914	-0.195
728	Pesi strutturali	1.604	-0.019	-0.087	0	1.693	-0.019	-0.088	0
728	Permanenti portati	1.604	-0.052	-0.239	0	1.693	-0.053	-0.243	0
728	Neve	1.604	-0.052	-0.239	0	1.693	-0.053	-0.243	0
728	Vento pressione	1.604	0	-0.522	0.111	1.693	0	-0.53	0.113
728	Vento depressione	1.604	0	0.914	-0.195	1.693	0	0.928	-0.197
728	Pesi strutturali	1.693	-0.019	-0.088	0	1.925	-0.019	-0.088	0
728	Permanenti portati	1.693	-0.053	-0.243	0	1.925	-0.053	-0.243	0
728	Neve	1.693	-0.053	-0.243	0	1.925	-0.053	-0.243	0
728	Vento pressione	1.693	0	-0.53	0.113	1.925	0	-0.53	0.113
728	Vento depressione	1.693	0	0.928	-0.197	1.925	0	0.928	-0.197
728	Pesi strutturali	1.925	-0.019	-0.088	0	2.014	-0.019	-0.087	0
728	Permanenti portati	1.925	-0.053	-0.243	0	2.014	-0.052	-0.239	0
728	Neve	1.925	-0.053	-0.243	0	2.014	-0.052	-0.239	0
728	Vento pressione	1.925	0	-0.53	0.113	2.014	0	-0.522	0.111
728	Vento depressione	1.925	0	0.928	-0.197	2.014	0	0.914	-0.195
728	Pesi strutturali	2.014	-0.019	-0.087	0	2.13	-0.019	-0.088	0
728	Permanenti portati	2.014	-0.052	-0.239	0	2.13	-0.053	-0.243	0
728	Neve	2.014	-0.052	-0.239	0	2.13	-0.053	-0.243	0
728	Vento pressione	2.014	0	-0.522	0.111	2.13	0	-0.53	0.113
728	Vento depressione	2.014	0	0.914	-0.195	2.13	0	0.928	-0.197
728	Pesi strutturali	2.13	-0.019	-0.088	0	2.171	-0.019	-0.088	0
728	Permanenti portati	2.13	-0.053	-0.243	0	2.171	-0.053	-0.243	0
728	Neve	2.13	-0.053	-0.243	0	2.171	-0.053	-0.243	0
728	Vento pressione	2.13	0	-0.53	0.113	2.171	0	-0.53	0.113
728	Vento depressione	2.13	0	0.928	-0.197	2.171	0	0.928	-0.197
728	Pesi strutturali	2.171	-0.019	-0.088	0	2.258	-0.019	-0.086	0
728	Permanenti portati	2.171	-0.053	-0.243	0	2.258	-0.052	-0.238	0
728	Neve	2.171	-0.053	-0.243	0	2.258	-0.052	-0.238	0
728	Vento pressione	2.171	0	-0.53	0.113	2.258	0	-0.519	0.11
728	Vento depressione	2.171	0	0.928	-0.197	2.258	0	0.908	-0.193
728	Pesi strutturali	2.258	-0.019	-0.088	0	2.808	-0.019	-0.088	0
728	Permanenti portati	2.258	-0.053	-0.243	0	2.808	-0.053	-0.243	0
728	Neve	2.258	-0.053	-0.243	0	2.808	-0.053	-0.243	0

Indice asta	Condizione	Posizione iniziale	F1 iniziale	F2 iniziale	F3 iniziale	Posizione finale	F1 finale	F2 finale	F3 finale
728	Vento pressione	2.258	0	-0.53	0.113	2.808	0	-0.53	0.113
728	Vento depressione	2.258	0	0.928	-0.197	2.808	0	0.928	-0.197
728	Pesi strutturali	2.808	-0.019	-0.088	0	3.298	-0.02	-0.093	0
728	Permanenti portati	2.808	-0.053	-0.243	0	3.298	-0.055	-0.255	0
728	Neve	2.808	-0.053	-0.243	0	3.298	-0.055	-0.255	0
728	Vento pressione	2.808	0	-0.53	0.113	3.298	0	-0.556	0.118
728	Vento depressione	2.808	0	0.928	-0.197	3.298	0	0.974	-0.207
728	Pesi strutturali	3.298	-0.019	-0.088	0	3.414	-0.019	-0.087	0
728	Permanenti portati	3.298	-0.053	-0.243	0	3.414	-0.052	-0.239	0
728	Neve	3.298	-0.053	-0.243	0	3.414	-0.052	-0.239	0
728	Vento pressione	3.298	0	-0.53	0.113	3.414	0	-0.522	0.111
728	Vento depressione	3.298	0	0.928	-0.197	3.414	0	0.914	-0.195
728	Pesi strutturali	3.414	-0.019	-0.087	0	3.503	-0.019	-0.088	0
728	Permanenti portati	3.414	-0.052	-0.239	0	3.503	-0.053	-0.243	0
728	Neve	3.414	-0.052	-0.239	0	3.503	-0.053	-0.243	0
728	Vento pressione	3.414	0	-0.522	0.111	3.503	0	-0.53	0.113
728	Vento depressione	3.414	0	0.914	-0.195	3.503	0	0.928	-0.197
728	Pesi strutturali	3.503	-0.019	-0.088	0	3.734	-0.019	-0.088	0
728	Permanenti portati	3.503	-0.053	-0.243	0	3.734	-0.053	-0.243	0
728	Neve	3.503	-0.053	-0.243	0	3.734	-0.053	-0.243	0
728	Vento pressione	3.503	0	-0.53	0.113	3.734	0	-0.53	0.113
728	Vento depressione	3.503	0	0.928	-0.197	3.734	0	0.928	-0.197
728	Pesi strutturali	3.734	-0.019	-0.088	0	3.823	-0.019	-0.087	0
728	Permanenti portati	3.734	-0.053	-0.243	0	3.823	-0.052	-0.239	0
728	Neve	3.734	-0.053	-0.243	0	3.823	-0.052	-0.239	0
728	Vento pressione	3.734	0	-0.53	0.113	3.823	0	-0.522	0.111
728	Vento depressione	3.734	0	0.928	-0.197	3.823	0	0.914	-0.195
728	Pesi strutturali	3.823	-0.019	-0.087	0	3.939	-0.019	-0.088	0
728	Permanenti portati	3.823	-0.052	-0.239	0	3.939	-0.053	-0.243	0
728	Neve	3.823	-0.052	-0.239	0	3.939	-0.053	-0.243	0
728	Vento pressione	3.823	0	-0.522	0.111	3.939	0	-0.53	0.113
728	Vento depressione	3.823	0	0.914	-0.195	3.939	0	0.928	-0.197
728	Pesi strutturali	3.939	-0.019	-0.088	0	5.107	-0.019	-0.088	0
728	Permanenti portati	3.939	-0.053	-0.243	0	5.107	-0.053	-0.243	0
728	Neve	3.939	-0.053	-0.243	0	5.107	-0.053	-0.243	0
728	Vento pressione	3.939	0	-0.53	0.113	5.107	0	-0.53	0.113
728	Vento depressione	3.939	0	0.928	-0.197	5.107	0	0.928	-0.197
728	Pesi strutturali	5.107	-0.019	-0.088	0	5.223	-0.019	-0.087	0
728	Permanenti portati	5.107	-0.053	-0.243	0	5.223	-0.052	-0.239	0
728	Neve	5.107	-0.053	-0.243	0	5.223	-0.052	-0.239	0
728	Vento pressione	5.107	0	-0.53	0.113	5.223	0	-0.522	0.111
728	Vento depressione	5.107	0	0.928	-0.197	5.223	0	0.914	-0.195
728	Pesi strutturali	5.223	-0.019	-0.087	0	5.312	-0.019	-0.088	0
728	Permanenti portati	5.223	-0.052	-0.239	0	5.312	-0.053	-0.243	0
728	Neve	5.223	-0.052	-0.239	0	5.312	-0.053	-0.243	0
728	Vento pressione	5.223	0	-0.522	0.111	5.312	0	-0.53	0.113
728	Vento depressione	5.223	0	0.914	-0.195	5.312	0	0.928	-0.197
728	Pesi strutturali	5.312	-0.019	-0.088	0	5.543	-0.019	-0.088	0
728	Permanenti portati	5.312	-0.053	-0.243	0	5.543	-0.053	-0.243	0
728	Neve	5.312	-0.053	-0.243	0	5.543	-0.053	-0.243	0
728	Vento pressione	5.312	0	-0.53	0.113	5.543	0	-0.53	0.113
728	Vento depressione	5.312	0	0.928	-0.197	5.543	0	0.928	-0.197
728	Pesi strutturali	5.543	-0.019	-0.088	0	5.632	-0.019	-0.087	0
728	Permanenti portati	5.543	-0.053	-0.243	0	5.632	-0.052	-0.239	0
728	Neve	5.543	-0.053	-0.243	0	5.632	-0.052	-0.239	0
728	Vento pressione	5.543	0	-0.53	0.113	5.632	0	-0.522	0.111
728	Vento depressione	5.543	0	0.928	-0.197	5.632	0	0.914	-0.195
728	Pesi strutturali	5.632	-0.019	-0.087	0	5.748	-0.019	-0.088	0
728	Permanenti portati	5.632	-0.052	-0.239	0	5.748	-0.053	-0.243	0
728	Neve	5.632	-0.052	-0.239	0	5.748	-0.053	-0.243	0
728	Vento pressione	5.632	0	-0.522	0.111	5.748	0	-0.53	0.113
728	Vento depressione	5.632	0	0.914	-0.195	5.748	0	0.928	-0.197
728	Pesi strutturali	5.748	-0.019	-0.088	0	6.841	-0.019	-0.089	0
728	Permanenti portati	5.748	-0.053	-0.243	0	6.841	-0.053	-0.245	0
728	Neve	5.748	-0.053	-0.243	0	6.841	-0.053	-0.245	0
728	Vento pressione	5.748	0	-0.53	0.113	6.841	0	-0.534	0.114
728	Vento depressione	5.748	0	0.928	-0.197	6.841	0	0.935	-0.199
728	Pesi strutturali	6.841	-0.019	-0.089	0	6.916	-0.019	-0.088	0
728	Permanenti portati	6.841	-0.053	-0.245	0	6.916	-0.053	-0.243	0
728	Neve	6.841	-0.053	-0.245	0	6.916	-0.053	-0.243	0
728	Vento pressione	6.841	0	-0.534	0.114	6.916	0	-0.53	0.113
728	Vento depressione	6.841	0	0.935	-0.199	6.916	0	0.928	-0.197
728	Pesi strutturali	6.916	-0.019	-0.088	0	6.995	-0.019	-0.089	0
728	Permanenti portati	6.916	-0.053	-0.243	0	6.995	-0.053	-0.244	0
728	Neve	6.916	-0.053	-0.243	0	6.995	-0.053	-0.244	0
728	Vento pressione	6.916	0	-0.53	0.113	6.995	0	-0.533	0.113
728	Vento depressione	6.916	0	0.928	-0.197	6.995	0	0.933	-0.199
728	Pesi strutturali	6.995	-0.019	-0.089	0	7.032	-0.019	-0.087	0
728	Permanenti portati	6.995	-0.053	-0.244	0	7.032	-0.052	-0.239	0
728	Neve	6.995	-0.053	-0.244	0	7.032	-0.052	-0.239	0
728	Vento pressione	6.995	0	-0.533	0.113	7.032	0	-0.522	0.111
728	Vento depressione	6.995	0	0.933	-0.199	7.032	0	0.914	-0.195
728	Pesi strutturali	7.032	-0.019	-0.087	0	7.092	-0.019	-0.088	0
728	Permanenti portati	7.032	-0.052	-0.239	0	7.092	-0.053	-0.243	0
728	Neve	7.032	-0.052	-0.239	0	7.092	-0.053	-0.243	0
728	Vento pressione	7.032	0	-0.522	0.111	7.092	0	-0.53	0.113
728	Vento depressione	7.032	0	0.914	-0.195	7.092	0	0.928	-0.197
728	Pesi strutturali	7.092	-0.019	-0.088	0	7.237	-0.019	-0.088	0
728	Permanenti portati	7.092	-0.053	-0.243	0	7.237	-0.053	-0.243	0
728	Neve	7.092	-0.053	-0.243	0	7.237	-0.053	-0.243	0
728	Vento pressione	7.092	0	-0.53	0.113	7.237	0	-0.53	0.113
728	Vento depressione	7.092	0	0.928	-0.197	7.237	0	0.928	-0.197
729	Pesi strutturali	0	-0.019	-0.088	0	0.145	-0.019	-0.088	0
729	Permanenti portati	0	-0.053	-0.243	0	0.145	-0.053	-0.243	0
729	Neve	0	-0.053	-0.243	0	0.145	-0.053	-0.243	0
729	Vento pressione	0	0	-0.53	0.113	0.145	0	-0.53	0.113
729	Vento depressione	0	0	0.928	-0.197	0.145	0	0.928	-0.197
729	Pesi strutturali	0.145	-0.019	-0.088	0	0.205	-0.019	-0.087	0

Indice asta	Condizione	Posizione iniziale	F1 iniziale	F2 iniziale	F3 iniziale	Posizione finale	F1 finale	F2 finale	F3 finale
729	Permanenti portati	0.145	-0.053	-0.243	0	0.205	-0.052	-0.239	0
729	Neve	0.145	-0.053	-0.243	0	0.205	-0.052	-0.239	0
729	Vento pressione	0.145	0	-0.53	0.113	0.205	0	-0.522	0.111
729	Vento depressione	0.145	0	0.928	-0.197	0.205	0	0.914	-0.195
729	Pesi strutturali	0.205	-0.019	-0.087	0	0.241	-0.019	-0.089	0
729	Permanenti portati	0.205	-0.052	-0.239	0	0.241	-0.053	-0.244	0
729	Neve	0.205	-0.052	-0.239	0	0.241	-0.053	-0.244	0
729	Vento pressione	0.205	0	-0.522	0.111	0.241	0	-0.533	0.113
729	Vento depressione	0.205	0	0.914	-0.195	0.241	0	0.933	-0.199
729	Pesi strutturali	0.241	-0.019	-0.089	0	0.32	-0.019	-0.088	0
729	Permanenti portati	0.241	-0.053	-0.244	0	0.32	-0.053	-0.243	0
729	Neve	0.241	-0.053	-0.244	0	0.32	-0.053	-0.243	0
729	Vento pressione	0.241	0	-0.533	0.113	0.32	0	-0.53	0.113
729	Vento depressione	0.241	0	0.933	-0.199	0.32	0	0.928	-0.197
729	Pesi strutturali	0.32	-0.019	-0.088	0	0.396	-0.019	-0.089	0
729	Permanenti portati	0.32	-0.053	-0.243	0	0.396	-0.053	-0.245	0
729	Neve	0.32	-0.053	-0.243	0	0.396	-0.053	-0.245	0
729	Vento pressione	0.32	0	-0.53	0.113	0.396	0	-0.534	0.114
729	Vento depressione	0.32	0	0.928	-0.197	0.396	0	0.935	-0.199
729	Pesi strutturali	0.396	-0.019	-0.089	0	1.489	-0.02	-0.093	0
729	Permanenti portati	0.396	-0.053	-0.245	0	1.489	-0.055	-0.255	0
729	Neve	0.396	-0.053	-0.245	0	1.489	-0.055	-0.255	0
729	Vento pressione	0.396	0	-0.534	0.114	1.489	0	-0.556	0.118
729	Vento depressione	0.396	0	0.935	-0.199	1.489	0	0.974	-0.207
729	Pesi strutturali	1.489	-0.019	-0.088	0	1.604	-0.019	-0.087	0
729	Permanenti portati	1.489	-0.053	-0.243	0	1.604	-0.052	-0.239	0
729	Neve	1.489	-0.053	-0.243	0	1.604	-0.052	-0.239	0
729	Vento pressione	1.489	0	-0.53	0.113	1.604	0	-0.522	0.111
729	Vento depressione	1.489	0	0.928	-0.197	1.604	0	0.914	-0.195
729	Pesi strutturali	1.604	-0.019	-0.087	0	1.693	-0.019	-0.088	0
729	Permanenti portati	1.604	-0.052	-0.239	0	1.693	-0.053	-0.243	0
729	Neve	1.604	-0.052	-0.239	0	1.693	-0.053	-0.243	0
729	Vento pressione	1.604	0	-0.522	0.111	1.693	0	-0.53	0.113
729	Vento depressione	1.604	0	0.914	-0.195	1.693	0	0.928	-0.197
729	Pesi strutturali	1.693	-0.019	-0.088	0	1.925	-0.019	-0.088	0
729	Permanenti portati	1.693	-0.053	-0.243	0	1.925	-0.053	-0.243	0
729	Neve	1.693	-0.053	-0.243	0	1.925	-0.053	-0.243	0
729	Vento pressione	1.693	0	-0.53	0.113	1.925	0	-0.53	0.113
729	Vento depressione	1.693	0	0.928	-0.197	1.925	0	0.928	-0.197
729	Pesi strutturali	1.925	-0.019	-0.088	0	2.014	-0.019	-0.087	0
729	Permanenti portati	1.925	-0.053	-0.243	0	2.014	-0.052	-0.239	0
729	Neve	1.925	-0.053	-0.243	0	2.014	-0.052	-0.239	0
729	Vento pressione	1.925	0	-0.53	0.113	2.014	0	-0.522	0.111
729	Vento depressione	1.925	0	0.928	-0.197	2.014	0	0.914	-0.195
729	Pesi strutturali	2.014	-0.019	-0.087	0	2.13	-0.019	-0.088	0
729	Permanenti portati	2.014	-0.052	-0.239	0	2.13	-0.053	-0.243	0
729	Neve	2.014	-0.052	-0.239	0	2.13	-0.053	-0.243	0
729	Vento pressione	2.014	0	-0.522	0.111	2.13	0	-0.53	0.113
729	Vento depressione	2.014	0	0.914	-0.195	2.13	0	0.928	-0.197
729	Pesi strutturali	2.13	-0.019	-0.088	0	2.171	-0.019	-0.088	0
729	Permanenti portati	2.13	-0.053	-0.243	0	2.171	-0.053	-0.243	0
729	Neve	2.13	-0.053	-0.243	0	2.171	-0.053	-0.243	0
729	Vento pressione	2.13	0	-0.53	0.113	2.171	0	-0.53	0.113
729	Vento depressione	2.13	0	0.928	-0.197	2.171	0	0.928	-0.197
729	Pesi strutturali	2.171	-0.019	-0.088	0	2.258	-0.019	-0.086	0
729	Permanenti portati	2.171	-0.053	-0.243	0	2.258	-0.052	-0.238	0
729	Neve	2.171	-0.053	-0.243	0	2.258	-0.052	-0.238	0
729	Vento pressione	2.171	0	-0.53	0.113	2.258	0	-0.519	0.11
729	Vento depressione	2.171	0	0.928	-0.197	2.258	0	0.908	-0.193
729	Pesi strutturali	2.258	-0.019	-0.088	0	2.808	-0.019	-0.088	0
729	Permanenti portati	2.258	-0.053	-0.243	0	2.808	-0.053	-0.243	0
729	Neve	2.258	-0.053	-0.243	0	2.808	-0.053	-0.243	0
729	Vento pressione	2.258	0	-0.53	0.113	2.808	0	-0.53	0.113
729	Vento depressione	2.258	0	0.928	-0.197	2.808	0	0.928	-0.197
729	Pesi strutturali	2.808	-0.019	-0.088	0	3.298	-0.02	-0.093	0
729	Permanenti portati	2.808	-0.053	-0.243	0	3.298	-0.055	-0.255	0
729	Neve	2.808	-0.053	-0.243	0	3.298	-0.055	-0.255	0
729	Vento pressione	2.808	0	-0.53	0.113	3.298	0	-0.556	0.118
729	Vento depressione	2.808	0	0.928	-0.197	3.298	0	0.974	-0.207
729	Pesi strutturali	3.298	-0.019	-0.088	0	3.414	-0.019	-0.087	0
729	Permanenti portati	3.298	-0.053	-0.243	0	3.414	-0.052	-0.239	0
729	Neve	3.298	-0.053	-0.243	0	3.414	-0.052	-0.239	0
729	Vento pressione	3.298	0	-0.53	0.113	3.414	0	-0.522	0.111
729	Vento depressione	3.298	0	0.928	-0.197	3.414	0	0.914	-0.195
729	Pesi strutturali	3.414	-0.019	-0.087	0	3.503	-0.019	-0.088	0
729	Permanenti portati	3.414	-0.052	-0.239	0	3.503	-0.053	-0.243	0
729	Neve	3.414	-0.052	-0.239	0	3.503	-0.053	-0.243	0
729	Vento pressione	3.414	0	-0.522	0.111	3.503	0	-0.53	0.113
729	Vento depressione	3.414	0	0.914	-0.195	3.503	0	0.928	-0.197
729	Pesi strutturali	3.503	-0.019	-0.088	0	3.734	-0.019	-0.088	0
729	Permanenti portati	3.503	-0.053	-0.243	0	3.734	-0.053	-0.243	0
729	Neve	3.503	-0.053	-0.243	0	3.734	-0.053	-0.243	0
729	Vento pressione	3.503	0	-0.53	0.113	3.734	0	-0.53	0.113
729	Vento depressione	3.503	0	0.928	-0.197	3.734	0	0.928	-0.197
729	Pesi strutturali	3.734	-0.019	-0.088	0	3.823	-0.019	-0.087	0
729	Permanenti portati	3.734	-0.053	-0.243	0	3.823	-0.052	-0.239	0
729	Neve	3.734	-0.053	-0.243	0	3.823	-0.052	-0.239	0
729	Vento pressione	3.734	0	-0.53	0.113	3.823	0	-0.522	0.111
729	Vento depressione	3.734	0	0.928	-0.197	3.823	0	0.914	-0.195
729	Pesi strutturali	3.823	-0.019	-0.087	0	3.939	-0.019	-0.088	0
729	Permanenti portati	3.823	-0.052	-0.239	0	3.939	-0.053	-0.243	0
729	Neve	3.823	-0.052	-0.239	0	3.939	-0.053	-0.243	0
729	Vento pressione	3.823	0	-0.522	0.111	3.939	0	-0.53	0.113
729	Vento depressione	3.823	0	0.914	-0.195	3.939	0	0.928	-0.197
729	Pesi strutturali	3.939	-0.019	-0.088	0	5.107	-0.019	-0.088	0
729	Permanenti portati	3.939	-0.053	-0.243	0	5.107	-0.053	-0.243	0
729	Neve	3.939	-0.053	-0.243	0	5.107	-0.053	-0.243	0
729	Vento pressione	3.939	0	-0.53	0.113	5.107	0	-0.53	0.113

Indice asta	Condizione	Posizione iniziale	F1 iniziale	F2 iniziale	F3 iniziale	Posizione finale	F1 finale	F2 finale	F3 finale
729	Vento depressione	3.939	0	0.928	-0.197	5.107	0	0.928	-0.197
729	Pesi strutturali	5.107	-0.019	-0.088	0	5.223	-0.019	-0.087	0
729	Permanenti portati	5.107	-0.053	-0.243	0	5.223	-0.052	-0.239	0
729	Neve	5.107	-0.053	-0.243	0	5.223	-0.052	-0.239	0
729	Vento pressione	5.107	0	-0.53	0.113	5.223	0	-0.522	0.111
729	Vento depressione	5.107	0	0.928	-0.197	5.223	0	0.914	-0.195
729	Pesi strutturali	5.223	-0.019	-0.087	0	5.312	-0.019	-0.088	0
729	Permanenti portati	5.223	-0.052	-0.239	0	5.312	-0.053	-0.243	0
729	Neve	5.223	-0.052	-0.239	0	5.312	-0.053	-0.243	0
729	Vento pressione	5.223	0	-0.522	0.111	5.312	0	-0.53	0.113
729	Vento depressione	5.223	0	0.914	-0.195	5.312	0	0.928	-0.197
729	Pesi strutturali	5.312	-0.019	-0.088	0	5.543	-0.019	-0.088	0
729	Permanenti portati	5.312	-0.053	-0.243	0	5.543	-0.053	-0.243	0
729	Neve	5.312	-0.053	-0.243	0	5.543	-0.053	-0.243	0
729	Vento pressione	5.312	0	-0.53	0.113	5.543	0	-0.53	0.113
729	Vento depressione	5.312	0	0.928	-0.197	5.543	0	0.928	-0.197
729	Pesi strutturali	5.543	-0.019	-0.088	0	5.632	-0.019	-0.087	0
729	Permanenti portati	5.543	-0.053	-0.243	0	5.632	-0.052	-0.239	0
729	Neve	5.543	-0.053	-0.243	0	5.632	-0.052	-0.239	0
729	Vento pressione	5.543	0	-0.53	0.113	5.632	0	-0.522	0.111
729	Vento depressione	5.543	0	0.928	-0.197	5.632	0	0.914	-0.195
729	Pesi strutturali	5.632	-0.019	-0.087	0	5.748	-0.019	-0.088	0
729	Permanenti portati	5.632	-0.052	-0.239	0	5.748	-0.053	-0.243	0
729	Neve	5.632	-0.052	-0.239	0	5.748	-0.053	-0.243	0
729	Vento pressione	5.632	0	-0.522	0.111	5.748	0	-0.53	0.113
729	Vento depressione	5.632	0	0.914	-0.195	5.748	0	0.928	-0.197
729	Pesi strutturali	5.748	-0.019	-0.088	0	6.841	-0.019	-0.089	0
729	Permanenti portati	5.748	-0.053	-0.243	0	6.841	-0.053	-0.245	0
729	Neve	5.748	-0.053	-0.243	0	6.841	-0.053	-0.245	0
729	Vento pressione	5.748	0	-0.53	0.113	6.841	0	-0.534	0.114
729	Vento depressione	5.748	0	0.928	-0.197	6.841	0	0.935	-0.199
729	Pesi strutturali	6.841	-0.019	-0.089	0	6.916	-0.019	-0.088	0
729	Permanenti portati	6.841	-0.053	-0.245	0	6.916	-0.053	-0.243	0
729	Neve	6.841	-0.053	-0.245	0	6.916	-0.053	-0.243	0
729	Vento pressione	6.841	0	-0.534	0.114	6.916	0	-0.53	0.113
729	Vento depressione	6.841	0	0.935	-0.199	6.916	0	0.928	-0.197
729	Pesi strutturali	6.916	-0.019	-0.088	0	6.995	-0.019	-0.089	0
729	Permanenti portati	6.916	-0.053	-0.243	0	6.995	-0.053	-0.244	0
729	Neve	6.916	-0.053	-0.243	0	6.995	-0.053	-0.244	0
729	Vento pressione	6.916	0	-0.53	0.113	6.995	0	-0.533	0.113
729	Vento depressione	6.916	0	0.928	-0.197	6.995	0	0.933	-0.199
729	Pesi strutturali	6.995	-0.019	-0.089	0	7.032	-0.019	-0.087	0
729	Permanenti portati	6.995	-0.053	-0.244	0	7.032	-0.052	-0.239	0
729	Neve	6.995	-0.053	-0.244	0	7.032	-0.052	-0.239	0
729	Vento pressione	6.995	0	-0.533	0.113	7.032	0	-0.522	0.111
729	Vento depressione	6.995	0	0.933	-0.199	7.032	0	0.914	-0.195
729	Pesi strutturali	7.032	-0.019	-0.087	0	7.092	-0.019	-0.088	0
729	Permanenti portati	7.032	-0.052	-0.239	0	7.092	-0.053	-0.243	0
729	Neve	7.032	-0.052	-0.239	0	7.092	-0.053	-0.243	0
729	Vento pressione	7.032	0	-0.522	0.111	7.092	0	-0.53	0.113
729	Vento depressione	7.032	0	0.914	-0.195	7.092	0	0.928	-0.197
729	Pesi strutturali	7.092	-0.019	-0.088	0	7.237	-0.019	-0.088	0
729	Permanenti portati	7.092	-0.053	-0.243	0	7.237	-0.053	-0.243	0
729	Neve	7.092	-0.053	-0.243	0	7.237	-0.053	-0.243	0
729	Vento pressione	7.092	0	-0.53	0.113	7.237	0	-0.53	0.113
729	Vento depressione	7.092	0	0.928	-0.197	7.237	0	0.928	-0.197
730	Pesi strutturali	0	-0.019	-0.101	0	0.103	-0.019	-0.101	0
730	Permanenti portati	0	-0.051	-0.278	0	0.103	-0.051	-0.278	0
730	Neve	0	-0.051	-0.278	0	0.103	-0.051	-0.278	0
730	Vento pressione	0	0	-0.6	-0.145	0.103	0	-0.6	-0.145
730	Vento depressione	0	0	1.05	0.254	0.103	0	1.05	0.254
730	Pesi strutturali	0.103	-0.019	-0.101	0	0.127	-0.019	-0.101	0
730	Permanenti portati	0.103	-0.051	-0.278	0	0.127	-0.051	-0.277	0
730	Neve	0.103	-0.051	-0.278	0	0.127	-0.051	-0.277	0
730	Vento pressione	0.103	0	-0.6	-0.145	0.127	0	-0.596	-0.144
730	Vento depressione	0.103	0	1.05	0.254	0.127	0	1.043	0.253
730	Pesi strutturali	0.127	-0.019	-0.101	0	0.281	-0.019	-0.102	0
730	Permanenti portati	0.127	-0.051	-0.277	0	0.281	-0.052	-0.28	0
730	Neve	0.127	-0.051	-0.277	0	0.281	-0.052	-0.28	0
730	Vento pressione	0.127	0	-0.596	-0.144	0.281	0	-0.603	-0.146
730	Vento depressione	0.127	0	1.043	0.253	0.281	0	1.055	0.256
730	Pesi strutturali	0.281	-0.019	-0.102	0	0.347	-0.019	-0.101	0
730	Permanenti portati	0.281	-0.052	-0.28	0	0.347	-0.051	-0.278	0
730	Neve	0.281	-0.052	-0.28	0	0.347	-0.051	-0.278	0
730	Vento pressione	0.281	0	-0.603	-0.146	0.347	0	-0.6	-0.145
730	Vento depressione	0.281	0	1.055	0.256	0.347	0	1.05	0.254
730	Pesi strutturali	0.347	-0.019	-0.101	0	1.589	-0.019	-0.101	0
730	Permanenti portati	0.347	-0.051	-0.278	0	1.589	-0.051	-0.278	0
730	Neve	0.347	-0.051	-0.278	0	1.589	-0.051	-0.278	0
730	Vento pressione	0.347	0	-0.6	-0.145	1.589	0	-0.6	-0.145
730	Vento depressione	0.347	0	1.05	0.254	1.589	0	1.05	0.254
730	Pesi strutturali	1.589	-0.019	-0.101	0	1.667	-0.018	-0.1	0
730	Permanenti portati	1.589	-0.051	-0.278	0	1.667	-0.051	-0.275	0
730	Neve	1.589	-0.051	-0.278	0	1.667	-0.051	-0.275	0
730	Vento pressione	1.589	0	-0.6	-0.145	1.667	0	-0.592	-0.143
730	Vento depressione	1.589	0	1.05	0.254	1.667	0	1.036	0.251
730	Pesi strutturali	1.667	-0.018	-0.1	0	1.691	-0.019	-0.101	0
730	Permanenti portati	1.667	-0.051	-0.275	0	1.691	-0.051	-0.278	0
730	Neve	1.667	-0.051	-0.275	0	1.691	-0.051	-0.278	0
730	Vento pressione	1.667	0	-0.592	-0.143	1.691	0	-0.599	-0.145
730	Vento depressione	1.667	0	1.036	0.251	1.691	0	1.048	0.254
730	Pesi strutturali	1.691	-0.019	-0.101	0	1.769	-0.019	-0.101	0
730	Permanenti portati	1.691	-0.051	-0.278	0	1.769	-0.051	-0.278	0
730	Neve	1.691	-0.051	-0.278	0	1.769	-0.051	-0.278	0
730	Vento pressione	1.691	0	-0.599	-0.145	1.769	0	-0.6	-0.145
730	Vento depressione	1.691	0	1.048	0.254	1.769	0	1.05	0.254
730	Pesi strutturali	1.769	-0.019	-0.101	0	1.87	-0.018	-0.1	0
730	Permanenti portati	1.769	-0.051	-0.278	0	1.87	-0.051	-0.275	0

Indice asta	Condizione	Posizione iniziale	F1 iniziale	F2 iniziale	F3 iniziale	Posizione finale	F1 finale	F2 finale	F3 finale
730	Neve	1.769	-0.051	-0.278	0	1.87	-0.051	-0.275	0
730	Vento pressione	1.769	0	-0.6	-0.145	1.87	0	-0.593	-0.144
730	Vento depressione	1.769	0	1.05	0.254	1.87	0	1.039	0.252
730	Pesi strutturali	1.87	-0.018	-0.1	0	1.907	-0.019	-0.101	0
730	Permanenti portati	1.87	-0.051	-0.275	0	1.907	-0.051	-0.278	0
730	Neve	1.87	-0.051	-0.275	0	1.907	-0.051	-0.278	0
730	Vento pressione	1.87	0	-0.593	-0.144	1.907	0	-0.6	-0.145
730	Vento depressione	1.87	0	1.039	0.252	1.907	0	1.05	0.254
730	Pesi strutturali	1.907	-0.019	-0.101	0	2.33	-0.019	-0.101	0
730	Permanenti portati	1.907	-0.051	-0.278	0	2.33	-0.051	-0.278	0
730	Neve	1.907	-0.051	-0.278	0	2.33	-0.051	-0.278	0
730	Vento pressione	1.907	0	-0.6	-0.145	2.33	0	-0.6	-0.145
730	Vento depressione	1.907	0	1.05	0.254	2.33	0	1.05	0.254
730	Pesi strutturali	2.33	-0.018	-0.098	0	2.466	-0.019	-0.101	0
730	Permanenti portati	2.33	-0.05	-0.27	0	2.466	-0.051	-0.278	0
730	Neve	2.33	-0.05	-0.27	0	2.466	-0.051	-0.278	0
730	Vento pressione	2.33	0	-0.583	-0.141	2.466	0	-0.6	-0.145
730	Vento depressione	2.33	0	1.021	0.247	2.466	0	1.05	0.254
730	Pesi strutturali	2.466	-0.019	-0.101	0	3.459	-0.019	-0.101	0
730	Permanenti portati	2.466	-0.051	-0.278	0	3.459	-0.051	-0.278	0
730	Neve	2.466	-0.051	-0.278	0	3.459	-0.051	-0.278	0
730	Vento pressione	2.466	0	-0.6	-0.145	3.459	0	-0.6	-0.145
730	Vento depressione	2.466	0	1.05	0.254	3.459	0	1.05	0.254
730	Pesi strutturali	3.459	-0.019	-0.101	0	3.89	-0.019	-0.105	0
730	Permanenti portati	3.459	-0.051	-0.278	0	3.89	-0.053	-0.288	0
730	Neve	3.459	-0.051	-0.278	0	3.89	-0.053	-0.288	0
730	Vento pressione	3.459	0	-0.6	-0.145	3.89	0	-0.622	-0.151
730	Vento depressione	3.459	0	1.05	0.254	3.89	0	1.088	0.264
730	Pesi strutturali	3.89	-0.019	-0.101	0	4.449	-0.019	-0.101	0
730	Permanenti portati	3.89	-0.051	-0.278	0	4.449	-0.051	-0.278	0
730	Neve	3.89	-0.051	-0.278	0	4.449	-0.051	-0.278	0
730	Vento pressione	3.89	0	-0.6	-0.145	4.449	0	-0.6	-0.145
730	Vento depressione	3.89	0	1.05	0.254	4.449	0	1.05	0.254
730	Pesi strutturali	4.449	-0.019	-0.101	0	4.485	-0.018	-0.1	0
730	Permanenti portati	4.449	-0.051	-0.278	0	4.485	-0.051	-0.275	0
730	Neve	4.449	-0.051	-0.278	0	4.485	-0.051	-0.275	0
730	Vento pressione	4.449	0	-0.6	-0.145	4.485	0	-0.593	-0.144
730	Vento depressione	4.449	0	1.05	0.254	4.485	0	1.039	0.252
730	Pesi strutturali	4.485	-0.018	-0.1	0	4.587	-0.019	-0.101	0
730	Permanenti portati	4.485	-0.051	-0.275	0	4.587	-0.051	-0.278	0
730	Neve	4.485	-0.051	-0.275	0	4.587	-0.051	-0.278	0
730	Vento pressione	4.485	0	-0.593	-0.144	4.587	0	-0.6	-0.145
730	Vento depressione	4.485	0	1.039	0.252	4.587	0	1.05	0.254
730	Pesi strutturali	4.587	-0.019	-0.101	0	4.665	-0.019	-0.101	0
730	Permanenti portati	4.587	-0.051	-0.278	0	4.665	-0.051	-0.278	0
730	Neve	4.587	-0.051	-0.278	0	4.665	-0.051	-0.278	0
730	Vento pressione	4.587	0	-0.6	-0.145	4.665	0	-0.599	-0.145
730	Vento depressione	4.587	0	1.05	0.254	4.665	0	1.048	0.254
730	Pesi strutturali	4.665	-0.019	-0.101	0	4.689	-0.018	-0.1	0
730	Permanenti portati	4.665	-0.051	-0.278	0	4.689	-0.051	-0.275	0
730	Neve	4.665	-0.051	-0.278	0	4.689	-0.051	-0.275	0
730	Vento pressione	4.665	0	-0.599	-0.145	4.689	0	-0.592	-0.143
730	Vento depressione	4.665	0	1.048	0.254	4.689	0	1.036	0.251
730	Pesi strutturali	4.689	-0.018	-0.1	0	4.767	-0.019	-0.101	0
730	Permanenti portati	4.689	-0.051	-0.275	0	4.767	-0.051	-0.278	0
730	Neve	4.689	-0.051	-0.275	0	4.767	-0.051	-0.278	0
730	Vento pressione	4.689	0	-0.592	-0.143	4.767	0	-0.6	-0.145
730	Vento depressione	4.689	0	1.036	0.251	4.767	0	1.05	0.254
730	Pesi strutturali	4.767	-0.019	-0.101	0	5.048	-0.019	-0.101	0
730	Permanenti portati	4.767	-0.051	-0.278	0	5.048	-0.051	-0.278	0
730	Neve	4.767	-0.051	-0.278	0	5.048	-0.051	-0.278	0
730	Vento pressione	4.767	0	-0.6	-0.145	5.048	0	-0.6	-0.145
730	Vento depressione	4.767	0	1.05	0.254	5.048	0	1.05	0.254
730	Pesi strutturali	5.048	-0.019	-0.101	0	6.008	-0.019	-0.105	0
730	Permanenti portati	5.048	-0.051	-0.278	0	6.008	-0.053	-0.288	0
730	Neve	5.048	-0.051	-0.278	0	6.008	-0.053	-0.288	0
730	Vento pressione	5.048	0	-0.6	-0.145	6.008	0	-0.622	-0.151
730	Vento depressione	5.048	0	1.05	0.254	6.008	0	1.088	0.264
730	Pesi strutturali	6.008	-0.019	-0.101	0	6.074	-0.019	-0.102	0
730	Permanenti portati	6.008	-0.051	-0.278	0	6.074	-0.052	-0.28	0
730	Neve	6.008	-0.051	-0.278	0	6.074	-0.052	-0.28	0
730	Vento pressione	6.008	0	-0.6	-0.145	6.074	0	-0.603	-0.146
730	Vento depressione	6.008	0	1.05	0.254	6.074	0	1.055	0.256
730	Pesi strutturali	6.074	-0.019	-0.102	0	6.356	-0.019	-0.101	0
730	Permanenti portati	6.074	-0.052	-0.28	0	6.356	-0.051	-0.278	0
730	Neve	6.074	-0.052	-0.28	0	6.356	-0.051	-0.278	0
730	Vento pressione	6.074	0	-0.603	-0.146	6.356	0	-0.6	-0.145
730	Vento depressione	6.074	0	1.055	0.256	6.356	0	1.05	0.254
731	Pesi strutturali	0	-0.019	-0.101	0	0.127	-0.019	-0.101	0
731	Permanenti portati	0	-0.051	-0.278	0	0.127	-0.051	-0.278	0
731	Neve	0	-0.051	-0.278	0	0.127	-0.051	-0.278	0
731	Vento pressione	0	0	-0.6	0.145	0.127	0	-0.6	0.145
731	Vento depressione	0	0	1.05	-0.254	0.127	0	1.05	-0.254
731	Pesi strutturali	0.127	-0.018	-0.099	0	0.18	-0.019	-0.101	0
731	Permanenti portati	0.127	-0.05	-0.273	0	0.18	-0.051	-0.278	0
731	Neve	0.127	-0.05	-0.273	0	0.18	-0.051	-0.278	0
731	Vento pressione	0.127	0	-0.588	0.142	0.18	0	-0.6	0.145
731	Vento depressione	0.127	0	1.029	-0.249	0.18	0	1.05	-0.254
731	Pesi strutturali	0.18	-0.019	-0.101	0	0.281	-0.019	-0.102	0
731	Permanenti portati	0.18	-0.051	-0.278	0	0.281	-0.052	-0.28	0
731	Neve	0.18	-0.051	-0.278	0	0.281	-0.052	-0.28	0
731	Vento pressione	0.18	0	-0.6	0.145	0.281	0	-0.603	0.146
731	Vento depressione	0.18	0	1.05	-0.254	0.281	0	1.055	-0.256
731	Pesi strutturali	0.281	-0.019	-0.102	0	0.347	-0.019	-0.101	0
731	Permanenti portati	0.281	-0.052	-0.28	0	0.347	-0.051	-0.278	0
731	Neve	0.281	-0.052	-0.28	0	0.347	-0.051	-0.278	0
731	Vento pressione	0.281	0	-0.603	0.146	0.347	0	-0.6	0.145
731	Vento depressione	0.281	0	1.055	-0.256	0.347	0	1.05	-0.254

Indice asta	Condizione	Posizione iniziale	F1 iniziale	F2 iniziale	F3 iniziale	Posizione finale	F1 finale	F2 finale	F3 finale
731	Pesi strutturali	0.347	-0.019	-0.101	0	1.589	-0.019	-0.101	0
731	Permanenti portati	0.347	-0.051	-0.278	0	1.589	-0.051	-0.278	0
731	Neve	0.347	-0.051	-0.278	0	1.589	-0.051	-0.278	0
731	Vento pressione	0.347	0	-0.6	0.145	1.589	0	-0.6	0.145
731	Vento depressione	0.347	0	1.05	-0.254	1.589	0	1.05	-0.254
731	Pesi strutturali	1.589	-0.019	-0.101	0	1.667	-0.018	-0.1	0
731	Permanenti portati	1.589	-0.051	-0.278	0	1.667	-0.051	-0.275	0
731	Neve	1.589	-0.051	-0.278	0	1.667	-0.051	-0.275	0
731	Vento pressione	1.589	0	-0.6	0.145	1.667	0	-0.592	0.143
731	Vento depressione	1.589	0	1.05	-0.254	1.667	0	1.036	-0.251
731	Pesi strutturali	1.667	-0.018	-0.1	0	1.691	-0.019	-0.101	0
731	Permanenti portati	1.667	-0.051	-0.275	0	1.691	-0.051	-0.278	0
731	Neve	1.667	-0.051	-0.275	0	1.691	-0.051	-0.278	0
731	Vento pressione	1.667	0	-0.592	0.143	1.691	0	-0.599	0.145
731	Vento depressione	1.667	0	1.036	-0.251	1.691	0	1.048	-0.254
731	Pesi strutturali	1.691	-0.019	-0.101	0	1.769	-0.019	-0.101	0
731	Permanenti portati	1.691	-0.051	-0.278	0	1.769	-0.051	-0.278	0
731	Neve	1.691	-0.051	-0.278	0	1.769	-0.051	-0.278	0
731	Vento pressione	1.691	0	-0.599	0.145	1.769	0	-0.6	0.145
731	Vento depressione	1.691	0	1.048	-0.254	1.769	0	1.05	-0.254
731	Pesi strutturali	1.769	-0.019	-0.101	0	1.87	-0.018	-0.1	0
731	Permanenti portati	1.769	-0.051	-0.278	0	1.87	-0.051	-0.275	0
731	Neve	1.769	-0.051	-0.278	0	1.87	-0.051	-0.275	0
731	Vento pressione	1.769	0	-0.6	0.145	1.87	0	-0.593	0.144
731	Vento depressione	1.769	0	1.05	-0.254	1.87	0	1.039	-0.252
731	Pesi strutturali	1.87	-0.018	-0.1	0	1.907	-0.019	-0.101	0
731	Permanenti portati	1.87	-0.051	-0.275	0	1.907	-0.051	-0.278	0
731	Neve	1.87	-0.051	-0.275	0	1.907	-0.051	-0.278	0
731	Vento pressione	1.87	0	-0.593	0.144	1.907	0	-0.6	0.145
731	Vento depressione	1.87	0	1.039	-0.252	1.907	0	1.05	-0.254
731	Pesi strutturali	1.907	-0.019	-0.101	0	2.33	-0.019	-0.101	0
731	Permanenti portati	1.907	-0.051	-0.278	0	2.33	-0.051	-0.278	0
731	Neve	1.907	-0.051	-0.278	0	2.33	-0.051	-0.278	0
731	Vento pressione	1.907	0	-0.6	0.145	2.33	0	-0.6	0.145
731	Vento depressione	1.907	0	1.05	-0.254	2.33	0	1.05	-0.254
731	Pesi strutturali	2.33	-0.018	-0.098	0	2.466	-0.019	-0.101	0
731	Permanenti portati	2.33	-0.05	-0.27	0	2.466	-0.051	-0.278	0
731	Neve	2.33	-0.05	-0.27	0	2.466	-0.051	-0.278	0
731	Vento pressione	2.33	0	-0.583	0.141	2.466	0	-0.6	0.145
731	Vento depressione	2.33	0	1.021	-0.247	2.466	0	1.05	-0.254
731	Pesi strutturali	2.466	-0.019	-0.101	0	3.459	-0.019	-0.101	0
731	Permanenti portati	2.466	-0.051	-0.278	0	3.459	-0.051	-0.278	0
731	Neve	2.466	-0.051	-0.278	0	3.459	-0.051	-0.278	0
731	Vento pressione	2.466	0	-0.6	0.145	3.459	0	-0.6	0.145
731	Vento depressione	2.466	0	1.05	-0.254	3.459	0	1.05	-0.254
731	Pesi strutturali	3.459	-0.019	-0.101	0	3.89	-0.019	-0.105	0
731	Permanenti portati	3.459	-0.051	-0.278	0	3.89	-0.053	-0.288	0
731	Neve	3.459	-0.051	-0.278	0	3.89	-0.053	-0.288	0
731	Vento pressione	3.459	0	-0.6	0.145	3.89	0	-0.622	0.151
731	Vento depressione	3.459	0	1.05	-0.254	3.89	0	1.088	-0.264
731	Pesi strutturali	3.89	-0.019	-0.101	0	4.449	-0.019	-0.101	0
731	Permanenti portati	3.89	-0.051	-0.278	0	4.449	-0.051	-0.278	0
731	Neve	3.89	-0.051	-0.278	0	4.449	-0.051	-0.278	0
731	Vento pressione	3.89	0	-0.6	0.145	4.449	0	-0.6	0.145
731	Vento depressione	3.89	0	1.05	-0.254	4.449	0	1.05	-0.254
731	Pesi strutturali	4.449	-0.019	-0.101	0	4.485	-0.018	-0.1	0
731	Permanenti portati	4.449	-0.051	-0.278	0	4.485	-0.051	-0.275	0
731	Neve	4.449	-0.051	-0.278	0	4.485	-0.051	-0.275	0
731	Vento pressione	4.449	0	-0.6	0.145	4.485	0	-0.593	0.144
731	Vento depressione	4.449	0	1.05	-0.254	4.485	0	1.039	-0.252
731	Pesi strutturali	4.485	-0.018	-0.1	0	4.587	-0.019	-0.101	0
731	Permanenti portati	4.485	-0.051	-0.275	0	4.587	-0.051	-0.278	0
731	Neve	4.485	-0.051	-0.275	0	4.587	-0.051	-0.278	0
731	Vento pressione	4.485	0	-0.593	0.144	4.587	0	-0.6	0.145
731	Vento depressione	4.485	0	1.039	-0.252	4.587	0	1.05	-0.254
731	Pesi strutturali	4.587	-0.019	-0.101	0	4.665	-0.019	-0.101	0
731	Permanenti portati	4.587	-0.051	-0.278	0	4.665	-0.051	-0.278	0
731	Neve	4.587	-0.051	-0.278	0	4.665	-0.051	-0.278	0
731	Vento pressione	4.587	0	-0.6	0.145	4.665	0	-0.599	0.145
731	Vento depressione	4.587	0	1.05	-0.254	4.665	0	1.048	-0.254
731	Pesi strutturali	4.665	-0.019	-0.101	0	4.689	-0.018	-0.1	0
731	Permanenti portati	4.665	-0.051	-0.278	0	4.689	-0.051	-0.275	0
731	Neve	4.665	-0.051	-0.278	0	4.689	-0.051	-0.275	0
731	Vento pressione	4.665	0	-0.599	0.145	4.689	0	-0.592	0.143
731	Vento depressione	4.665	0	1.048	-0.254	4.689	0	1.036	-0.251
731	Pesi strutturali	4.689	-0.018	-0.1	0	4.767	-0.019	-0.101	0
731	Permanenti portati	4.689	-0.051	-0.275	0	4.767	-0.051	-0.278	0
731	Neve	4.689	-0.051	-0.275	0	4.767	-0.051	-0.278	0
731	Vento pressione	4.689	0	-0.592	0.143	4.767	0	-0.6	0.145
731	Vento depressione	4.689	0	1.036	-0.251	4.767	0	1.05	-0.254
731	Pesi strutturali	4.767	-0.019	-0.101	0	5.048	-0.019	-0.101	0
731	Permanenti portati	4.767	-0.051	-0.278	0	5.048	-0.051	-0.278	0
731	Neve	4.767	-0.051	-0.278	0	5.048	-0.051	-0.278	0
731	Vento pressione	4.767	0	-0.6	0.145	5.048	0	-0.6	0.145
731	Vento depressione	4.767	0	1.05	-0.254	5.048	0	1.05	-0.254
731	Pesi strutturali	5.048	-0.019	-0.101	0	6.008	-0.019	-0.105	0
731	Permanenti portati	5.048	-0.051	-0.278	0	6.008	-0.053	-0.288	0
731	Neve	5.048	-0.051	-0.278	0	6.008	-0.053	-0.288	0
731	Vento pressione	5.048	0	-0.6	0.145	6.008	0	-0.622	0.151
731	Vento depressione	5.048	0	1.05	-0.254	6.008	0	1.088	-0.264
731	Pesi strutturali	6.008	-0.019	-0.101	0	6.074	-0.019	-0.102	0
731	Permanenti portati	6.008	-0.051	-0.278	0	6.074	-0.052	-0.28	0
731	Neve	6.008	-0.051	-0.278	0	6.074	-0.052	-0.28	0
731	Vento pressione	6.008	0	-0.6	0.145	6.074	0	-0.603	0.146
731	Vento depressione	6.008	0	1.05	-0.254	6.074	0	1.055	-0.256
731	Pesi strutturali	6.074	-0.019	-0.102	0	6.356	-0.019	-0.101	0
731	Permanenti portati	6.074	-0.052	-0.28	0	6.356	-0.051	-0.278	0
731	Neve	6.074	-0.052	-0.28	0	6.356	-0.051	-0.278	0

Indice asta	Condizione	Posizione iniziale	F1 iniziale	F2 iniziale	F3 iniziale	Posizione finale	F1 finale	F2 finale	F3 finale
731	Vento pressione	6.074	0	-0.603	0.146	6.356	0	-0.6	0.145
731	Vento depressione	6.074	0	1.055	-0.256	6.356	0	1.05	-0.254
732	Pesi strutturali	0	-0.019	-0.101	0	0.127	-0.019	-0.101	0
732	Permanenti portati	0	-0.051	-0.278	0	0.127	-0.051	-0.278	0
732	Neve	0	-0.051	-0.278	0	0.127	-0.051	-0.278	0
732	Vento pressione	0	0	-0.6	-0.145	0.127	0	-0.6	-0.145
732	Vento depressione	0	0	1.05	0.254	0.127	0	1.05	0.254
732	Pesi strutturali	0.127	-0.018	-0.099	0	0.18	-0.019	-0.101	0
732	Permanenti portati	0.127	-0.05	-0.273	0	0.18	-0.051	-0.278	0
732	Neve	0.127	-0.05	-0.273	0	0.18	-0.051	-0.278	0
732	Vento pressione	0.127	0	-0.588	-0.142	0.18	0	-0.6	-0.145
732	Vento depressione	0.127	0	1.029	0.249	0.18	0	1.05	0.254
732	Pesi strutturali	0.18	-0.019	-0.101	0	0.281	-0.019	-0.102	0
732	Permanenti portati	0.18	-0.051	-0.278	0	0.281	-0.052	-0.28	0
732	Neve	0.18	-0.051	-0.278	0	0.281	-0.052	-0.28	0
732	Vento pressione	0.18	0	-0.6	-0.145	0.281	0	-0.603	-0.146
732	Vento depressione	0.18	0	1.05	0.254	0.281	0	1.055	0.256
732	Pesi strutturali	0.281	-0.019	-0.102	0	0.347	-0.019	-0.101	0
732	Permanenti portati	0.281	-0.052	-0.28	0	0.347	-0.051	-0.278	0
732	Neve	0.281	-0.052	-0.28	0	0.347	-0.051	-0.278	0
732	Vento pressione	0.281	0	-0.603	-0.146	0.347	0	-0.6	-0.145
732	Vento depressione	0.281	0	1.055	0.256	0.347	0	1.05	0.254
732	Pesi strutturali	0.347	-0.019	-0.101	0	1.589	-0.019	-0.101	0
732	Permanenti portati	0.347	-0.051	-0.278	0	1.589	-0.051	-0.278	0
732	Neve	0.347	-0.051	-0.278	0	1.589	-0.051	-0.278	0
732	Vento pressione	0.347	0	-0.6	-0.145	1.589	0	-0.6	-0.145
732	Vento depressione	0.347	0	1.05	0.254	1.589	0	1.05	0.254
732	Pesi strutturali	1.589	-0.019	-0.101	0	1.667	-0.018	-0.1	0
732	Permanenti portati	1.589	-0.051	-0.278	0	1.667	-0.051	-0.275	0
732	Neve	1.589	-0.051	-0.278	0	1.667	-0.051	-0.275	0
732	Vento pressione	1.589	0	-0.6	-0.145	1.667	0	-0.592	-0.143
732	Vento depressione	1.589	0	1.05	0.254	1.667	0	1.036	0.251
732	Pesi strutturali	1.667	-0.018	-0.1	0	1.691	-0.019	-0.101	0
732	Permanenti portati	1.667	-0.051	-0.275	0	1.691	-0.051	-0.278	0
732	Neve	1.667	-0.051	-0.275	0	1.691	-0.051	-0.278	0
732	Vento pressione	1.667	0	-0.592	-0.143	1.691	0	-0.599	-0.145
732	Vento depressione	1.667	0	1.036	0.251	1.691	0	1.048	0.254
732	Pesi strutturali	1.691	-0.019	-0.101	0	1.769	-0.019	-0.101	0
732	Permanenti portati	1.691	-0.051	-0.278	0	1.769	-0.051	-0.278	0
732	Neve	1.691	-0.051	-0.278	0	1.769	-0.051	-0.278	0
732	Vento pressione	1.691	0	-0.599	-0.145	1.769	0	-0.6	-0.145
732	Vento depressione	1.691	0	1.048	0.254	1.769	0	1.05	0.254
732	Pesi strutturali	1.769	-0.019	-0.101	0	1.87	-0.018	-0.1	0
732	Permanenti portati	1.769	-0.051	-0.278	0	1.87	-0.051	-0.275	0
732	Neve	1.769	-0.051	-0.278	0	1.87	-0.051	-0.275	0
732	Vento pressione	1.769	0	-0.6	-0.145	1.87	0	-0.593	-0.144
732	Vento depressione	1.769	0	1.05	0.254	1.87	0	1.039	0.252
732	Pesi strutturali	1.87	-0.018	-0.1	0	1.907	-0.019	-0.101	0
732	Permanenti portati	1.87	-0.051	-0.275	0	1.907	-0.051	-0.278	0
732	Neve	1.87	-0.051	-0.275	0	1.907	-0.051	-0.278	0
732	Vento pressione	1.87	0	-0.593	-0.144	1.907	0	-0.6	-0.145
732	Vento depressione	1.87	0	1.039	0.252	1.907	0	1.05	0.254
732	Pesi strutturali	1.907	-0.019	-0.101	0	2.33	-0.019	-0.101	0
732	Permanenti portati	1.907	-0.051	-0.278	0	2.33	-0.051	-0.278	0
732	Neve	1.907	-0.051	-0.278	0	2.33	-0.051	-0.278	0
732	Vento pressione	1.907	0	-0.6	-0.145	2.33	0	-0.6	-0.145
732	Vento depressione	1.907	0	1.05	0.254	2.33	0	1.05	0.254
732	Pesi strutturali	2.33	-0.018	-0.098	0	2.466	-0.019	-0.101	0
732	Permanenti portati	2.33	-0.05	-0.27	0	2.466	-0.051	-0.278	0
732	Neve	2.33	-0.05	-0.27	0	2.466	-0.051	-0.278	0
732	Vento pressione	2.33	0	-0.583	-0.141	2.466	0	-0.6	-0.145
732	Vento depressione	2.33	0	1.021	0.247	2.466	0	1.05	0.254
732	Pesi strutturali	2.466	-0.019	-0.101	0	3.459	-0.019	-0.101	0
732	Permanenti portati	2.466	-0.051	-0.278	0	3.459	-0.051	-0.278	0
732	Neve	2.466	-0.051	-0.278	0	3.459	-0.051	-0.278	0
732	Vento pressione	2.466	0	-0.6	-0.145	3.459	0	-0.6	-0.145
732	Vento depressione	2.466	0	1.05	0.254	3.459	0	1.05	0.254
732	Pesi strutturali	3.459	-0.019	-0.101	0	3.89	-0.019	-0.105	0
732	Permanenti portati	3.459	-0.051	-0.278	0	3.89	-0.053	-0.288	0
732	Neve	3.459	-0.051	-0.278	0	3.89	-0.053	-0.288	0
732	Vento pressione	3.459	0	-0.6	-0.145	3.89	0	-0.622	-0.151
732	Vento depressione	3.459	0	1.05	0.254	3.89	0	1.088	0.264
732	Pesi strutturali	3.89	-0.019	-0.101	0	4.449	-0.019	-0.101	0
732	Permanenti portati	3.89	-0.051	-0.278	0	4.449	-0.051	-0.278	0
732	Neve	3.89	-0.051	-0.278	0	4.449	-0.051	-0.278	0
732	Vento pressione	3.89	0	-0.6	-0.145	4.449	0	-0.6	-0.145
732	Vento depressione	3.89	0	1.05	0.254	4.449	0	1.05	0.254
732	Pesi strutturali	4.449	-0.019	-0.101	0	4.485	-0.018	-0.1	0
732	Permanenti portati	4.449	-0.051	-0.278	0	4.485	-0.051	-0.275	0
732	Neve	4.449	-0.051	-0.278	0	4.485	-0.051	-0.275	0
732	Vento pressione	4.449	0	-0.6	-0.145	4.485	0	-0.593	-0.144
732	Vento depressione	4.449	0	1.05	0.254	4.485	0	1.039	0.252
732	Pesi strutturali	4.485	-0.018	-0.1	0	4.587	-0.019	-0.101	0
732	Permanenti portati	4.485	-0.051	-0.275	0	4.587	-0.051	-0.278	0
732	Neve	4.485	-0.051	-0.275	0	4.587	-0.051	-0.278	0
732	Vento pressione	4.485	0	-0.593	-0.144	4.587	0	-0.6	-0.145
732	Vento depressione	4.485	0	1.039	0.252	4.587	0	1.05	0.254
732	Pesi strutturali	4.587	-0.019	-0.101	0	4.665	-0.019	-0.101	0
732	Permanenti portati	4.587	-0.051	-0.278	0	4.665	-0.051	-0.278	0
732	Neve	4.587	-0.051	-0.278	0	4.665	-0.051	-0.278	0
732	Vento pressione	4.587	0	-0.6	-0.145	4.665	0	-0.599	-0.145
732	Vento depressione	4.587	0	1.05	0.254	4.665	0	1.048	0.254
732	Pesi strutturali	4.665	-0.019	-0.101	0	4.689	-0.018	-0.1	0
732	Permanenti portati	4.665	-0.051	-0.278	0	4.689	-0.051	-0.275	0
732	Neve	4.665	-0.051	-0.278	0	4.689	-0.051	-0.275	0
732	Vento pressione	4.665	0	-0.599	-0.145	4.689	0	-0.592	-0.143
732	Vento depressione	4.665	0	1.048	0.254	4.689	0	1.036	0.251
732	Pesi strutturali	4.689	-0.018	-0.1	0	4.767	-0.019	-0.101	0

Indice asta	Condizione	Posizione iniziale	F1 iniziale	F2 iniziale	F3 iniziale	Posizione finale	F1 finale	F2 finale	F3 finale
732	Permanenti portati	4.689	-0.051	-0.275	0	4.767	-0.051	-0.278	0
732	Neve	4.689	-0.051	-0.275	0	4.767	-0.051	-0.278	0
732	Vento pressione	4.689	0	-0.592	-0.143	4.767	0	-0.6	-0.145
732	Vento depressione	4.689	0	1.036	0.251	4.767	0	1.05	0.254
732	Pesi strutturali	4.767	-0.019	-0.101	0	5.048	-0.019	-0.101	0
732	Permanenti portati	4.767	-0.051	-0.278	0	5.048	-0.051	-0.278	0
732	Neve	4.767	-0.051	-0.278	0	5.048	-0.051	-0.278	0
732	Vento pressione	4.767	0	-0.6	-0.145	5.048	0	-0.6	-0.145
732	Vento depressione	4.767	0	1.05	0.254	5.048	0	1.05	0.254
732	Pesi strutturali	5.048	-0.019	-0.101	0	6.008	-0.019	-0.105	0
732	Permanenti portati	5.048	-0.051	-0.278	0	6.008	-0.053	-0.288	0
732	Neve	5.048	-0.051	-0.278	0	6.008	-0.053	-0.288	0
732	Vento pressione	5.048	0	-0.6	-0.145	6.008	0	-0.622	-0.151
732	Vento depressione	5.048	0	1.05	0.254	6.008	0	1.088	0.264
732	Pesi strutturali	6.008	-0.019	-0.101	0	6.074	-0.019	-0.102	0
732	Permanenti portati	6.008	-0.051	-0.278	0	6.074	-0.052	-0.28	0
732	Neve	6.008	-0.051	-0.278	0	6.074	-0.052	-0.28	0
732	Vento pressione	6.008	0	-0.6	-0.145	6.074	0	-0.603	-0.146
732	Vento depressione	6.008	0	1.05	0.254	6.074	0	1.055	0.256
732	Pesi strutturali	6.074	-0.019	-0.102	0	6.356	-0.019	-0.101	0
732	Permanenti portati	6.074	-0.052	-0.28	0	6.356	-0.051	-0.278	0
732	Neve	6.074	-0.052	-0.28	0	6.356	-0.051	-0.278	0
732	Vento pressione	6.074	0	-0.603	-0.146	6.356	0	-0.6	-0.145
732	Vento depressione	6.074	0	1.055	0.256	6.356	0	1.05	0.254
733	Pesi strutturali	0	-0.019	-0.101	0	0.127	-0.019	-0.101	0
733	Permanenti portati	0	-0.051	-0.278	0	0.127	-0.051	-0.278	0
733	Neve	0	-0.051	-0.278	0	0.127	-0.051	-0.278	0
733	Vento pressione	0	0	-0.6	0.145	0.127	0	-0.6	0.145
733	Vento depressione	0	0	1.05	-0.254	0.127	0	1.05	-0.254
733	Pesi strutturali	0.127	-0.018	-0.099	0	0.18	-0.019	-0.101	0
733	Permanenti portati	0.127	-0.05	-0.273	0	0.18	-0.051	-0.278	0
733	Neve	0.127	-0.05	-0.273	0	0.18	-0.051	-0.278	0
733	Vento pressione	0.127	0	-0.588	0.142	0.18	0	-0.6	0.145
733	Vento depressione	0.127	0	1.029	-0.249	0.18	0	1.05	-0.254
733	Pesi strutturali	0.18	-0.019	-0.101	0	0.281	-0.019	-0.102	0
733	Permanenti portati	0.18	-0.051	-0.278	0	0.281	-0.052	-0.28	0
733	Neve	0.18	-0.051	-0.278	0	0.281	-0.052	-0.28	0
733	Vento pressione	0.18	0	-0.6	0.145	0.281	0	-0.603	0.146
733	Vento depressione	0.18	0	1.05	-0.254	0.281	0	1.055	-0.256
733	Pesi strutturali	0.281	-0.019	-0.102	0	0.347	-0.019	-0.101	0
733	Permanenti portati	0.281	-0.052	-0.28	0	0.347	-0.051	-0.278	0
733	Neve	0.281	-0.052	-0.28	0	0.347	-0.051	-0.278	0
733	Vento pressione	0.281	0	-0.603	0.146	0.347	0	-0.6	0.145
733	Vento depressione	0.281	0	1.055	-0.256	0.347	0	1.05	-0.254
733	Pesi strutturali	0.347	-0.019	-0.101	0	1.589	-0.019	-0.101	0
733	Permanenti portati	0.347	-0.051	-0.278	0	1.589	-0.051	-0.278	0
733	Neve	0.347	-0.051	-0.278	0	1.589	-0.051	-0.278	0
733	Vento pressione	0.347	0	-0.6	0.145	1.589	0	-0.6	0.145
733	Vento depressione	0.347	0	1.05	-0.254	1.589	0	1.05	-0.254
733	Pesi strutturali	1.589	-0.019	-0.101	0	1.667	-0.018	-0.1	0
733	Permanenti portati	1.589	-0.051	-0.278	0	1.667	-0.051	-0.275	0
733	Neve	1.589	-0.051	-0.278	0	1.667	-0.051	-0.275	0
733	Vento pressione	1.589	0	-0.6	0.145	1.667	0	-0.592	0.143
733	Vento depressione	1.589	0	1.05	-0.254	1.667	0	1.036	-0.251
733	Pesi strutturali	1.667	-0.018	-0.1	0	1.691	-0.019	-0.101	0
733	Permanenti portati	1.667	-0.051	-0.275	0	1.691	-0.051	-0.278	0
733	Neve	1.667	-0.051	-0.275	0	1.691	-0.051	-0.278	0
733	Vento pressione	1.667	0	-0.592	0.143	1.691	0	-0.599	0.145
733	Vento depressione	1.667	0	1.036	-0.251	1.691	0	1.048	-0.254
733	Pesi strutturali	1.691	-0.019	-0.101	0	1.769	-0.019	-0.101	0
733	Permanenti portati	1.691	-0.051	-0.278	0	1.769	-0.051	-0.278	0
733	Neve	1.691	-0.051	-0.278	0	1.769	-0.051	-0.278	0
733	Vento pressione	1.691	0	-0.599	0.145	1.769	0	-0.6	0.145
733	Vento depressione	1.691	0	1.048	-0.254	1.769	0	1.05	-0.254
733	Pesi strutturali	1.769	-0.019	-0.101	0	1.87	-0.018	-0.1	0
733	Permanenti portati	1.769	-0.051	-0.278	0	1.87	-0.051	-0.275	0
733	Neve	1.769	-0.051	-0.278	0	1.87	-0.051	-0.275	0
733	Vento pressione	1.769	0	-0.6	0.145	1.87	0	-0.593	0.144
733	Vento depressione	1.769	0	1.05	-0.254	1.87	0	1.039	-0.252
733	Pesi strutturali	1.87	-0.018	-0.1	0	1.907	-0.019	-0.101	0
733	Permanenti portati	1.87	-0.051	-0.275	0	1.907	-0.051	-0.278	0
733	Neve	1.87	-0.051	-0.275	0	1.907	-0.051	-0.278	0
733	Vento pressione	1.87	0	-0.593	0.144	1.907	0	-0.6	0.145
733	Vento depressione	1.87	0	1.039	-0.252	1.907	0	1.05	-0.254
733	Pesi strutturali	1.907	-0.019	-0.101	0	2.33	-0.019	-0.101	0
733	Permanenti portati	1.907	-0.051	-0.278	0	2.33	-0.051	-0.278	0
733	Neve	1.907	-0.051	-0.278	0	2.33	-0.051	-0.278	0
733	Vento pressione	1.907	0	-0.6	0.145	2.33	0	-0.6	0.145
733	Vento depressione	1.907	0	1.05	-0.254	2.33	0	1.05	-0.254
733	Pesi strutturali	2.33	-0.018	-0.098	0	2.466	-0.019	-0.101	0
733	Permanenti portati	2.33	-0.05	-0.27	0	2.466	-0.051	-0.278	0
733	Neve	2.33	-0.05	-0.27	0	2.466	-0.051	-0.278	0
733	Vento pressione	2.33	0	-0.583	0.141	2.466	0	-0.6	0.145
733	Vento depressione	2.33	0	1.021	-0.247	2.466	0	1.05	-0.254
733	Pesi strutturali	2.466	-0.019	-0.101	0	3.459	-0.019	-0.101	0
733	Permanenti portati	2.466	-0.051	-0.278	0	3.459	-0.051	-0.278	0
733	Neve	2.466	-0.051	-0.278	0	3.459	-0.051	-0.278	0
733	Vento pressione	2.466	0	-0.6	0.145	3.459	0	-0.6	0.145
733	Vento depressione	2.466	0	1.05	-0.254	3.459	0	1.05	-0.254
733	Pesi strutturali	3.459	-0.019	-0.101	0	3.89	-0.019	-0.105	0
733	Permanenti portati	3.459	-0.051	-0.278	0	3.89	-0.053	-0.288	0
733	Neve	3.459	-0.051	-0.278	0	3.89	-0.053	-0.288	0
733	Vento pressione	3.459	0	-0.6	0.145	3.89	0	-0.622	0.151
733	Vento depressione	3.459	0	1.05	-0.254	3.89	0	1.088	-0.264
733	Pesi strutturali	3.89	-0.019	-0.101	0	4.449	-0.019	-0.101	0
733	Permanenti portati	3.89	-0.051	-0.278	0	4.449	-0.051	-0.278	0
733	Neve	3.89	-0.051	-0.278	0	4.449	-0.051	-0.278	0
733	Vento pressione	3.89	0	-0.6	0.145	4.449	0	-0.6	0.145

Indice asta	Condizione	Posizione iniziale	F1 iniziale	F2 iniziale	F3 iniziale	Posizione finale	F1 finale	F2 finale	F3 finale
733	Vento depressione	3.89	0	1.05	-0.254	4.449	0	1.05	-0.254
733	Pesi strutturali	4.449	-0.019	-0.101	0	4.485	-0.018	-0.1	0
733	Permanenti portati	4.449	-0.051	-0.278	0	4.485	-0.051	-0.275	0
733	Neve	4.449	-0.051	-0.278	0	4.485	-0.051	-0.275	0
733	Vento pressione	4.449	0	-0.6	0.145	4.485	0	-0.593	0.144
733	Vento depressione	4.449	0	1.05	-0.254	4.485	0	1.039	-0.252
733	Pesi strutturali	4.485	-0.018	-0.1	0	4.587	-0.019	-0.101	0
733	Permanenti portati	4.485	-0.051	-0.275	0	4.587	-0.051	-0.278	0
733	Neve	4.485	-0.051	-0.275	0	4.587	-0.051	-0.278	0
733	Vento pressione	4.485	0	-0.593	0.144	4.587	0	-0.6	0.145
733	Vento depressione	4.485	0	1.039	-0.252	4.587	0	1.05	-0.254
733	Pesi strutturali	4.587	-0.019	-0.101	0	4.665	-0.019	-0.101	0
733	Permanenti portati	4.587	-0.051	-0.278	0	4.665	-0.051	-0.278	0
733	Neve	4.587	-0.051	-0.278	0	4.665	-0.051	-0.278	0
733	Vento pressione	4.587	0	-0.6	0.145	4.665	0	-0.599	0.145
733	Vento depressione	4.587	0	1.05	-0.254	4.665	0	1.048	-0.254
733	Pesi strutturali	4.665	-0.019	-0.101	0	4.689	-0.018	-0.1	0
733	Permanenti portati	4.665	-0.051	-0.278	0	4.689	-0.051	-0.275	0
733	Neve	4.665	-0.051	-0.278	0	4.689	-0.051	-0.275	0
733	Vento pressione	4.665	0	-0.599	0.145	4.689	0	-0.592	0.143
733	Vento depressione	4.665	0	1.048	-0.254	4.689	0	1.036	-0.251
733	Pesi strutturali	4.689	-0.018	-0.1	0	4.767	-0.019	-0.101	0
733	Permanenti portati	4.689	-0.051	-0.275	0	4.767	-0.051	-0.278	0
733	Neve	4.689	-0.051	-0.275	0	4.767	-0.051	-0.278	0
733	Vento pressione	4.689	0	-0.592	0.143	4.767	0	-0.6	0.145
733	Vento depressione	4.689	0	1.036	-0.251	4.767	0	1.05	-0.254
733	Pesi strutturali	4.767	-0.019	-0.101	0	5.048	-0.019	-0.101	0
733	Permanenti portati	4.767	-0.051	-0.278	0	5.048	-0.051	-0.278	0
733	Neve	4.767	-0.051	-0.278	0	5.048	-0.051	-0.278	0
733	Vento pressione	4.767	0	-0.6	0.145	5.048	0	-0.6	0.145
733	Vento depressione	4.767	0	1.05	-0.254	5.048	0	1.05	-0.254
733	Pesi strutturali	5.048	-0.019	-0.101	0	6.008	-0.019	-0.105	0
733	Permanenti portati	5.048	-0.051	-0.278	0	6.008	-0.053	-0.288	0
733	Neve	5.048	-0.051	-0.278	0	6.008	-0.053	-0.288	0
733	Vento pressione	5.048	0	-0.6	0.145	6.008	0	-0.622	0.151
733	Vento depressione	5.048	0	1.05	-0.254	6.008	0	1.088	-0.264
733	Pesi strutturali	6.008	-0.019	-0.101	0	6.074	-0.019	-0.102	0
733	Permanenti portati	6.008	-0.051	-0.278	0	6.074	-0.052	-0.28	0
733	Neve	6.008	-0.051	-0.278	0	6.074	-0.052	-0.28	0
733	Vento pressione	6.008	0	-0.6	0.145	6.074	0	-0.603	0.146
733	Vento depressione	6.008	0	1.05	-0.254	6.074	0	1.055	-0.256
733	Pesi strutturali	6.074	-0.019	-0.102	0	6.176	-0.019	-0.101	0
733	Permanenti portati	6.074	-0.052	-0.28	0	6.176	-0.051	-0.278	0
733	Neve	6.074	-0.052	-0.28	0	6.176	-0.051	-0.278	0
733	Vento pressione	6.074	0	-0.603	0.146	6.176	0	-0.6	0.145
733	Vento depressione	6.074	0	1.055	-0.256	6.176	0	1.05	-0.254
733	Pesi strutturali	6.176	-0.019	-0.101	0	6.229	-0.019	-0.101	0
733	Permanenti portati	6.176	-0.051	-0.278	0	6.229	-0.051	-0.277	0
733	Neve	6.176	-0.051	-0.278	0	6.229	-0.051	-0.277	0
733	Vento pressione	6.176	0	-0.6	0.145	6.229	0	-0.596	0.144
733	Vento depressione	6.176	0	1.05	-0.254	6.229	0	1.043	-0.253
733	Pesi strutturali	6.229	-0.019	-0.101	0	6.253	-0.019	-0.101	0
733	Permanenti portati	6.229	-0.051	-0.277	0	6.253	-0.051	-0.278	0
733	Neve	6.229	-0.051	-0.277	0	6.253	-0.051	-0.278	0
733	Vento pressione	6.229	0	-0.596	0.144	6.253	0	-0.6	0.145
733	Vento depressione	6.229	0	1.043	-0.253	6.253	0	1.05	-0.254
733	Pesi strutturali	6.253	-0.019	-0.101	0	6.356	-0.019	-0.101	0
733	Permanenti portati	6.253	-0.051	-0.278	0	6.356	-0.051	-0.278	0
733	Neve	6.253	-0.051	-0.278	0	6.356	-0.051	-0.278	0
733	Vento pressione	6.253	0	-0.6	0.145	6.356	0	-0.6	0.145
733	Vento depressione	6.253	0	1.05	-0.254	6.356	0	1.05	-0.254
734	Pesi strutturali	0	-0.019	-0.088	0	0.145	-0.019	-0.088	0
734	Permanenti portati	0	-0.053	-0.243	0	0.145	-0.053	-0.243	0
734	Neve	0	-0.053	-0.243	0	0.145	-0.053	-0.243	0
734	Vento pressione	0	0	-0.53	-0.113	0.145	0	-0.53	-0.113
734	Vento depressione	0	0	0.928	0.197	0.145	0	0.928	0.197
734	Pesi strutturali	0.145	-0.019	-0.088	0	0.205	-0.019	-0.087	0
734	Permanenti portati	0.145	-0.053	-0.243	0	0.205	-0.052	-0.239	0
734	Neve	0.145	-0.053	-0.243	0	0.205	-0.052	-0.239	0
734	Vento pressione	0.145	0	-0.53	-0.113	0.205	0	-0.522	-0.111
734	Vento depressione	0.145	0	0.928	0.197	0.205	0	0.914	0.195
734	Pesi strutturali	0.205	-0.019	-0.087	0	0.241	-0.019	-0.089	0
734	Permanenti portati	0.205	-0.052	-0.239	0	0.241	-0.053	-0.244	0
734	Neve	0.205	-0.052	-0.239	0	0.241	-0.053	-0.244	0
734	Vento pressione	0.205	0	-0.522	-0.111	0.241	0	-0.533	-0.113
734	Vento depressione	0.205	0	0.914	0.195	0.241	0	0.933	0.199
734	Pesi strutturali	0.241	-0.019	-0.089	0	0.32	-0.019	-0.088	0
734	Permanenti portati	0.241	-0.053	-0.244	0	0.32	-0.053	-0.243	0
734	Neve	0.241	-0.053	-0.244	0	0.32	-0.053	-0.243	0
734	Vento pressione	0.241	0	-0.533	-0.113	0.32	0	-0.53	-0.113
734	Vento depressione	0.241	0	0.933	0.199	0.32	0	0.928	0.197
734	Pesi strutturali	0.32	-0.019	-0.088	0	0.396	-0.019	-0.089	0
734	Permanenti portati	0.32	-0.053	-0.243	0	0.396	-0.053	-0.245	0
734	Neve	0.32	-0.053	-0.243	0	0.396	-0.053	-0.245	0
734	Vento pressione	0.32	0	-0.53	-0.113	0.396	0	-0.534	-0.114
734	Vento depressione	0.32	0	0.928	0.197	0.396	0	0.935	0.199
734	Pesi strutturali	0.396	-0.019	-0.089	0	1.489	-0.02	-0.093	0
734	Permanenti portati	0.396	-0.053	-0.245	0	1.489	-0.055	-0.255	0
734	Neve	0.396	-0.053	-0.245	0	1.489	-0.055	-0.255	0
734	Vento pressione	0.396	0	-0.534	-0.114	1.489	0	-0.556	-0.118
734	Vento depressione	0.396	0	0.935	0.199	1.489	0	0.974	0.207
734	Pesi strutturali	1.489	-0.019	-0.088	0	1.604	-0.019	-0.087	0
734	Permanenti portati	1.489	-0.053	-0.243	0	1.604	-0.052	-0.239	0
734	Neve	1.489	-0.053	-0.243	0	1.604	-0.052	-0.239	0
734	Vento pressione	1.489	0	-0.53	-0.113	1.604	0	-0.522	-0.111
734	Vento depressione	1.489	0	0.928	0.197	1.604	0	0.914	0.195
734	Pesi strutturali	1.604	-0.019	-0.087	0	1.693	-0.019	-0.088	0
734	Permanenti portati	1.604	-0.052	-0.239	0	1.693	-0.053	-0.243	0

Indice asta	Condizione	Posizione iniziale	F1 iniziale	F2 iniziale	F3 iniziale	Posizione finale	F1 finale	F2 finale	F3 finale
734	Neve	1.604	-0.052	-0.239	0	1.693	-0.053	-0.243	0
734	Vento pressione	1.604	0	-0.522	-0.111	1.693	0	-0.53	-0.113
734	Vento depressione	1.604	0	0.914	0.195	1.693	0	0.928	0.197
734	Pesi strutturali	1.693	-0.019	-0.088	0	1.925	-0.019	-0.088	0
734	Permanenti portati	1.693	-0.053	-0.243	0	1.925	-0.053	-0.243	0
734	Neve	1.693	-0.053	-0.243	0	1.925	-0.053	-0.243	0
734	Vento pressione	1.693	0	-0.53	-0.113	1.925	0	-0.53	-0.113
734	Vento depressione	1.693	0	0.928	0.197	1.925	0	0.928	0.197
734	Pesi strutturali	1.925	-0.019	-0.088	0	2.014	-0.019	-0.087	0
734	Permanenti portati	1.925	-0.053	-0.243	0	2.014	-0.052	-0.239	0
734	Neve	1.925	-0.053	-0.243	0	2.014	-0.052	-0.239	0
734	Vento pressione	1.925	0	-0.53	-0.113	2.014	0	-0.522	-0.111
734	Vento depressione	1.925	0	0.928	0.197	2.014	0	0.914	0.195
734	Pesi strutturali	2.014	-0.019	-0.087	0	2.13	-0.019	-0.088	0
734	Permanenti portati	2.014	-0.052	-0.239	0	2.13	-0.053	-0.243	0
734	Neve	2.014	-0.052	-0.239	0	2.13	-0.053	-0.243	0
734	Vento pressione	2.014	0	-0.522	-0.111	2.13	0	-0.53	-0.113
734	Vento depressione	2.014	0	0.914	0.195	2.13	0	0.928	0.197
734	Pesi strutturali	2.13	-0.019	-0.088	0	2.171	-0.019	-0.088	0
734	Permanenti portati	2.13	-0.053	-0.243	0	2.171	-0.053	-0.243	0
734	Neve	2.13	-0.053	-0.243	0	2.171	-0.053	-0.243	0
734	Vento pressione	2.13	0	-0.53	-0.113	2.171	0	-0.53	-0.113
734	Vento depressione	2.13	0	0.928	0.197	2.171	0	0.928	0.197
734	Pesi strutturali	2.171	-0.019	-0.088	0	2.258	-0.019	-0.086	0
734	Permanenti portati	2.171	-0.053	-0.243	0	2.258	-0.052	-0.238	0
734	Neve	2.171	-0.053	-0.243	0	2.258	-0.052	-0.238	0
734	Vento pressione	2.171	0	-0.53	-0.113	2.258	0	-0.519	-0.11
734	Vento depressione	2.171	0	0.928	0.197	2.258	0	0.908	0.193
734	Pesi strutturali	2.258	-0.019	-0.088	0	2.808	-0.019	-0.088	0
734	Permanenti portati	2.258	-0.053	-0.243	0	2.808	-0.053	-0.243	0
734	Neve	2.258	-0.053	-0.243	0	2.808	-0.053	-0.243	0
734	Vento pressione	2.258	0	-0.53	-0.113	2.808	0	-0.53	-0.113
734	Vento depressione	2.258	0	0.928	0.197	2.808	0	0.928	0.197
734	Pesi strutturali	2.808	-0.019	-0.088	0	3.298	-0.02	-0.093	0
734	Permanenti portati	2.808	-0.053	-0.243	0	3.298	-0.055	-0.255	0
734	Neve	2.808	-0.053	-0.243	0	3.298	-0.055	-0.255	0
734	Vento pressione	2.808	0	-0.53	-0.113	3.298	0	-0.556	-0.118
734	Vento depressione	2.808	0	0.928	0.197	3.298	0	0.974	0.207
734	Pesi strutturali	3.298	-0.019	-0.088	0	3.414	-0.019	-0.087	0
734	Permanenti portati	3.298	-0.053	-0.243	0	3.414	-0.052	-0.239	0
734	Neve	3.298	-0.053	-0.243	0	3.414	-0.052	-0.239	0
734	Vento pressione	3.298	0	-0.53	-0.113	3.414	0	-0.522	-0.111
734	Vento depressione	3.298	0	0.928	0.197	3.414	0	0.914	0.195
734	Pesi strutturali	3.414	-0.019	-0.087	0	3.503	-0.019	-0.088	0
734	Permanenti portati	3.414	-0.052	-0.239	0	3.503	-0.053	-0.243	0
734	Neve	3.414	-0.052	-0.239	0	3.503	-0.053	-0.243	0
734	Vento pressione	3.414	0	-0.522	-0.111	3.503	0	-0.53	-0.113
734	Vento depressione	3.414	0	0.914	0.195	3.503	0	0.928	0.197
734	Pesi strutturali	3.503	-0.019	-0.088	0	3.734	-0.019	-0.088	0
734	Permanenti portati	3.503	-0.053	-0.243	0	3.734	-0.053	-0.243	0
734	Neve	3.503	-0.053	-0.243	0	3.734	-0.053	-0.243	0
734	Vento pressione	3.503	0	-0.53	-0.113	3.734	0	-0.53	-0.113
734	Vento depressione	3.503	0	0.928	0.197	3.734	0	0.928	0.197
734	Pesi strutturali	3.734	-0.019	-0.088	0	3.823	-0.019	-0.087	0
734	Permanenti portati	3.734	-0.053	-0.243	0	3.823	-0.052	-0.239	0
734	Neve	3.734	-0.053	-0.243	0	3.823	-0.052	-0.239	0
734	Vento pressione	3.734	0	-0.53	-0.113	3.823	0	-0.522	-0.111
734	Vento depressione	3.734	0	0.928	0.197	3.823	0	0.914	0.195
734	Pesi strutturali	3.823	-0.019	-0.087	0	3.939	-0.019	-0.088	0
734	Permanenti portati	3.823	-0.052	-0.239	0	3.939	-0.053	-0.243	0
734	Neve	3.823	-0.052	-0.239	0	3.939	-0.053	-0.243	0
734	Vento pressione	3.823	0	-0.522	-0.111	3.939	0	-0.53	-0.113
734	Vento depressione	3.823	0	0.914	0.195	3.939	0	0.928	0.197
734	Pesi strutturali	3.939	-0.019	-0.088	0	5.107	-0.019	-0.088	0
734	Permanenti portati	3.939	-0.053	-0.243	0	5.107	-0.053	-0.243	0
734	Neve	3.939	-0.053	-0.243	0	5.107	-0.053	-0.243	0
734	Vento pressione	3.939	0	-0.53	-0.113	5.107	0	-0.53	-0.113
734	Vento depressione	3.939	0	0.928	0.197	5.107	0	0.928	0.197
734	Pesi strutturali	5.107	-0.019	-0.088	0	5.223	-0.019	-0.087	0
734	Permanenti portati	5.107	-0.053	-0.243	0	5.223	-0.052	-0.239	0
734	Neve	5.107	-0.053	-0.243	0	5.223	-0.052	-0.239	0
734	Vento pressione	5.107	0	-0.53	-0.113	5.223	0	-0.522	-0.111
734	Vento depressione	5.107	0	0.928	0.197	5.223	0	0.914	0.195
734	Pesi strutturali	5.223	-0.019	-0.087	0	5.312	-0.019	-0.088	0
734	Permanenti portati	5.223	-0.052	-0.239	0	5.312	-0.053	-0.243	0
734	Neve	5.223	-0.052	-0.239	0	5.312	-0.053	-0.243	0
734	Vento pressione	5.223	0	-0.522	-0.111	5.312	0	-0.53	-0.113
734	Vento depressione	5.223	0	0.914	0.195	5.312	0	0.928	0.197
734	Pesi strutturali	5.312	-0.019	-0.088	0	5.543	-0.019	-0.088	0
734	Permanenti portati	5.312	-0.053	-0.243	0	5.543	-0.053	-0.243	0
734	Neve	5.312	-0.053	-0.243	0	5.543	-0.053	-0.243	0
734	Vento pressione	5.312	0	-0.53	-0.113	5.543	0	-0.53	-0.113
734	Vento depressione	5.312	0	0.928	0.197	5.543	0	0.928	0.197
734	Pesi strutturali	5.543	-0.019	-0.088	0	5.632	-0.019	-0.087	0
734	Permanenti portati	5.543	-0.053	-0.243	0	5.632	-0.052	-0.239	0
734	Neve	5.543	-0.053	-0.243	0	5.632	-0.052	-0.239	0
734	Vento pressione	5.543	0	-0.53	-0.113	5.632	0	-0.522	-0.111
734	Vento depressione	5.543	0	0.928	0.197	5.632	0	0.914	0.195
734	Pesi strutturali	5.632	-0.019	-0.087	0	5.748	-0.019	-0.088	0
734	Permanenti portati	5.632	-0.052	-0.239	0	5.748	-0.053	-0.243	0
734	Neve	5.632	-0.052	-0.239	0	5.748	-0.053	-0.243	0
734	Vento pressione	5.632	0	-0.522	-0.111	5.748	0	-0.53	-0.113
734	Vento depressione	5.632	0	0.914	0.195	5.748	0	0.928	0.197
734	Pesi strutturali	5.748	-0.019	-0.088	0	6.841	-0.019	-0.089	0
734	Permanenti portati	5.748	-0.053	-0.243	0	6.841	-0.053	-0.245	0
734	Neve	5.748	-0.053	-0.243	0	6.841	-0.053	-0.245	0
734	Vento pressione	5.748	0	-0.53	-0.113	6.841	0	-0.534	-0.114
734	Vento depressione	5.748	0	0.928	0.197	6.841	0	0.935	0.199

Indice asta	Condizione	Posizione iniziale	F1 iniziale	F2 iniziale	F3 iniziale	Posizione finale	F1 finale	F2 finale	F3 finale
734	Pesi strutturali	6.841	-0.019	-0.089	0	6.916	-0.019	-0.088	0
734	Permanenti portati	6.841	-0.053	-0.245	0	6.916	-0.053	-0.243	0
734	Neve	6.841	-0.053	-0.245	0	6.916	-0.053	-0.243	0
734	Vento pressione	6.841	0	-0.534	-0.114	6.916	0	-0.53	-0.113
734	Vento depressione	6.841	0	0.935	0.199	6.916	0	0.928	0.197
734	Pesi strutturali	6.916	-0.019	-0.088	0	6.995	-0.019	-0.089	0
734	Permanenti portati	6.916	-0.053	-0.243	0	6.995	-0.053	-0.244	0
734	Neve	6.916	-0.053	-0.243	0	6.995	-0.053	-0.244	0
734	Vento pressione	6.916	0	-0.53	-0.113	6.995	0	-0.533	-0.113
734	Vento depressione	6.916	0	0.928	0.197	6.995	0	0.933	0.199
734	Pesi strutturali	6.995	-0.019	-0.089	0	7.032	-0.019	-0.087	0
734	Permanenti portati	6.995	-0.053	-0.244	0	7.032	-0.052	-0.239	0
734	Neve	6.995	-0.053	-0.244	0	7.032	-0.052	-0.239	0
734	Vento pressione	6.995	0	-0.533	-0.113	7.032	0	-0.522	-0.111
734	Vento depressione	6.995	0	0.933	0.199	7.032	0	0.914	0.195
734	Pesi strutturali	7.032	-0.019	-0.087	0	7.092	-0.019	-0.088	0
734	Permanenti portati	7.032	-0.052	-0.239	0	7.092	-0.053	-0.243	0
734	Neve	7.032	-0.052	-0.239	0	7.092	-0.053	-0.243	0
734	Vento pressione	7.032	0	-0.522	-0.111	7.092	0	-0.53	-0.113
734	Vento depressione	7.032	0	0.914	0.195	7.092	0	0.928	0.197
734	Pesi strutturali	7.092	-0.019	-0.088	0	7.237	-0.019	-0.088	0
734	Permanenti portati	7.092	-0.053	-0.243	0	7.237	-0.053	-0.243	0
734	Neve	7.092	-0.053	-0.243	0	7.237	-0.053	-0.243	0
734	Vento pressione	7.092	0	-0.53	-0.113	7.237	0	-0.53	-0.113
734	Vento depressione	7.092	0	0.928	0.197	7.237	0	0.928	0.197
735	Pesi strutturali	0	-0.018	-0.074	0	0.172	-0.018	-0.074	0
735	Permanenti portati	0	-0.05	-0.203	0	0.172	-0.05	-0.203	0
735	Neve	0	-0.05	-0.203	0	0.172	-0.05	-0.203	0
735	Vento pressione	0	0	-0.45	0.081	0.172	0	-0.45	0.081
735	Vento depressione	0	0	0.788	-0.141	0.172	0	0.788	-0.141
735	Pesi strutturali	0.172	-0.018	-0.074	0	0.214	-0.018	-0.074	0
735	Permanenti portati	0.172	-0.05	-0.203	0	0.214	-0.05	-0.205	0
735	Neve	0.172	-0.05	-0.203	0	0.214	-0.05	-0.205	0
735	Vento pressione	0.172	0	-0.45	0.081	0.214	0	-0.452	0.081
735	Vento depressione	0.172	0	0.788	-0.141	0.214	0	0.792	-0.142
735	Pesi strutturali	0.214	-0.018	-0.074	0	0.243	-0.018	-0.074	0
735	Permanenti portati	0.214	-0.05	-0.205	0	0.243	-0.05	-0.203	0
735	Neve	0.214	-0.05	-0.205	0	0.243	-0.05	-0.203	0
735	Vento pressione	0.214	0	-0.452	0.081	0.243	0	-0.45	0.081
735	Vento depressione	0.214	0	0.792	-0.142	0.243	0	0.788	-0.141
735	Pesi strutturali	0.243	-0.018	-0.074	0	0.38	-0.018	-0.074	0
735	Permanenti portati	0.243	-0.05	-0.203	0	0.38	-0.05	-0.203	0
735	Neve	0.243	-0.05	-0.203	0	0.38	-0.05	-0.203	0
735	Vento pressione	0.243	0	-0.45	0.081	0.38	0	-0.45	0.081
735	Vento depressione	0.243	0	0.788	-0.141	0.38	0	0.788	-0.141
735	Pesi strutturali	0.38	-0.018	-0.074	0	1.292	-0.019	-0.079	0
735	Permanenti portati	0.38	-0.05	-0.203	0	1.292	-0.054	-0.218	0
735	Neve	0.38	-0.05	-0.203	0	1.292	-0.054	-0.218	0
735	Vento pressione	0.38	0	-0.45	0.081	1.292	0	-0.481	0.086
735	Vento depressione	0.38	0	0.788	-0.141	1.292	0	0.842	-0.151
735	Pesi strutturali	1.292	-0.018	-0.074	0	1.395	-0.018	-0.074	0
735	Permanenti portati	1.292	-0.05	-0.203	0	1.395	-0.05	-0.205	0
735	Neve	1.292	-0.05	-0.203	0	1.395	-0.05	-0.205	0
735	Vento pressione	1.292	0	-0.45	0.081	1.395	0	-0.452	0.081
735	Vento depressione	1.292	0	0.788	-0.141	1.395	0	0.792	-0.142
735	Pesi strutturali	1.395	-0.018	-0.074	0	1.506	-0.018	-0.074	0
735	Permanenti portati	1.395	-0.05	-0.205	0	1.506	-0.05	-0.203	0
735	Neve	1.395	-0.05	-0.205	0	1.506	-0.05	-0.203	0
735	Vento pressione	1.395	0	-0.452	0.081	1.506	0	-0.45	0.081
735	Vento depressione	1.395	0	0.792	-0.142	1.506	0	0.788	-0.141
735	Pesi strutturali	1.506	-0.018	-0.074	0	1.765	-0.018	-0.074	0
735	Permanenti portati	1.506	-0.05	-0.203	0	1.765	-0.05	-0.203	0
735	Neve	1.506	-0.05	-0.203	0	1.765	-0.05	-0.203	0
735	Vento pressione	1.506	0	-0.45	0.081	1.765	0	-0.45	0.081
735	Vento depressione	1.506	0	0.788	-0.141	1.765	0	0.788	-0.141
735	Pesi strutturali	1.765	-0.018	-0.074	0	1.824	-0.018	-0.074	0
735	Permanenti portati	1.765	-0.05	-0.203	0	1.824	-0.05	-0.205	0
735	Neve	1.765	-0.05	-0.203	0	1.824	-0.05	-0.205	0
735	Vento pressione	1.765	0	-0.45	0.081	1.824	0	-0.452	0.081
735	Vento depressione	1.765	0	0.788	-0.141	1.824	0	0.792	-0.142
735	Pesi strutturali	1.824	-0.018	-0.074	0	2.04	-0.018	-0.074	0
735	Permanenti portati	1.824	-0.05	-0.205	0	2.04	-0.05	-0.203	0
735	Neve	1.824	-0.05	-0.205	0	2.04	-0.05	-0.203	0
735	Vento pressione	1.824	0	-0.452	0.081	2.04	0	-0.449	0.081
735	Vento depressione	1.824	0	0.792	-0.142	2.04	0	0.787	-0.141
735	Pesi strutturali	2.04	-0.018	-0.074	0	2.526	-0.018	-0.074	0
735	Permanenti portati	2.04	-0.05	-0.203	0	2.526	-0.05	-0.203	0
735	Neve	2.04	-0.05	-0.203	0	2.526	-0.05	-0.203	0
735	Vento pressione	2.04	0	-0.449	0.081	2.526	0	-0.45	0.081
735	Vento depressione	2.04	0	0.787	-0.141	2.526	0	0.788	-0.141
735	Pesi strutturali	2.526	-0.018	-0.074	0	2.901	-0.019	-0.079	0
735	Permanenti portati	2.526	-0.05	-0.203	0	2.901	-0.054	-0.218	0
735	Neve	2.526	-0.05	-0.203	0	2.901	-0.054	-0.218	0
735	Vento pressione	2.526	0	-0.45	0.081	2.901	0	-0.481	0.086
735	Vento depressione	2.526	0	0.788	-0.141	2.901	0	0.842	-0.151
735	Pesi strutturali	2.901	-0.018	-0.074	0	3.004	-0.018	-0.074	0
735	Permanenti portati	2.901	-0.05	-0.203	0	3.004	-0.05	-0.205	0
735	Neve	2.901	-0.05	-0.203	0	3.004	-0.05	-0.205	0
735	Vento pressione	2.901	0	-0.45	0.081	3.004	0	-0.452	0.081
735	Vento depressione	2.901	0	0.788	-0.141	3.004	0	0.792	-0.142
735	Pesi strutturali	3.004	-0.018	-0.074	0	3.115	-0.018	-0.074	0
735	Permanenti portati	3.004	-0.05	-0.205	0	3.115	-0.05	-0.203	0
735	Neve	3.004	-0.05	-0.205	0	3.115	-0.05	-0.203	0
735	Vento pressione	3.004	0	-0.452	0.081	3.115	0	-0.45	0.081
735	Vento depressione	3.004	0	0.792	-0.142	3.115	0	0.788	-0.141
735	Pesi strutturali	3.115	-0.018	-0.074	0	3.321	-0.018	-0.074	0
735	Permanenti portati	3.115	-0.05	-0.203	0	3.321	-0.05	-0.203	0
735	Neve	3.115	-0.05	-0.203	0	3.321	-0.05	-0.203	0

Indice asta	Condizione	Posizione iniziale	F1 iniziale	F2 iniziale	F3 iniziale	Posizione finale	F1 finale	F2 finale	F3 finale
735	Vento pressione	3.115	0	-0.45	0.081	3.321	0	-0.45	0.081
735	Vento depressione	3.115	0	0.788	-0.141	3.321	0	0.788	-0.141
735	Pesi strutturali	3.321	-0.018	-0.074	0	3.433	-0.018	-0.074	0
735	Permanenti portati	3.321	-0.05	-0.203	0	3.433	-0.05	-0.205	0
735	Neve	3.321	-0.05	-0.203	0	3.433	-0.05	-0.205	0
735	Vento pressione	3.321	0	-0.45	0.081	3.433	0	-0.452	0.081
735	Vento depressione	3.321	0	0.788	-0.141	3.433	0	0.792	-0.142
735	Pesi strutturali	3.433	-0.018	-0.074	0	3.536	-0.018	-0.074	0
735	Permanenti portati	3.433	-0.05	-0.205	0	3.536	-0.05	-0.203	0
735	Neve	3.433	-0.05	-0.205	0	3.536	-0.05	-0.203	0
735	Vento pressione	3.433	0	-0.452	0.081	3.536	0	-0.45	0.081
735	Vento depressione	3.433	0	0.792	-0.142	3.536	0	0.788	-0.141
735	Pesi strutturali	3.536	-0.018	-0.074	0	4.534	-0.018	-0.074	0
735	Permanenti portati	3.536	-0.05	-0.203	0	4.534	-0.05	-0.203	0
735	Neve	3.536	-0.05	-0.203	0	4.534	-0.05	-0.203	0
735	Vento pressione	3.536	0	-0.45	0.081	4.534	0	-0.45	0.081
735	Vento depressione	3.536	0	0.788	-0.141	4.534	0	0.788	-0.141
735	Pesi strutturali	4.534	-0.018	-0.074	0	4.613	-0.018	-0.074	0
735	Permanenti portati	4.534	-0.05	-0.203	0	4.613	-0.05	-0.205	0
735	Neve	4.534	-0.05	-0.203	0	4.613	-0.05	-0.205	0
735	Vento pressione	4.534	0	-0.45	0.081	4.613	0	-0.452	0.081
735	Vento depressione	4.534	0	0.788	-0.141	4.613	0	0.792	-0.142
735	Pesi strutturali	4.613	-0.018	-0.074	0	4.671	-0.018	-0.074	0
735	Permanenti portati	4.613	-0.05	-0.205	0	4.671	-0.05	-0.203	0
735	Neve	4.613	-0.05	-0.205	0	4.671	-0.05	-0.203	0
735	Vento pressione	4.613	0	-0.452	0.081	4.671	0	-0.45	0.081
735	Vento depressione	4.613	0	0.792	-0.142	4.671	0	0.788	-0.141
735	Pesi strutturali	4.671	-0.018	-0.074	0	4.931	-0.018	-0.074	0
735	Permanenti portati	4.671	-0.05	-0.203	0	4.931	-0.05	-0.203	0
735	Neve	4.671	-0.05	-0.203	0	4.931	-0.05	-0.203	0
735	Vento pressione	4.671	0	-0.45	0.081	4.931	0	-0.45	0.081
735	Vento depressione	4.671	0	0.788	-0.141	4.931	0	0.788	-0.141
735	Pesi strutturali	4.931	-0.018	-0.074	0	5.042	-0.018	-0.074	0
735	Permanenti portati	4.931	-0.05	-0.203	0	5.042	-0.05	-0.205	0
735	Neve	4.931	-0.05	-0.203	0	5.042	-0.05	-0.205	0
735	Vento pressione	4.931	0	-0.45	0.081	5.042	0	-0.452	0.081
735	Vento depressione	4.931	0	0.788	-0.141	5.042	0	0.792	-0.142
735	Pesi strutturali	5.042	-0.018	-0.074	0	5.145	-0.018	-0.074	0
735	Permanenti portati	5.042	-0.05	-0.205	0	5.145	-0.05	-0.203	0
735	Neve	5.042	-0.05	-0.205	0	5.145	-0.05	-0.203	0
735	Vento pressione	5.042	0	-0.452	0.081	5.145	0	-0.45	0.081
735	Vento depressione	5.042	0	0.792	-0.142	5.145	0	0.788	-0.141
735	Pesi strutturali	5.145	-0.018	-0.074	0	6.057	-0.019	-0.076	0
735	Permanenti portati	5.145	-0.05	-0.203	0	6.057	-0.052	-0.21	0
735	Neve	5.145	-0.05	-0.203	0	6.057	-0.052	-0.21	0
735	Vento pressione	5.145	0	-0.45	0.081	6.057	0	-0.464	0.083
735	Vento depressione	5.145	0	0.788	-0.141	6.057	0	0.812	-0.146
735	Pesi strutturali	6.057	-0.018	-0.074	0	6.194	-0.018	-0.074	0
735	Permanenti portati	6.057	-0.05	-0.203	0	6.194	-0.05	-0.203	0
735	Neve	6.057	-0.05	-0.203	0	6.194	-0.05	-0.203	0
735	Vento pressione	6.057	0	-0.45	0.081	6.194	0	-0.45	0.081
735	Vento depressione	6.057	0	0.788	-0.141	6.194	0	0.788	-0.141
735	Pesi strutturali	6.194	-0.018	-0.074	0	6.222	-0.018	-0.074	0
735	Permanenti portati	6.194	-0.05	-0.203	0	6.222	-0.05	-0.205	0
735	Neve	6.194	-0.05	-0.203	0	6.222	-0.05	-0.205	0
735	Vento pressione	6.194	0	-0.45	0.081	6.222	0	-0.452	0.081
735	Vento depressione	6.194	0	0.788	-0.141	6.222	0	0.792	-0.142
735	Pesi strutturali	6.222	-0.018	-0.074	0	6.265	-0.018	-0.074	0
735	Permanenti portati	6.222	-0.05	-0.205	0	6.265	-0.05	-0.203	0
735	Neve	6.222	-0.05	-0.205	0	6.265	-0.05	-0.203	0
735	Vento pressione	6.222	0	-0.452	0.081	6.265	0	-0.45	0.081
735	Vento depressione	6.222	0	0.792	-0.142	6.265	0	0.788	-0.141
735	Pesi strutturali	6.265	-0.018	-0.074	0	6.299	-0.018	-0.073	0
735	Permanenti portati	6.265	-0.05	-0.203	0	6.299	-0.049	-0.201	0
735	Neve	6.265	-0.05	-0.203	0	6.299	-0.049	-0.201	0
735	Vento pressione	6.265	0	-0.45	0.081	6.299	0	-0.444	0.08
735	Vento depressione	6.265	0	0.788	-0.141	6.299	0	0.777	-0.139
735	Pesi strutturali	6.299	-0.018	-0.074	0	6.437	-0.018	-0.074	0
735	Permanenti portati	6.299	-0.05	-0.203	0	6.437	-0.05	-0.203	0
735	Neve	6.299	-0.05	-0.203	0	6.437	-0.05	-0.203	0
735	Vento pressione	6.299	0	-0.45	0.081	6.437	0	-0.45	0.081
735	Vento depressione	6.299	0	0.788	-0.141	6.437	0	0.788	-0.141
736	Pesi strutturali	0	-0.019	-0.088	0	0.181	-0.019	-0.088	0
736	Permanenti portati	0	-0.053	-0.243	0	0.181	-0.053	-0.243	0
736	Neve	0	-0.053	-0.243	0	0.181	-0.053	-0.243	0
736	Vento pressione	0	0	-0.53	-0.113	0.181	0	-0.53	-0.113
736	Vento depressione	0	0	0.928	0.197	0.181	0	0.928	0.197
736	Pesi strutturali	0.181	-0.019	-0.088	0	0.205	-0.019	-0.087	0
736	Permanenti portati	0.181	-0.053	-0.243	0	0.205	-0.052	-0.239	0
736	Neve	0.181	-0.053	-0.243	0	0.205	-0.052	-0.239	0
736	Vento pressione	0.181	0	-0.53	-0.113	0.205	0	-0.522	-0.111
736	Vento depressione	0.181	0	0.928	0.197	0.205	0	0.914	0.195
736	Pesi strutturali	0.205	-0.019	-0.087	0	0.268	-0.019	-0.088	0
736	Permanenti portati	0.205	-0.052	-0.239	0	0.268	-0.053	-0.243	0
736	Neve	0.205	-0.052	-0.239	0	0.268	-0.053	-0.243	0
736	Vento pressione	0.205	0	-0.522	-0.111	0.268	0	-0.53	-0.113
736	Vento depressione	0.205	0	0.914	0.195	0.268	0	0.928	0.197
736	Pesi strutturali	0.268	-0.019	-0.088	0	1.538	-0.019	-0.088	0
736	Permanenti portati	0.268	-0.053	-0.243	0	1.538	-0.053	-0.243	0
736	Neve	0.268	-0.053	-0.243	0	1.538	-0.053	-0.243	0
736	Vento pressione	0.268	0	-0.53	-0.113	1.538	0	-0.53	-0.113
736	Vento depressione	0.268	0	0.928	0.197	1.538	0	0.928	0.197
736	Pesi strutturali	1.538	-0.019	-0.088	0	1.604	-0.019	-0.087	0
736	Permanenti portati	1.538	-0.053	-0.243	0	1.604	-0.052	-0.239	0
736	Neve	1.538	-0.053	-0.243	0	1.604	-0.052	-0.239	0
736	Vento pressione	1.538	0	-0.53	-0.113	1.604	0	-0.522	-0.111
736	Vento depressione	1.538	0	0.928	0.197	1.604	0	0.914	0.195
736	Pesi strutturali	1.604	-0.019	-0.087	0	1.625	-0.019	-0.088	0

Indice asta	Condizione	Posizione iniziale	F1 iniziale	F2 iniziale	F3 iniziale	Posizione finale	F1 finale	F2 finale	F3 finale
736	Permanenti portati	1.604	-0.052	-0.239	0	1.625	-0.053	-0.243	0
736	Neve	1.604	-0.052	-0.239	0	1.625	-0.053	-0.243	0
736	Vento pressione	1.604	0	-0.522	-0.111	1.625	0	-0.53	-0.113
736	Vento depressione	1.604	0	0.914	0.195	1.625	0	0.928	0.197
736	Pesi strutturali	1.625	-0.019	-0.088	0	1.925	-0.019	-0.088	0
736	Permanenti portati	1.625	-0.053	-0.243	0	1.925	-0.053	-0.243	0
736	Neve	1.625	-0.053	-0.243	0	1.925	-0.053	-0.243	0
736	Vento pressione	1.625	0	-0.53	-0.113	1.925	0	-0.53	-0.113
736	Vento depressione	1.625	0	0.928	0.197	1.925	0	0.928	0.197
736	Pesi strutturali	1.925	-0.019	-0.088	0	2.014	-0.019	-0.087	0
736	Permanenti portati	1.925	-0.053	-0.243	0	2.014	-0.052	-0.239	0
736	Neve	1.925	-0.053	-0.243	0	2.014	-0.052	-0.239	0
736	Vento pressione	1.925	0	-0.53	-0.113	2.014	0	-0.522	-0.111
736	Vento depressione	1.925	0	0.928	0.197	2.014	0	0.914	0.195
736	Pesi strutturali	2.014	-0.019	-0.087	0	2.13	-0.019	-0.088	0
736	Permanenti portati	2.014	-0.052	-0.239	0	2.13	-0.053	-0.243	0
736	Neve	2.014	-0.052	-0.239	0	2.13	-0.053	-0.243	0
736	Vento pressione	2.014	0	-0.522	-0.111	2.13	0	-0.53	-0.113
736	Vento depressione	2.014	0	0.914	0.195	2.13	0	0.928	0.197
736	Pesi strutturali	2.13	-0.019	-0.088	0	2.981	-0.019	-0.088	0
736	Permanenti portati	2.13	-0.053	-0.243	0	2.981	-0.053	-0.243	0
736	Neve	2.13	-0.053	-0.243	0	2.981	-0.053	-0.243	0
736	Vento pressione	2.13	0	-0.53	-0.113	2.981	0	-0.53	-0.113
736	Vento depressione	2.13	0	0.928	0.197	2.981	0	0.928	0.197
736	Pesi strutturali	2.981	-0.019	-0.088	0	3.298	-0.02	-0.093	0
736	Permanenti portati	2.981	-0.053	-0.243	0	3.298	-0.055	-0.255	0
736	Neve	2.981	-0.053	-0.243	0	3.298	-0.055	-0.255	0
736	Vento pressione	2.981	0	-0.53	-0.113	3.298	0	-0.556	-0.118
736	Vento depressione	2.981	0	0.928	0.197	3.298	0	0.974	0.207
736	Pesi strutturali	3.298	-0.019	-0.088	0	3.414	-0.019	-0.087	0
736	Permanenti portati	3.298	-0.053	-0.243	0	3.414	-0.052	-0.239	0
736	Neve	3.298	-0.053	-0.243	0	3.414	-0.052	-0.239	0
736	Vento pressione	3.298	0	-0.53	-0.113	3.414	0	-0.522	-0.111
736	Vento depressione	3.298	0	0.928	0.197	3.414	0	0.914	0.195
736	Pesi strutturali	3.414	-0.019	-0.087	0	3.503	-0.019	-0.088	0
736	Permanenti portati	3.414	-0.052	-0.239	0	3.503	-0.053	-0.243	0
736	Neve	3.414	-0.052	-0.239	0	3.503	-0.053	-0.243	0
736	Vento pressione	3.414	0	-0.522	-0.111	3.503	0	-0.53	-0.113
736	Vento depressione	3.414	0	0.914	0.195	3.503	0	0.928	0.197
736	Pesi strutturali	3.503	-0.019	-0.088	0	3.803	-0.019	-0.088	0
736	Permanenti portati	3.503	-0.053	-0.243	0	3.803	-0.053	-0.243	0
736	Neve	3.503	-0.053	-0.243	0	3.803	-0.053	-0.243	0
736	Vento pressione	3.503	0	-0.53	-0.113	3.803	0	-0.53	-0.113
736	Vento depressione	3.503	0	0.928	0.197	3.803	0	0.928	0.197
736	Pesi strutturali	3.803	-0.019	-0.088	0	3.823	-0.019	-0.087	0
736	Permanenti portati	3.803	-0.053	-0.243	0	3.823	-0.052	-0.239	0
736	Neve	3.803	-0.053	-0.243	0	3.823	-0.052	-0.239	0
736	Vento pressione	3.803	0	-0.53	-0.113	3.823	0	-0.522	-0.111
736	Vento depressione	3.803	0	0.928	0.197	3.823	0	0.914	0.195
736	Pesi strutturali	3.823	-0.019	-0.087	0	3.89	-0.019	-0.088	0
736	Permanenti portati	3.823	-0.052	-0.239	0	3.89	-0.053	-0.243	0
736	Neve	3.823	-0.052	-0.239	0	3.89	-0.053	-0.243	0
736	Vento pressione	3.823	0	-0.522	-0.111	3.89	0	-0.53	-0.113
736	Vento depressione	3.823	0	0.914	0.195	3.89	0	0.928	0.197
736	Pesi strutturali	3.89	-0.019	-0.088	0	3.984	-0.019	-0.088	0
736	Permanenti portati	3.89	-0.053	-0.243	0	3.984	-0.053	-0.243	0
736	Neve	3.89	-0.053	-0.243	0	3.984	-0.053	-0.243	0
736	Vento pressione	3.89	0	-0.53	-0.113	3.984	0	-0.53	-0.113
736	Vento depressione	3.89	0	0.928	0.197	3.984	0	0.928	0.197
736	Pesi strutturali	3.984	-0.019	-0.088	0	4.071	-0.019	-0.086	0
736	Permanenti portati	3.984	-0.053	-0.243	0	4.071	-0.052	-0.237	0
736	Neve	3.984	-0.053	-0.243	0	4.071	-0.052	-0.237	0
736	Vento pressione	3.984	0	-0.53	-0.113	4.071	0	-0.518	-0.11
736	Vento depressione	3.984	0	0.928	0.197	4.071	0	0.906	0.193
736	Pesi strutturali	4.071	-0.019	-0.088	0	4.338	-0.019	-0.088	0
736	Permanenti portati	4.071	-0.053	-0.243	0	4.338	-0.053	-0.243	0
736	Neve	4.071	-0.053	-0.243	0	4.338	-0.053	-0.243	0
736	Vento pressione	4.071	0	-0.53	-0.113	4.338	0	-0.53	-0.113
736	Vento depressione	4.071	0	0.928	0.197	4.338	0	0.928	0.197
736	Pesi strutturali	4.338	-0.019	-0.088	0	5.107	-0.02	-0.093	0
736	Permanenti portati	4.338	-0.053	-0.243	0	5.107	-0.055	-0.255	0
736	Neve	4.338	-0.053	-0.243	0	5.107	-0.055	-0.255	0
736	Vento pressione	4.338	0	-0.53	-0.113	5.107	0	-0.556	-0.118
736	Vento depressione	4.338	0	0.928	0.197	5.107	0	0.974	0.207
736	Pesi strutturali	5.107	-0.019	-0.088	0	5.16	-0.019	-0.088	0
736	Permanenti portati	5.107	-0.053	-0.243	0	5.16	-0.053	-0.243	0
736	Neve	5.107	-0.053	-0.243	0	5.16	-0.053	-0.243	0
736	Vento pressione	5.107	0	-0.53	-0.113	5.16	0	-0.53	-0.113
736	Vento depressione	5.107	0	0.928	0.197	5.16	0	0.928	0.197
736	Pesi strutturali	5.16	-0.019	-0.088	0	5.223	-0.019	-0.087	0
736	Permanenti portati	5.16	-0.053	-0.243	0	5.223	-0.052	-0.239	0
736	Neve	5.16	-0.053	-0.243	0	5.223	-0.052	-0.239	0
736	Vento pressione	5.16	0	-0.53	-0.113	5.223	0	-0.522	-0.111
736	Vento depressione	5.16	0	0.928	0.197	5.223	0	0.914	0.195
736	Pesi strutturali	5.223	-0.019	-0.087	0	5.247	-0.019	-0.088	0
736	Permanenti portati	5.223	-0.052	-0.239	0	5.247	-0.053	-0.243	0
736	Neve	5.223	-0.052	-0.239	0	5.247	-0.053	-0.243	0
736	Vento pressione	5.223	0	-0.522	-0.111	5.247	0	-0.53	-0.113
736	Vento depressione	5.223	0	0.914	0.195	5.247	0	0.928	0.197
736	Pesi strutturali	5.247	-0.019	-0.088	0	5.283	-0.019	-0.09	0
736	Permanenti portati	5.247	-0.053	-0.243	0	5.283	-0.054	-0.246	0
736	Neve	5.247	-0.053	-0.243	0	5.283	-0.054	-0.246	0
736	Vento pressione	5.247	0	-0.53	-0.113	5.283	0	-0.538	-0.114
736	Vento depressione	5.247	0	0.928	0.197	5.283	0	0.941	0.2
736	Pesi strutturali	5.283	-0.019	-0.09	0	5.325	-0.019	-0.088	0
736	Permanenti portati	5.283	-0.054	-0.246	0	5.325	-0.053	-0.243	0
736	Neve	5.283	-0.054	-0.246	0	5.325	-0.053	-0.243	0
736	Vento pressione	5.283	0	-0.538	-0.114	5.325	0	-0.53	-0.113

Indice asta	Condizione	Posizione iniziale	F1 iniziale	F2 iniziale	F3 iniziale	Posizione finale	F1 finale	F2 finale	F3 finale
736	Vento depressione	5.283	0	0.941	0.2	5.325	0	0.928	0.197
736	Pesi strutturali	5.325	-0.019	-0.088	0	5.428	-0.019	-0.088	0
736	Permanenti portati	5.325	-0.053	-0.243	0	5.428	-0.053	-0.243	0
736	Neve	5.325	-0.053	-0.243	0	5.428	-0.053	-0.243	0
736	Vento pressione	5.325	0	-0.53	-0.113	5.428	0	-0.53	-0.113
736	Vento depressione	5.325	0	0.928	0.197	5.428	0	0.928	0.197
737	Pesi strutturali	0	-0.019	-0.088	0	0.102	-0.019	-0.088	0
737	Permanenti portati	0	-0.053	-0.243	0	0.102	-0.053	-0.243	0
737	Neve	0	-0.053	-0.243	0	0.102	-0.053	-0.243	0
737	Vento pressione	0	0	-0.53	0.113	0.102	0	-0.53	0.113
737	Vento depressione	0	0	0.928	-0.197	0.102	0	0.928	-0.197
737	Pesi strutturali	0.102	-0.019	-0.088	0	0.145	-0.019	-0.09	0
737	Permanenti portati	0.102	-0.053	-0.243	0	0.145	-0.054	-0.246	0
737	Neve	0.102	-0.053	-0.243	0	0.145	-0.054	-0.246	0
737	Vento pressione	0.102	0	-0.53	0.113	0.145	0	-0.538	0.114
737	Vento depressione	0.102	0	0.928	-0.197	0.145	0	0.941	-0.2
737	Pesi strutturali	0.145	-0.019	-0.09	0	0.181	-0.019	-0.088	0
737	Permanenti portati	0.145	-0.054	-0.246	0	0.181	-0.053	-0.243	0
737	Neve	0.145	-0.054	-0.246	0	0.181	-0.053	-0.243	0
737	Vento pressione	0.145	0	-0.538	0.114	0.181	0	-0.53	0.113
737	Vento depressione	0.145	0	0.941	-0.2	0.181	0	0.928	-0.197
737	Pesi strutturali	0.181	-0.019	-0.088	0	0.205	-0.019	-0.087	0
737	Permanenti portati	0.181	-0.053	-0.243	0	0.205	-0.052	-0.239	0
737	Neve	0.181	-0.053	-0.243	0	0.205	-0.052	-0.239	0
737	Vento pressione	0.181	0	-0.53	0.113	0.205	0	-0.522	0.111
737	Vento depressione	0.181	0	0.928	-0.197	0.205	0	0.914	-0.195
737	Pesi strutturali	0.205	-0.019	-0.087	0	0.268	-0.019	-0.088	0
737	Permanenti portati	0.205	-0.052	-0.239	0	0.268	-0.053	-0.243	0
737	Neve	0.205	-0.052	-0.239	0	0.268	-0.053	-0.243	0
737	Vento pressione	0.205	0	-0.522	0.111	0.268	0	-0.53	0.113
737	Vento depressione	0.205	0	0.914	-0.195	0.268	0	0.928	-0.197
737	Pesi strutturali	0.268	-0.019	-0.088	0	1.538	-0.019	-0.088	0
737	Permanenti portati	0.268	-0.053	-0.243	0	1.538	-0.053	-0.243	0
737	Neve	0.268	-0.053	-0.243	0	1.538	-0.053	-0.243	0
737	Vento pressione	0.268	0	-0.53	0.113	1.538	0	-0.53	0.113
737	Vento depressione	0.268	0	0.928	-0.197	1.538	0	0.928	-0.197
737	Pesi strutturali	1.538	-0.019	-0.088	0	1.604	-0.019	-0.087	0
737	Permanenti portati	1.538	-0.053	-0.243	0	1.604	-0.052	-0.239	0
737	Neve	1.538	-0.053	-0.243	0	1.604	-0.052	-0.239	0
737	Vento pressione	1.538	0	-0.53	0.113	1.604	0	-0.522	0.111
737	Vento depressione	1.538	0	0.928	-0.197	1.604	0	0.914	-0.195
737	Pesi strutturali	1.604	-0.019	-0.087	0	1.625	-0.019	-0.088	0
737	Permanenti portati	1.604	-0.052	-0.239	0	1.625	-0.053	-0.243	0
737	Neve	1.604	-0.052	-0.239	0	1.625	-0.053	-0.243	0
737	Vento pressione	1.604	0	-0.522	0.111	1.625	0	-0.53	0.113
737	Vento depressione	1.604	0	0.914	-0.195	1.625	0	0.928	-0.197
737	Pesi strutturali	1.625	-0.019	-0.088	0	1.925	-0.019	-0.088	0
737	Permanenti portati	1.625	-0.053	-0.243	0	1.925	-0.053	-0.243	0
737	Neve	1.625	-0.053	-0.243	0	1.925	-0.053	-0.243	0
737	Vento pressione	1.625	0	-0.53	0.113	1.925	0	-0.53	0.113
737	Vento depressione	1.625	0	0.928	-0.197	1.925	0	0.928	-0.197
737	Pesi strutturali	1.925	-0.019	-0.088	0	2.014	-0.019	-0.087	0
737	Permanenti portati	1.925	-0.053	-0.243	0	2.014	-0.052	-0.239	0
737	Neve	1.925	-0.053	-0.243	0	2.014	-0.052	-0.239	0
737	Vento pressione	1.925	0	-0.53	0.113	2.014	0	-0.522	0.111
737	Vento depressione	1.925	0	0.928	-0.197	2.014	0	0.914	-0.195
737	Pesi strutturali	2.014	-0.019	-0.087	0	2.13	-0.019	-0.088	0
737	Permanenti portati	2.014	-0.052	-0.239	0	2.13	-0.053	-0.243	0
737	Neve	2.014	-0.052	-0.239	0	2.13	-0.053	-0.243	0
737	Vento pressione	2.014	0	-0.522	0.111	2.13	0	-0.53	0.113
737	Vento depressione	2.014	0	0.914	-0.195	2.13	0	0.928	-0.197
737	Pesi strutturali	2.13	-0.019	-0.088	0	2.981	-0.019	-0.088	0
737	Permanenti portati	2.13	-0.053	-0.243	0	2.981	-0.053	-0.243	0
737	Neve	2.13	-0.053	-0.243	0	2.981	-0.053	-0.243	0
737	Vento pressione	2.13	0	-0.53	0.113	2.981	0	-0.53	0.113
737	Vento depressione	2.13	0	0.928	-0.197	2.981	0	0.928	-0.197
737	Pesi strutturali	2.981	-0.019	-0.088	0	3.298	-0.02	-0.093	0
737	Permanenti portati	2.981	-0.053	-0.243	0	3.298	-0.055	-0.255	0
737	Neve	2.981	-0.053	-0.243	0	3.298	-0.055	-0.255	0
737	Vento pressione	2.981	0	-0.53	0.113	3.298	0	-0.556	0.118
737	Vento depressione	2.981	0	0.928	-0.197	3.298	0	0.974	-0.207
737	Pesi strutturali	3.298	-0.019	-0.088	0	3.414	-0.019	-0.087	0
737	Permanenti portati	3.298	-0.053	-0.243	0	3.414	-0.052	-0.239	0
737	Neve	3.298	-0.053	-0.243	0	3.414	-0.052	-0.239	0
737	Vento pressione	3.298	0	-0.53	0.113	3.414	0	-0.522	0.111
737	Vento depressione	3.298	0	0.928	-0.197	3.414	0	0.914	-0.195
737	Pesi strutturali	3.414	-0.019	-0.087	0	3.503	-0.019	-0.088	0
737	Permanenti portati	3.414	-0.052	-0.239	0	3.503	-0.053	-0.243	0
737	Neve	3.414	-0.052	-0.239	0	3.503	-0.053	-0.243	0
737	Vento pressione	3.414	0	-0.522	0.111	3.503	0	-0.53	0.113
737	Vento depressione	3.414	0	0.914	-0.195	3.503	0	0.928	-0.197
737	Pesi strutturali	3.503	-0.019	-0.088	0	3.803	-0.019	-0.088	0
737	Permanenti portati	3.503	-0.053	-0.243	0	3.803	-0.053	-0.243	0
737	Neve	3.503	-0.053	-0.243	0	3.803	-0.053	-0.243	0
737	Vento pressione	3.503	0	-0.53	0.113	3.803	0	-0.53	0.113
737	Vento depressione	3.503	0	0.928	-0.197	3.803	0	0.928	-0.197
737	Pesi strutturali	3.803	-0.019	-0.088	0	3.823	-0.019	-0.087	0
737	Permanenti portati	3.803	-0.053	-0.243	0	3.823	-0.052	-0.239	0
737	Neve	3.803	-0.053	-0.243	0	3.823	-0.052	-0.239	0
737	Vento pressione	3.803	0	-0.53	0.113	3.823	0	-0.522	0.111
737	Vento depressione	3.803	0	0.928	-0.197	3.823	0	0.914	-0.195
737	Pesi strutturali	3.823	-0.019	-0.087	0	3.89	-0.019	-0.088	0
737	Permanenti portati	3.823	-0.052	-0.239	0	3.89	-0.053	-0.243	0
737	Neve	3.823	-0.052	-0.239	0	3.89	-0.053	-0.243	0
737	Vento pressione	3.823	0	-0.522	0.111	3.89	0	-0.53	0.113
737	Vento depressione	3.823	0	0.914	-0.195	3.89	0	0.928	-0.197
737	Pesi strutturali	3.89	-0.019	-0.088	0	3.984	-0.019	-0.088	0
737	Permanenti portati	3.89	-0.053	-0.243	0	3.984	-0.053	-0.243	0

Indice asta	Condizione	Posizione iniziale	F1 iniziale	F2 iniziale	F3 iniziale	Posizione finale	F1 finale	F2 finale	F3 finale
737	Neve	3.89	-0.053	-0.243	0	3.984	-0.053	-0.243	0
737	Vento pressione	3.89	0	-0.53	0.113	3.984	0	-0.53	0.113
737	Vento depressione	3.89	0	0.928	-0.197	3.984	0	0.928	-0.197
737	Pesi strutturali	3.984	-0.019	-0.088	0	4.071	-0.019	-0.086	0
737	Permanenti portati	3.984	-0.053	-0.243	0	4.071	-0.052	-0.237	0
737	Neve	3.984	-0.053	-0.243	0	4.071	-0.052	-0.237	0
737	Vento pressione	3.984	0	-0.53	0.113	4.071	0	-0.518	0.11
737	Vento depressione	3.984	0	0.928	-0.197	4.071	0	0.906	-0.193
737	Pesi strutturali	4.071	-0.019	-0.088	0	4.338	-0.019	-0.088	0
737	Permanenti portati	4.071	-0.053	-0.243	0	4.338	-0.053	-0.243	0
737	Neve	4.071	-0.053	-0.243	0	4.338	-0.053	-0.243	0
737	Vento pressione	4.071	0	-0.53	0.113	4.338	0	-0.53	0.113
737	Vento depressione	4.071	0	0.928	-0.197	4.338	0	0.928	-0.197
737	Pesi strutturali	4.338	-0.019	-0.088	0	5.107	-0.02	-0.093	0
737	Permanenti portati	4.338	-0.053	-0.243	0	5.107	-0.055	-0.255	0
737	Neve	4.338	-0.053	-0.243	0	5.107	-0.055	-0.255	0
737	Vento pressione	4.338	0	-0.53	0.113	5.107	0	-0.556	0.118
737	Vento depressione	4.338	0	0.928	-0.197	5.107	0	0.974	-0.207
737	Pesi strutturali	5.107	-0.019	-0.088	0	5.16	-0.019	-0.088	0
737	Permanenti portati	5.107	-0.053	-0.243	0	5.16	-0.053	-0.243	0
737	Neve	5.107	-0.053	-0.243	0	5.16	-0.053	-0.243	0
737	Vento pressione	5.107	0	-0.53	0.113	5.16	0	-0.53	0.113
737	Vento depressione	5.107	0	0.928	-0.197	5.16	0	0.928	-0.197
737	Pesi strutturali	5.16	-0.019	-0.088	0	5.223	-0.019	-0.087	0
737	Permanenti portati	5.16	-0.053	-0.243	0	5.223	-0.052	-0.239	0
737	Neve	5.16	-0.053	-0.243	0	5.223	-0.052	-0.239	0
737	Vento pressione	5.16	0	-0.53	0.113	5.223	0	-0.522	0.111
737	Vento depressione	5.16	0	0.928	-0.197	5.223	0	0.914	-0.195
737	Pesi strutturali	5.223	-0.019	-0.087	0	5.247	-0.019	-0.088	0
737	Permanenti portati	5.223	-0.052	-0.239	0	5.247	-0.053	-0.243	0
737	Neve	5.223	-0.052	-0.239	0	5.247	-0.053	-0.243	0
737	Vento pressione	5.223	0	-0.522	0.111	5.247	0	-0.53	0.113
737	Vento depressione	5.223	0	0.914	-0.195	5.247	0	0.928	-0.197
737	Pesi strutturali	5.247	-0.019	-0.088	0	5.283	-0.019	-0.09	0
737	Permanenti portati	5.247	-0.053	-0.243	0	5.283	-0.054	-0.246	0
737	Neve	5.247	-0.053	-0.243	0	5.283	-0.054	-0.246	0
737	Vento pressione	5.247	0	-0.53	0.113	5.283	0	-0.538	0.114
737	Vento depressione	5.247	0	0.928	-0.197	5.283	0	0.941	-0.2
737	Pesi strutturali	5.283	-0.019	-0.09	0	5.312	-0.019	-0.088	0
737	Permanenti portati	5.283	-0.054	-0.246	0	5.312	-0.053	-0.243	0
737	Neve	5.283	-0.054	-0.246	0	5.312	-0.053	-0.243	0
737	Vento pressione	5.283	0	-0.538	0.114	5.312	0	-0.53	0.113
737	Vento depressione	5.283	0	0.941	-0.2	5.312	0	0.928	-0.197
737	Pesi strutturali	5.312	-0.019	-0.088	0	5.428	-0.019	-0.088	0
737	Permanenti portati	5.312	-0.053	-0.243	0	5.428	-0.053	-0.243	0
737	Neve	5.312	-0.053	-0.243	0	5.428	-0.053	-0.243	0
737	Vento pressione	5.312	0	-0.53	0.113	5.428	0	-0.53	0.113
737	Vento depressione	5.312	0	0.928	-0.197	5.428	0	0.928	-0.197
738	Pesi strutturali	0	-0.019	-0.088	0	0.116	-0.019	-0.088	0
738	Permanenti portati	0	-0.053	-0.243	0	0.116	-0.053	-0.243	0
738	Neve	0	-0.053	-0.243	0	0.116	-0.053	-0.243	0
738	Vento pressione	0	0	-0.53	-0.113	0.116	0	-0.53	-0.113
738	Vento depressione	0	0	0.928	0.197	0.116	0	0.928	0.197
738	Pesi strutturali	0.116	-0.019	-0.088	0	0.145	-0.019	-0.09	0
738	Permanenti portati	0.116	-0.053	-0.243	0	0.145	-0.054	-0.246	0
738	Neve	0.116	-0.053	-0.243	0	0.145	-0.054	-0.246	0
738	Vento pressione	0.116	0	-0.53	-0.113	0.145	0	-0.538	-0.114
738	Vento depressione	0.116	0	0.928	0.197	0.145	0	0.941	0.2
738	Pesi strutturali	0.145	-0.019	-0.09	0	0.181	-0.019	-0.088	0
738	Permanenti portati	0.145	-0.054	-0.246	0	0.181	-0.053	-0.243	0
738	Neve	0.145	-0.054	-0.246	0	0.181	-0.053	-0.243	0
738	Vento pressione	0.145	0	-0.538	-0.114	0.181	0	-0.53	-0.113
738	Vento depressione	0.145	0	0.941	0.2	0.181	0	0.928	0.197
738	Pesi strutturali	0.181	-0.019	-0.088	0	0.205	-0.019	-0.087	0
738	Permanenti portati	0.181	-0.053	-0.243	0	0.205	-0.052	-0.239	0
738	Neve	0.181	-0.053	-0.243	0	0.205	-0.052	-0.239	0
738	Vento pressione	0.181	0	-0.53	-0.113	0.205	0	-0.522	-0.111
738	Vento depressione	0.181	0	0.928	0.197	0.205	0	0.914	0.195
738	Pesi strutturali	0.205	-0.019	-0.087	0	0.268	-0.019	-0.088	0
738	Permanenti portati	0.205	-0.052	-0.239	0	0.268	-0.053	-0.243	0
738	Neve	0.205	-0.052	-0.239	0	0.268	-0.053	-0.243	0
738	Vento pressione	0.205	0	-0.522	-0.111	0.268	0	-0.53	-0.113
738	Vento depressione	0.205	0	0.914	0.195	0.268	0	0.928	0.197
738	Pesi strutturali	0.268	-0.019	-0.088	0	1.538	-0.019	-0.088	0
738	Permanenti portati	0.268	-0.053	-0.243	0	1.538	-0.053	-0.243	0
738	Neve	0.268	-0.053	-0.243	0	1.538	-0.053	-0.243	0
738	Vento pressione	0.268	0	-0.53	-0.113	1.538	0	-0.53	-0.113
738	Vento depressione	0.268	0	0.928	0.197	1.538	0	0.928	0.197
738	Pesi strutturali	1.538	-0.019	-0.088	0	1.604	-0.019	-0.087	0
738	Permanenti portati	1.538	-0.053	-0.243	0	1.604	-0.052	-0.239	0
738	Neve	1.538	-0.053	-0.243	0	1.604	-0.052	-0.239	0
738	Vento pressione	1.538	0	-0.53	-0.113	1.604	0	-0.522	-0.111
738	Vento depressione	1.538	0	0.928	0.197	1.604	0	0.914	0.195
738	Pesi strutturali	1.604	-0.019	-0.087	0	1.625	-0.019	-0.088	0
738	Permanenti portati	1.604	-0.052	-0.239	0	1.625	-0.053	-0.243	0
738	Neve	1.604	-0.052	-0.239	0	1.625	-0.053	-0.243	0
738	Vento pressione	1.604	0	-0.522	-0.111	1.625	0	-0.53	-0.113
738	Vento depressione	1.604	0	0.914	0.195	1.625	0	0.928	0.197
738	Pesi strutturali	1.625	-0.019	-0.088	0	1.925	-0.019	-0.088	0
738	Permanenti portati	1.625	-0.053	-0.243	0	1.925	-0.053	-0.243	0
738	Neve	1.625	-0.053	-0.243	0	1.925	-0.053	-0.243	0
738	Vento pressione	1.625	0	-0.53	-0.113	1.925	0	-0.53	-0.113
738	Vento depressione	1.625	0	0.928	0.197	1.925	0	0.928	0.197
738	Pesi strutturali	1.925	-0.019	-0.088	0	2.014	-0.019	-0.087	0
738	Permanenti portati	1.925	-0.053	-0.243	0	2.014	-0.052	-0.239	0
738	Neve	1.925	-0.053	-0.243	0	2.014	-0.052	-0.239	0
738	Vento pressione	1.925	0	-0.53	-0.113	2.014	0	-0.522	-0.111
738	Vento depressione	1.925	0	0.928	0.197	2.014	0	0.914	0.195

Indice asta	Condizione	Posizione iniziale	F1 iniziale	F2 iniziale	F3 iniziale	Posizione finale	F1 finale	F2 finale	F3 finale
738	Pesi strutturali	2.014	-0.019	-0.087	0	2.13	-0.019	-0.088	0
738	Permanenti portati	2.014	-0.052	-0.239	0	2.13	-0.053	-0.243	0
738	Neve	2.014	-0.052	-0.239	0	2.13	-0.053	-0.243	0
738	Vento pressione	2.014	0	-0.522	-0.111	2.13	0	-0.53	-0.113
738	Vento depressione	2.014	0	0.914	0.195	2.13	0	0.928	0.197
738	Pesi strutturali	2.13	-0.019	-0.088	0	2.981	-0.019	-0.088	0
738	Permanenti portati	2.13	-0.053	-0.243	0	2.981	-0.053	-0.243	0
738	Neve	2.13	-0.053	-0.243	0	2.981	-0.053	-0.243	0
738	Vento pressione	2.13	0	-0.53	-0.113	2.981	0	-0.53	-0.113
738	Vento depressione	2.13	0	0.928	0.197	2.981	0	0.928	0.197
738	Pesi strutturali	2.981	-0.019	-0.088	0	3.298	-0.02	-0.093	0
738	Permanenti portati	2.981	-0.053	-0.243	0	3.298	-0.055	-0.255	0
738	Neve	2.981	-0.053	-0.243	0	3.298	-0.055	-0.255	0
738	Vento pressione	2.981	0	-0.53	-0.113	3.298	0	-0.556	-0.118
738	Vento depressione	2.981	0	0.928	0.197	3.298	0	0.974	0.207
738	Pesi strutturali	3.298	-0.019	-0.088	0	3.414	-0.019	-0.087	0
738	Permanenti portati	3.298	-0.053	-0.243	0	3.414	-0.052	-0.239	0
738	Neve	3.298	-0.053	-0.243	0	3.414	-0.052	-0.239	0
738	Vento pressione	3.298	0	-0.53	-0.113	3.414	0	-0.522	-0.111
738	Vento depressione	3.298	0	0.928	0.197	3.414	0	0.914	0.195
738	Pesi strutturali	3.414	-0.019	-0.087	0	3.503	-0.019	-0.088	0
738	Permanenti portati	3.414	-0.052	-0.239	0	3.503	-0.053	-0.243	0
738	Neve	3.414	-0.052	-0.239	0	3.503	-0.053	-0.243	0
738	Vento pressione	3.414	0	-0.522	-0.111	3.503	0	-0.53	-0.113
738	Vento depressione	3.414	0	0.914	0.195	3.503	0	0.928	0.197
738	Pesi strutturali	3.503	-0.019	-0.088	0	3.803	-0.019	-0.088	0
738	Permanenti portati	3.503	-0.053	-0.243	0	3.803	-0.053	-0.243	0
738	Neve	3.503	-0.053	-0.243	0	3.803	-0.053	-0.243	0
738	Vento pressione	3.503	0	-0.53	-0.113	3.803	0	-0.53	-0.113
738	Vento depressione	3.503	0	0.928	0.197	3.803	0	0.928	0.197
738	Pesi strutturali	3.803	-0.019	-0.088	0	3.823	-0.019	-0.087	0
738	Permanenti portati	3.803	-0.053	-0.243	0	3.823	-0.052	-0.239	0
738	Neve	3.803	-0.053	-0.243	0	3.823	-0.052	-0.239	0
738	Vento pressione	3.803	0	-0.53	-0.113	3.823	0	-0.522	-0.111
738	Vento depressione	3.803	0	0.928	0.197	3.823	0	0.914	0.195
738	Pesi strutturali	3.823	-0.019	-0.087	0	3.89	-0.019	-0.088	0
738	Permanenti portati	3.823	-0.052	-0.239	0	3.89	-0.053	-0.243	0
738	Neve	3.823	-0.052	-0.239	0	3.89	-0.053	-0.243	0
738	Vento pressione	3.823	0	-0.522	-0.111	3.89	0	-0.53	-0.113
738	Vento depressione	3.823	0	0.914	0.195	3.89	0	0.928	0.197
738	Pesi strutturali	3.89	-0.019	-0.088	0	3.984	-0.019	-0.088	0
738	Permanenti portati	3.89	-0.053	-0.243	0	3.984	-0.053	-0.243	0
738	Neve	3.89	-0.053	-0.243	0	3.984	-0.053	-0.243	0
738	Vento pressione	3.89	0	-0.53	-0.113	3.984	0	-0.53	-0.113
738	Vento depressione	3.89	0	0.928	0.197	3.984	0	0.928	0.197
738	Pesi strutturali	3.984	-0.019	-0.088	0	4.071	-0.019	-0.086	0
738	Permanenti portati	3.984	-0.053	-0.243	0	4.071	-0.052	-0.237	0
738	Neve	3.984	-0.053	-0.243	0	4.071	-0.052	-0.237	0
738	Vento pressione	3.984	0	-0.53	-0.113	4.071	0	-0.518	-0.11
738	Vento depressione	3.984	0	0.928	0.197	4.071	0	0.906	0.193
738	Pesi strutturali	4.071	-0.019	-0.088	0	4.338	-0.019	-0.088	0
738	Permanenti portati	4.071	-0.053	-0.243	0	4.338	-0.053	-0.243	0
738	Neve	4.071	-0.053	-0.243	0	4.338	-0.053	-0.243	0
738	Vento pressione	4.071	0	-0.53	-0.113	4.338	0	-0.53	-0.113
738	Vento depressione	4.071	0	0.928	0.197	4.338	0	0.928	0.197
738	Pesi strutturali	4.338	-0.019	-0.088	0	5.107	-0.02	-0.093	0
738	Permanenti portati	4.338	-0.053	-0.243	0	5.107	-0.055	-0.255	0
738	Neve	4.338	-0.053	-0.243	0	5.107	-0.055	-0.255	0
738	Vento pressione	4.338	0	-0.53	-0.113	5.107	0	-0.556	-0.118
738	Vento depressione	4.338	0	0.928	0.197	5.107	0	0.974	0.207
738	Pesi strutturali	5.107	-0.019	-0.088	0	5.16	-0.019	-0.088	0
738	Permanenti portati	5.107	-0.053	-0.243	0	5.16	-0.053	-0.243	0
738	Neve	5.107	-0.053	-0.243	0	5.16	-0.053	-0.243	0
738	Vento pressione	5.107	0	-0.53	-0.113	5.16	0	-0.53	-0.113
738	Vento depressione	5.107	0	0.928	0.197	5.16	0	0.928	0.197
738	Pesi strutturali	5.16	-0.019	-0.088	0	5.223	-0.019	-0.087	0
738	Permanenti portati	5.16	-0.053	-0.243	0	5.223	-0.052	-0.239	0
738	Neve	5.16	-0.053	-0.243	0	5.223	-0.052	-0.239	0
738	Vento pressione	5.16	0	-0.53	-0.113	5.223	0	-0.522	-0.111
738	Vento depressione	5.16	0	0.928	0.197	5.223	0	0.914	0.195
738	Pesi strutturali	5.223	-0.019	-0.087	0	5.247	-0.019	-0.088	0
738	Permanenti portati	5.223	-0.052	-0.239	0	5.247	-0.053	-0.243	0
738	Neve	5.223	-0.052	-0.239	0	5.247	-0.053	-0.243	0
738	Vento pressione	5.223	0	-0.522	-0.111	5.247	0	-0.53	-0.113
738	Vento depressione	5.223	0	0.914	0.195	5.247	0	0.928	0.197
738	Pesi strutturali	5.247	-0.019	-0.088	0	5.283	-0.019	-0.09	0
738	Permanenti portati	5.247	-0.053	-0.243	0	5.283	-0.054	-0.246	0
738	Neve	5.247	-0.053	-0.243	0	5.283	-0.054	-0.246	0
738	Vento pressione	5.247	0	-0.53	-0.113	5.283	0	-0.538	-0.114
738	Vento depressione	5.247	0	0.928	0.197	5.283	0	0.941	0.2
738	Pesi strutturali	5.283	-0.019	-0.09	0	5.325	-0.019	-0.088	0
738	Permanenti portati	5.283	-0.054	-0.246	0	5.325	-0.053	-0.243	0
738	Neve	5.283	-0.054	-0.246	0	5.325	-0.053	-0.243	0
738	Vento pressione	5.283	0	-0.538	-0.114	5.325	0	-0.53	-0.113
738	Vento depressione	5.283	0	0.941	0.2	5.325	0	0.928	0.197
738	Pesi strutturali	5.325	-0.019	-0.088	0	5.428	-0.019	-0.088	0
738	Permanenti portati	5.325	-0.053	-0.243	0	5.428	-0.053	-0.243	0
738	Neve	5.325	-0.053	-0.243	0	5.428	-0.053	-0.243	0
738	Vento pressione	5.325	0	-0.53	-0.113	5.428	0	-0.53	-0.113
738	Vento depressione	5.325	0	0.928	0.197	5.428	0	0.928	0.197
739	Pesi strutturali	0	-0.019	-0.088	0	0.102	-0.019	-0.088	0
739	Permanenti portati	0	-0.053	-0.243	0	0.102	-0.053	-0.243	0
739	Neve	0	-0.053	-0.243	0	0.102	-0.053	-0.243	0
739	Vento pressione	0	0	-0.53	0.113	0.102	0	-0.53	0.113
739	Vento depressione	0	0	0.928	-0.197	0.102	0	0.928	-0.197
739	Pesi strutturali	0.102	-0.019	-0.088	0	0.145	-0.019	-0.09	0
739	Permanenti portati	0.102	-0.053	-0.243	0	0.145	-0.054	-0.246	0
739	Neve	0.102	-0.053	-0.243	0	0.145	-0.054	-0.246	0

Indice asta	Condizione	Posizione iniziale	F1 iniziale	F2 iniziale	F3 iniziale	Posizione finale	F1 finale	F2 finale	F3 finale
739	Vento pressione	0.102	0	-0.53	0.113	0.145	0	-0.538	0.114
739	Vento depressione	0.102	0	0.928	-0.197	0.145	0	0.941	-0.2
739	Pesi strutturali	0.145	-0.019	-0.09	0	0.181	-0.019	-0.088	0
739	Permanenti portati	0.145	-0.054	-0.246	0	0.181	-0.053	-0.243	0
739	Neve	0.145	-0.054	-0.246	0	0.181	-0.053	-0.243	0
739	Vento pressione	0.145	0	-0.538	0.114	0.181	0	-0.53	0.113
739	Vento depressione	0.145	0	0.941	-0.2	0.181	0	0.928	-0.197
739	Pesi strutturali	0.181	-0.019	-0.088	0	0.205	-0.019	-0.087	0
739	Permanenti portati	0.181	-0.053	-0.243	0	0.205	-0.052	-0.239	0
739	Neve	0.181	-0.053	-0.243	0	0.205	-0.052	-0.239	0
739	Vento pressione	0.181	0	-0.53	0.113	0.205	0	-0.522	0.111
739	Vento depressione	0.181	0	0.928	-0.197	0.205	0	0.914	-0.195
739	Pesi strutturali	0.205	-0.019	-0.087	0	0.268	-0.019	-0.088	0
739	Permanenti portati	0.205	-0.052	-0.239	0	0.268	-0.053	-0.243	0
739	Neve	0.205	-0.052	-0.239	0	0.268	-0.053	-0.243	0
739	Vento pressione	0.205	0	-0.522	0.111	0.268	0	-0.53	0.113
739	Vento depressione	0.205	0	0.914	-0.195	0.268	0	0.928	-0.197
739	Pesi strutturali	0.268	-0.019	-0.088	0	1.538	-0.019	-0.088	0
739	Permanenti portati	0.268	-0.053	-0.243	0	1.538	-0.053	-0.243	0
739	Neve	0.268	-0.053	-0.243	0	1.538	-0.053	-0.243	0
739	Vento pressione	0.268	0	-0.53	0.113	1.538	0	-0.53	0.113
739	Vento depressione	0.268	0	0.928	-0.197	1.538	0	0.928	-0.197
739	Pesi strutturali	1.538	-0.019	-0.088	0	1.604	-0.019	-0.087	0
739	Permanenti portati	1.538	-0.053	-0.243	0	1.604	-0.052	-0.239	0
739	Neve	1.538	-0.053	-0.243	0	1.604	-0.052	-0.239	0
739	Vento pressione	1.538	0	-0.53	0.113	1.604	0	-0.522	0.111
739	Vento depressione	1.538	0	0.928	-0.197	1.604	0	0.914	-0.195
739	Pesi strutturali	1.604	-0.019	-0.087	0	1.625	-0.019	-0.088	0
739	Permanenti portati	1.604	-0.052	-0.239	0	1.625	-0.053	-0.243	0
739	Neve	1.604	-0.052	-0.239	0	1.625	-0.053	-0.243	0
739	Vento pressione	1.604	0	-0.522	0.111	1.625	0	-0.53	0.113
739	Vento depressione	1.604	0	0.914	-0.195	1.625	0	0.928	-0.197
739	Pesi strutturali	1.625	-0.019	-0.088	0	1.925	-0.019	-0.088	0
739	Permanenti portati	1.625	-0.053	-0.243	0	1.925	-0.053	-0.243	0
739	Neve	1.625	-0.053	-0.243	0	1.925	-0.053	-0.243	0
739	Vento pressione	1.625	0	-0.53	0.113	1.925	0	-0.53	0.113
739	Vento depressione	1.625	0	0.928	-0.197	1.925	0	0.928	-0.197
739	Pesi strutturali	1.925	-0.019	-0.088	0	2.014	-0.019	-0.087	0
739	Permanenti portati	1.925	-0.053	-0.243	0	2.014	-0.052	-0.239	0
739	Neve	1.925	-0.053	-0.243	0	2.014	-0.052	-0.239	0
739	Vento pressione	1.925	0	-0.53	0.113	2.014	0	-0.522	0.111
739	Vento depressione	1.925	0	0.928	-0.197	2.014	0	0.914	-0.195
739	Pesi strutturali	2.014	-0.019	-0.087	0	2.13	-0.019	-0.088	0
739	Permanenti portati	2.014	-0.052	-0.239	0	2.13	-0.053	-0.243	0
739	Neve	2.014	-0.052	-0.239	0	2.13	-0.053	-0.243	0
739	Vento pressione	2.014	0	-0.522	0.111	2.13	0	-0.53	0.113
739	Vento depressione	2.014	0	0.914	-0.195	2.13	0	0.928	-0.197
739	Pesi strutturali	2.13	-0.019	-0.088	0	2.981	-0.019	-0.088	0
739	Permanenti portati	2.13	-0.053	-0.243	0	2.981	-0.053	-0.243	0
739	Neve	2.13	-0.053	-0.243	0	2.981	-0.053	-0.243	0
739	Vento pressione	2.13	0	-0.53	0.113	2.981	0	-0.53	0.113
739	Vento depressione	2.13	0	0.928	-0.197	2.981	0	0.928	-0.197
739	Pesi strutturali	2.981	-0.019	-0.088	0	3.298	-0.02	-0.093	0
739	Permanenti portati	2.981	-0.053	-0.243	0	3.298	-0.055	-0.255	0
739	Neve	2.981	-0.053	-0.243	0	3.298	-0.055	-0.255	0
739	Vento pressione	2.981	0	-0.53	0.113	3.298	0	-0.556	0.118
739	Vento depressione	2.981	0	0.928	-0.197	3.298	0	0.974	-0.207
739	Pesi strutturali	3.298	-0.019	-0.088	0	3.414	-0.019	-0.087	0
739	Permanenti portati	3.298	-0.053	-0.243	0	3.414	-0.052	-0.239	0
739	Neve	3.298	-0.053	-0.243	0	3.414	-0.052	-0.239	0
739	Vento pressione	3.298	0	-0.53	0.113	3.414	0	-0.522	0.111
739	Vento depressione	3.298	0	0.928	-0.197	3.414	0	0.914	-0.195
739	Pesi strutturali	3.414	-0.019	-0.087	0	3.503	-0.019	-0.088	0
739	Permanenti portati	3.414	-0.052	-0.239	0	3.503	-0.053	-0.243	0
739	Neve	3.414	-0.052	-0.239	0	3.503	-0.053	-0.243	0
739	Vento pressione	3.414	0	-0.522	0.111	3.503	0	-0.53	0.113
739	Vento depressione	3.414	0	0.914	-0.195	3.503	0	0.928	-0.197
739	Pesi strutturali	3.503	-0.019	-0.088	0	3.803	-0.019	-0.088	0
739	Permanenti portati	3.503	-0.053	-0.243	0	3.803	-0.053	-0.243	0
739	Neve	3.503	-0.053	-0.243	0	3.803	-0.053	-0.243	0
739	Vento pressione	3.503	0	-0.53	0.113	3.803	0	-0.53	0.113
739	Vento depressione	3.503	0	0.928	-0.197	3.803	0	0.928	-0.197
739	Pesi strutturali	3.803	-0.019	-0.088	0	3.823	-0.019	-0.087	0
739	Permanenti portati	3.803	-0.053	-0.243	0	3.823	-0.052	-0.239	0
739	Neve	3.803	-0.053	-0.243	0	3.823	-0.052	-0.239	0
739	Vento pressione	3.803	0	-0.53	0.113	3.823	0	-0.522	0.111
739	Vento depressione	3.803	0	0.928	-0.197	3.823	0	0.914	-0.195
739	Pesi strutturali	3.823	-0.019	-0.087	0	3.89	-0.019	-0.088	0
739	Permanenti portati	3.823	-0.052	-0.239	0	3.89	-0.053	-0.243	0
739	Neve	3.823	-0.052	-0.239	0	3.89	-0.053	-0.243	0
739	Vento pressione	3.823	0	-0.522	0.111	3.89	0	-0.53	0.113
739	Vento depressione	3.823	0	0.914	-0.195	3.89	0	0.928	-0.197
739	Pesi strutturali	3.89	-0.019	-0.088	0	3.984	-0.019	-0.088	0
739	Permanenti portati	3.89	-0.053	-0.243	0	3.984	-0.053	-0.243	0
739	Neve	3.89	-0.053	-0.243	0	3.984	-0.053	-0.243	0
739	Vento pressione	3.89	0	-0.53	0.113	3.984	0	-0.53	0.113
739	Vento depressione	3.89	0	0.928	-0.197	3.984	0	0.928	-0.197
739	Pesi strutturali	3.984	-0.019	-0.088	0	4.071	-0.019	-0.086	0
739	Permanenti portati	3.984	-0.053	-0.243	0	4.071	-0.052	-0.237	0
739	Neve	3.984	-0.053	-0.243	0	4.071	-0.052	-0.237	0
739	Vento pressione	3.984	0	-0.53	0.113	4.071	0	-0.518	0.11
739	Vento depressione	3.984	0	0.928	-0.197	4.071	0	0.906	-0.193
739	Pesi strutturali	4.071	-0.019	-0.088	0	4.338	-0.019	-0.088	0
739	Permanenti portati	4.071	-0.053	-0.243	0	4.338	-0.053	-0.243	0
739	Neve	4.071	-0.053	-0.243	0	4.338	-0.053	-0.243	0
739	Vento pressione	4.071	0	-0.53	0.113	4.338	0	-0.53	0.113
739	Vento depressione	4.071	0	0.928	-0.197	4.338	0	0.928	-0.197
739	Pesi strutturali	4.338	-0.019	-0.088	0	5.107	-0.02	-0.093	0

Indice asta	Condizione	Posizione iniziale	F1 iniziale	F2 iniziale	F3 iniziale	Posizione finale	F1 finale	F2 finale	F3 finale
739	Permanenti portati	4.338	-0.053	-0.243	0	5.107	-0.055	-0.255	0
739	Neve	4.338	-0.053	-0.243	0	5.107	-0.055	-0.255	0
739	Vento pressione	4.338	0	-0.53	0.113	5.107	0	-0.556	0.118
739	Vento depressione	4.338	0	0.928	-0.197	5.107	0	0.974	-0.207
739	Pesi strutturali	5.107	-0.019	-0.088	0	5.16	-0.019	-0.088	0
739	Permanenti portati	5.107	-0.053	-0.243	0	5.16	-0.053	-0.243	0
739	Neve	5.107	-0.053	-0.243	0	5.16	-0.053	-0.243	0
739	Vento pressione	5.107	0	-0.53	0.113	5.16	0	-0.53	0.113
739	Vento depressione	5.107	0	0.928	-0.197	5.16	0	0.928	-0.197
739	Pesi strutturali	5.16	-0.019	-0.088	0	5.223	-0.019	-0.087	0
739	Permanenti portati	5.16	-0.053	-0.243	0	5.223	-0.052	-0.239	0
739	Neve	5.16	-0.053	-0.243	0	5.223	-0.052	-0.239	0
739	Vento pressione	5.16	0	-0.53	0.113	5.223	0	-0.522	0.111
739	Vento depressione	5.16	0	0.928	-0.197	5.223	0	0.914	-0.195
739	Pesi strutturali	5.223	-0.019	-0.087	0	5.247	-0.019	-0.088	0
739	Permanenti portati	5.223	-0.052	-0.239	0	5.247	-0.053	-0.243	0
739	Neve	5.223	-0.052	-0.239	0	5.247	-0.053	-0.243	0
739	Vento pressione	5.223	0	-0.522	0.111	5.247	0	-0.53	0.113
739	Vento depressione	5.223	0	0.914	-0.195	5.247	0	0.928	-0.197
739	Pesi strutturali	5.247	-0.019	-0.088	0	5.283	-0.019	-0.088	0
739	Permanenti portati	5.247	-0.053	-0.243	0	5.283	-0.053	-0.243	0
739	Neve	5.247	-0.053	-0.243	0	5.283	-0.053	-0.243	0
739	Vento pressione	5.247	0	-0.53	0.113	5.283	0	-0.53	0.113
739	Vento depressione	5.247	0	0.928	-0.197	5.283	0	0.928	-0.197
739	Pesi strutturali	5.283	-0.02	-0.091	0	5.312	-0.019	-0.088	0
739	Permanenti portati	5.283	-0.054	-0.249	0	5.312	-0.053	-0.243	0
739	Neve	5.283	-0.054	-0.249	0	5.312	-0.053	-0.243	0
739	Vento pressione	5.283	0	-0.544	0.116	5.312	0	-0.53	0.113
739	Vento depressione	5.283	0	0.953	-0.203	5.312	0	0.928	-0.197
739	Pesi strutturali	5.312	-0.019	-0.088	0	5.428	-0.019	-0.088	0
739	Permanenti portati	5.312	-0.053	-0.243	0	5.428	-0.053	-0.243	0
739	Neve	5.312	-0.053	-0.243	0	5.428	-0.053	-0.243	0
739	Vento pressione	5.312	0	-0.53	0.113	5.428	0	-0.53	0.113
739	Vento depressione	5.312	0	0.928	-0.197	5.428	0	0.928	-0.197
740	Pesi strutturali	0	-0.018	-0.074	0	0.137	-0.018	-0.074	0
740	Permanenti portati	0	-0.05	-0.203	0	0.137	-0.05	-0.203	0
740	Neve	0	-0.05	-0.203	0	0.137	-0.05	-0.203	0
740	Vento pressione	0	0	-0.45	-0.081	0.137	0	-0.45	-0.081
740	Vento depressione	0	0	0.787	0.141	0.137	0	0.787	0.141
740	Pesi strutturali	0.137	-0.018	-0.073	0	0.172	-0.018	-0.074	0
740	Permanenti portati	0.137	-0.049	-0.201	0	0.172	-0.05	-0.203	0
740	Neve	0.137	-0.049	-0.201	0	0.172	-0.05	-0.203	0
740	Vento pressione	0.137	0	-0.444	-0.08	0.172	0	-0.45	-0.081
740	Vento depressione	0.137	0	0.777	0.139	0.172	0	0.787	0.141
740	Pesi strutturali	0.172	-0.018	-0.074	0	0.214	-0.018	-0.074	0
740	Permanenti portati	0.172	-0.05	-0.203	0	0.214	-0.05	-0.205	0
740	Neve	0.172	-0.05	-0.203	0	0.214	-0.05	-0.205	0
740	Vento pressione	0.172	0	-0.45	-0.081	0.214	0	-0.452	-0.081
740	Vento depressione	0.172	0	0.787	0.141	0.214	0	0.792	0.142
740	Pesi strutturali	0.214	-0.018	-0.074	0	0.243	-0.018	-0.074	0
740	Permanenti portati	0.214	-0.05	-0.205	0	0.243	-0.05	-0.203	0
740	Neve	0.214	-0.05	-0.205	0	0.243	-0.05	-0.203	0
740	Vento pressione	0.214	0	-0.452	-0.081	0.243	0	-0.45	-0.081
740	Vento depressione	0.214	0	0.792	0.142	0.243	0	0.787	0.141
740	Pesi strutturali	0.243	-0.018	-0.074	0	0.38	-0.018	-0.074	0
740	Permanenti portati	0.243	-0.05	-0.203	0	0.38	-0.05	-0.203	0
740	Neve	0.243	-0.05	-0.203	0	0.38	-0.05	-0.203	0
740	Vento pressione	0.243	0	-0.45	-0.081	0.38	0	-0.45	-0.081
740	Vento depressione	0.243	0	0.787	0.141	0.38	0	0.787	0.141
740	Pesi strutturali	0.38	-0.018	-0.074	0	1.292	-0.019	-0.079	0
740	Permanenti portati	0.38	-0.05	-0.203	0	1.292	-0.054	-0.218	0
740	Neve	0.38	-0.05	-0.203	0	1.292	-0.054	-0.218	0
740	Vento pressione	0.38	0	-0.45	-0.081	1.292	0	-0.481	-0.086
740	Vento depressione	0.38	0	0.787	0.141	1.292	0	0.842	0.151
740	Pesi strutturali	1.292	-0.018	-0.074	0	1.395	-0.018	-0.074	0
740	Permanenti portati	1.292	-0.05	-0.203	0	1.395	-0.05	-0.205	0
740	Neve	1.292	-0.05	-0.203	0	1.395	-0.05	-0.205	0
740	Vento pressione	1.292	0	-0.45	-0.081	1.395	0	-0.452	-0.081
740	Vento depressione	1.292	0	0.787	0.141	1.395	0	0.792	0.142
740	Pesi strutturali	1.395	-0.018	-0.074	0	1.506	-0.018	-0.074	0
740	Permanenti portati	1.395	-0.05	-0.205	0	1.506	-0.05	-0.203	0
740	Neve	1.395	-0.05	-0.205	0	1.506	-0.05	-0.203	0
740	Vento pressione	1.395	0	-0.452	-0.081	1.506	0	-0.45	-0.081
740	Vento depressione	1.395	0	0.792	0.142	1.506	0	0.787	0.141
740	Pesi strutturali	1.506	-0.018	-0.074	0	1.765	-0.018	-0.074	0
740	Permanenti portati	1.506	-0.05	-0.203	0	1.765	-0.05	-0.203	0
740	Neve	1.506	-0.05	-0.203	0	1.765	-0.05	-0.203	0
740	Vento pressione	1.506	0	-0.45	-0.081	1.765	0	-0.45	-0.081
740	Vento depressione	1.506	0	0.787	0.141	1.765	0	0.787	0.141
740	Pesi strutturali	1.765	-0.018	-0.074	0	1.824	-0.018	-0.074	0
740	Permanenti portati	1.765	-0.05	-0.203	0	1.824	-0.05	-0.205	0
740	Neve	1.765	-0.05	-0.203	0	1.824	-0.05	-0.205	0
740	Vento pressione	1.765	0	-0.45	-0.081	1.824	0	-0.452	-0.081
740	Vento depressione	1.765	0	0.787	0.141	1.824	0	0.792	0.142
740	Pesi strutturali	1.824	-0.018	-0.074	0	2.04	-0.018	-0.074	0
740	Permanenti portati	1.824	-0.05	-0.205	0	2.04	-0.05	-0.203	0
740	Neve	1.824	-0.05	-0.205	0	2.04	-0.05	-0.203	0
740	Vento pressione	1.824	0	-0.452	-0.081	2.04	0	-0.449	-0.081
740	Vento depressione	1.824	0	0.792	0.142	2.04	0	0.787	0.141
740	Pesi strutturali	2.04	-0.018	-0.074	0	2.526	-0.018	-0.074	0
740	Permanenti portati	2.04	-0.05	-0.203	0	2.526	-0.05	-0.203	0
740	Neve	2.04	-0.05	-0.203	0	2.526	-0.05	-0.203	0
740	Vento pressione	2.04	0	-0.449	-0.081	2.526	0	-0.45	-0.081
740	Vento depressione	2.04	0	0.787	0.141	2.526	0	0.787	0.141
740	Pesi strutturali	2.526	-0.018	-0.074	0	2.901	-0.019	-0.079	0
740	Permanenti portati	2.526	-0.05	-0.203	0	2.901	-0.054	-0.218	0
740	Neve	2.526	-0.05	-0.203	0	2.901	-0.054	-0.218	0
740	Vento pressione	2.526	0	-0.45	-0.081	2.901	0	-0.481	-0.086

Indice asta	Condizione	Posizione iniziale	F1 iniziale	F2 iniziale	F3 iniziale	Posizione finale	F1 finale	F2 finale	F3 finale
740	Vento depressione	2.526	0	0.787	0.141	2.901	0	0.842	0.151
740	Pesi strutturali	2.901	-0.018	-0.074	0	3.004	-0.018	-0.074	0
740	Permanenti portati	2.901	-0.05	-0.203	0	3.004	-0.05	-0.205	0
740	Neve	2.901	-0.05	-0.203	0	3.004	-0.05	-0.205	0
740	Vento pressione	2.901	0	-0.45	-0.081	3.004	0	-0.452	-0.081
740	Vento depressione	2.901	0	0.787	0.141	3.004	0	0.792	0.142
740	Pesi strutturali	3.004	-0.018	-0.074	0	3.115	-0.018	-0.074	0
740	Permanenti portati	3.004	-0.05	-0.205	0	3.115	-0.05	-0.203	0
740	Neve	3.004	-0.05	-0.205	0	3.115	-0.05	-0.203	0
740	Vento pressione	3.004	0	-0.452	-0.081	3.115	0	-0.45	-0.081
740	Vento depressione	3.004	0	0.792	0.142	3.115	0	0.787	0.141
740	Pesi strutturali	3.115	-0.018	-0.074	0	3.321	-0.018	-0.074	0
740	Permanenti portati	3.115	-0.05	-0.203	0	3.321	-0.05	-0.203	0
740	Neve	3.115	-0.05	-0.203	0	3.321	-0.05	-0.203	0
740	Vento pressione	3.115	0	-0.45	-0.081	3.321	0	-0.45	-0.081
740	Vento depressione	3.115	0	0.787	0.141	3.321	0	0.787	0.141
740	Pesi strutturali	3.321	-0.018	-0.074	0	3.433	-0.018	-0.074	0
740	Permanenti portati	3.321	-0.05	-0.203	0	3.433	-0.05	-0.205	0
740	Neve	3.321	-0.05	-0.203	0	3.433	-0.05	-0.205	0
740	Vento pressione	3.321	0	-0.45	-0.081	3.433	0	-0.452	-0.081
740	Vento depressione	3.321	0	0.787	0.141	3.433	0	0.792	0.142
740	Pesi strutturali	3.433	-0.018	-0.074	0	3.536	-0.018	-0.074	0
740	Permanenti portati	3.433	-0.05	-0.205	0	3.536	-0.05	-0.203	0
740	Neve	3.433	-0.05	-0.205	0	3.536	-0.05	-0.203	0
740	Vento pressione	3.433	0	-0.452	-0.081	3.536	0	-0.45	-0.081
740	Vento depressione	3.433	0	0.792	0.142	3.536	0	0.787	0.141
740	Pesi strutturali	3.536	-0.018	-0.074	0	4.534	-0.018	-0.074	0
740	Permanenti portati	3.536	-0.05	-0.203	0	4.534	-0.05	-0.203	0
740	Neve	3.536	-0.05	-0.203	0	4.534	-0.05	-0.203	0
740	Vento pressione	3.536	0	-0.45	-0.081	4.534	0	-0.45	-0.081
740	Vento depressione	3.536	0	0.787	0.141	4.534	0	0.787	0.141
740	Pesi strutturali	4.534	-0.018	-0.074	0	4.613	-0.018	-0.074	0
740	Permanenti portati	4.534	-0.05	-0.203	0	4.613	-0.05	-0.205	0
740	Neve	4.534	-0.05	-0.203	0	4.613	-0.05	-0.205	0
740	Vento pressione	4.534	0	-0.45	-0.081	4.613	0	-0.452	-0.081
740	Vento depressione	4.534	0	0.787	0.141	4.613	0	0.792	0.142
740	Pesi strutturali	4.613	-0.018	-0.074	0	4.671	-0.018	-0.074	0
740	Permanenti portati	4.613	-0.05	-0.205	0	4.671	-0.05	-0.203	0
740	Neve	4.613	-0.05	-0.205	0	4.671	-0.05	-0.203	0
740	Vento pressione	4.613	0	-0.452	-0.081	4.671	0	-0.45	-0.081
740	Vento depressione	4.613	0	0.792	0.142	4.671	0	0.787	0.141
740	Pesi strutturali	4.671	-0.018	-0.074	0	4.931	-0.018	-0.074	0
740	Permanenti portati	4.671	-0.05	-0.203	0	4.931	-0.05	-0.203	0
740	Neve	4.671	-0.05	-0.203	0	4.931	-0.05	-0.203	0
740	Vento pressione	4.671	0	-0.45	-0.081	4.931	0	-0.45	-0.081
740	Vento depressione	4.671	0	0.787	0.141	4.931	0	0.787	0.141
740	Pesi strutturali	4.931	-0.018	-0.074	0	5.042	-0.018	-0.074	0
740	Permanenti portati	4.931	-0.05	-0.203	0	5.042	-0.05	-0.205	0
740	Neve	4.931	-0.05	-0.203	0	5.042	-0.05	-0.205	0
740	Vento pressione	4.931	0	-0.45	-0.081	5.042	0	-0.452	-0.081
740	Vento depressione	4.931	0	0.787	0.141	5.042	0	0.792	0.142
740	Pesi strutturali	5.042	-0.018	-0.074	0	5.145	-0.018	-0.074	0
740	Permanenti portati	5.042	-0.05	-0.205	0	5.145	-0.05	-0.203	0
740	Neve	5.042	-0.05	-0.205	0	5.145	-0.05	-0.203	0
740	Vento pressione	5.042	0	-0.452	-0.081	5.145	0	-0.45	-0.081
740	Vento depressione	5.042	0	0.792	0.142	5.145	0	0.787	0.141
740	Pesi strutturali	5.145	-0.018	-0.074	0	6.057	-0.019	-0.076	0
740	Permanenti portati	5.145	-0.05	-0.203	0	6.057	-0.052	-0.21	0
740	Neve	5.145	-0.05	-0.203	0	6.057	-0.052	-0.21	0
740	Vento pressione	5.145	0	-0.45	-0.081	6.057	0	-0.464	-0.083
740	Vento depressione	5.145	0	0.787	0.141	6.057	0	0.812	0.146
740	Pesi strutturali	6.057	-0.018	-0.074	0	6.194	-0.018	-0.074	0
740	Permanenti portati	6.057	-0.05	-0.203	0	6.194	-0.05	-0.203	0
740	Neve	6.057	-0.05	-0.203	0	6.194	-0.05	-0.203	0
740	Vento pressione	6.057	0	-0.45	-0.081	6.194	0	-0.45	-0.081
740	Vento depressione	6.057	0	0.787	0.141	6.194	0	0.787	0.141
740	Pesi strutturali	6.194	-0.018	-0.074	0	6.222	-0.018	-0.074	0
740	Permanenti portati	6.194	-0.05	-0.203	0	6.222	-0.05	-0.205	0
740	Neve	6.194	-0.05	-0.203	0	6.222	-0.05	-0.205	0
740	Vento pressione	6.194	0	-0.45	-0.081	6.222	0	-0.452	-0.081
740	Vento depressione	6.194	0	0.787	0.141	6.222	0	0.792	0.142
740	Pesi strutturali	6.222	-0.018	-0.074	0	6.265	-0.018	-0.074	0
740	Permanenti portati	6.222	-0.05	-0.205	0	6.265	-0.05	-0.203	0
740	Neve	6.222	-0.05	-0.205	0	6.265	-0.05	-0.203	0
740	Vento pressione	6.222	0	-0.452	-0.081	6.265	0	-0.45	-0.081
740	Vento depressione	6.222	0	0.792	0.142	6.265	0	0.787	0.141
740	Pesi strutturali	6.265	-0.018	-0.074	0	6.437	-0.018	-0.074	0
740	Permanenti portati	6.265	-0.05	-0.203	0	6.437	-0.05	-0.203	0
740	Neve	6.265	-0.05	-0.203	0	6.437	-0.05	-0.203	0
740	Vento pressione	6.265	0	-0.45	-0.081	6.437	0	-0.45	-0.081
740	Vento depressione	6.265	0	0.787	0.141	6.437	0	0.787	0.141
1091	Pesi strutturali	0	-0.019	-0.088	0	0.145	-0.019	-0.088	0
1091	Permanenti portati	0	-0.053	-0.243	0	0.145	-0.053	-0.243	0
1091	Neve	0	-0.053	-0.243	0	0.145	-0.053	-0.243	0
1091	Vento pressione	0	0	-0.53	0.113	0.145	0	-0.53	0.113
1091	Vento depressione	0	0	0.928	-0.197	0.145	0	0.928	-0.197
1091	Pesi strutturali	0.145	-0.019	-0.088	0	0.205	-0.019	-0.087	0
1091	Permanenti portati	0.145	-0.053	-0.243	0	0.205	-0.052	-0.239	0
1091	Neve	0.145	-0.053	-0.243	0	0.205	-0.052	-0.239	0
1091	Vento pressione	0.145	0	-0.53	0.113	0.205	0	-0.522	0.111
1091	Vento depressione	0.145	0	0.928	-0.197	0.205	0	0.914	-0.195
1091	Pesi strutturali	0.205	-0.019	-0.087	0	0.241	-0.019	-0.089	0
1091	Permanenti portati	0.205	-0.052	-0.239	0	0.241	-0.053	-0.244	0
1091	Neve	0.205	-0.052	-0.239	0	0.241	-0.053	-0.244	0
1091	Vento pressione	0.205	0	-0.522	0.111	0.241	0	-0.533	0.113
1091	Vento depressione	0.205	0	0.914	-0.195	0.241	0	0.933	-0.199
1091	Pesi strutturali	0.241	-0.019	-0.089	0	0.32	-0.019	-0.088	0
1091	Permanenti portati	0.241	-0.053	-0.244	0	0.32	-0.053	-0.243	0

Indice asta	Condizione	Posizione iniziale	F1 iniziale	F2 iniziale	F3 iniziale	Posizione finale	F1 finale	F2 finale	F3 finale
1091	Neve	0.241	-0.053	-0.244	0	0.32	-0.053	-0.243	0
1091	Vento pressione	0.241	0	-0.533	0.113	0.32	0	-0.53	0.113
1091	Vento depressione	0.241	0	0.933	-0.199	0.32	0	0.928	-0.197
1091	Pesi strutturali	0.32	-0.019	-0.088	0	0.396	-0.019	-0.089	0
1091	Permanenti portati	0.32	-0.053	-0.243	0	0.396	-0.053	-0.245	0
1091	Neve	0.32	-0.053	-0.243	0	0.396	-0.053	-0.245	0
1091	Vento pressione	0.32	0	-0.53	0.113	0.396	0	-0.534	0.114
1091	Vento depressione	0.32	0	0.928	-0.197	0.396	0	0.935	-0.199
1091	Pesi strutturali	0.396	-0.019	-0.089	0	1.489	-0.02	-0.093	0
1091	Permanenti portati	0.396	-0.053	-0.245	0	1.489	-0.055	-0.255	0
1091	Neve	0.396	-0.053	-0.245	0	1.489	-0.055	-0.255	0
1091	Vento pressione	0.396	0	-0.534	0.114	1.489	0	-0.556	0.118
1091	Vento depressione	0.396	0	0.935	-0.199	1.489	0	0.974	-0.207
1091	Pesi strutturali	1.489	-0.019	-0.088	0	1.604	-0.019	-0.087	0
1091	Permanenti portati	1.489	-0.053	-0.243	0	1.604	-0.052	-0.239	0
1091	Neve	1.489	-0.053	-0.243	0	1.604	-0.052	-0.239	0
1091	Vento pressione	1.489	0	-0.53	0.113	1.604	0	-0.522	0.111
1091	Vento depressione	1.489	0	0.928	-0.197	1.604	0	0.914	-0.195
1091	Pesi strutturali	1.604	-0.019	-0.087	0	1.693	-0.019	-0.088	0
1091	Permanenti portati	1.604	-0.052	-0.239	0	1.693	-0.053	-0.243	0
1091	Neve	1.604	-0.052	-0.239	0	1.693	-0.053	-0.243	0
1091	Vento pressione	1.604	0	-0.522	0.111	1.693	0	-0.53	0.113
1091	Vento depressione	1.604	0	0.914	-0.195	1.693	0	0.928	-0.197
1091	Pesi strutturali	1.693	-0.019	-0.088	0	1.925	-0.019	-0.088	0
1091	Permanenti portati	1.693	-0.053	-0.243	0	1.925	-0.053	-0.243	0
1091	Neve	1.693	-0.053	-0.243	0	1.925	-0.053	-0.243	0
1091	Vento pressione	1.693	0	-0.53	0.113	1.925	0	-0.53	0.113
1091	Vento depressione	1.693	0	0.928	-0.197	1.925	0	0.928	-0.197
1091	Pesi strutturali	1.925	-0.019	-0.088	0	2.014	-0.019	-0.087	0
1091	Permanenti portati	1.925	-0.053	-0.243	0	2.014	-0.052	-0.239	0
1091	Neve	1.925	-0.053	-0.243	0	2.014	-0.052	-0.239	0
1091	Vento pressione	1.925	0	-0.53	0.113	2.014	0	-0.522	0.111
1091	Vento depressione	1.925	0	0.928	-0.197	2.014	0	0.914	-0.195
1091	Pesi strutturali	2.014	-0.019	-0.087	0	2.13	-0.019	-0.088	0
1091	Permanenti portati	2.014	-0.052	-0.239	0	2.13	-0.053	-0.243	0
1091	Neve	2.014	-0.052	-0.239	0	2.13	-0.053	-0.243	0
1091	Vento pressione	2.014	0	-0.522	0.111	2.13	0	-0.53	0.113
1091	Vento depressione	2.014	0	0.914	-0.195	2.13	0	0.928	-0.197
1091	Pesi strutturali	2.13	-0.019	-0.088	0	2.171	-0.019	-0.088	0
1091	Permanenti portati	2.13	-0.053	-0.243	0	2.171	-0.053	-0.243	0
1091	Neve	2.13	-0.053	-0.243	0	2.171	-0.053	-0.243	0
1091	Vento pressione	2.13	0	-0.53	0.113	2.171	0	-0.53	0.113
1091	Vento depressione	2.13	0	0.928	-0.197	2.171	0	0.928	-0.197
1091	Pesi strutturali	2.171	-0.019	-0.088	0	2.258	-0.019	-0.086	0
1091	Permanenti portati	2.171	-0.053	-0.243	0	2.258	-0.052	-0.238	0
1091	Neve	2.171	-0.053	-0.243	0	2.258	-0.052	-0.238	0
1091	Vento pressione	2.171	0	-0.53	0.113	2.258	0	-0.519	0.11
1091	Vento depressione	2.171	0	0.928	-0.197	2.258	0	0.908	-0.193
1091	Pesi strutturali	2.258	-0.019	-0.088	0	2.808	-0.019	-0.088	0
1091	Permanenti portati	2.258	-0.053	-0.243	0	2.808	-0.053	-0.243	0
1091	Neve	2.258	-0.053	-0.243	0	2.808	-0.053	-0.243	0
1091	Vento pressione	2.258	0	-0.53	0.113	2.808	0	-0.53	0.113
1091	Vento depressione	2.258	0	0.928	-0.197	2.808	0	0.928	-0.197
1091	Pesi strutturali	2.808	-0.019	-0.088	0	3.298	-0.02	-0.093	0
1091	Permanenti portati	2.808	-0.053	-0.243	0	3.298	-0.055	-0.255	0
1091	Neve	2.808	-0.053	-0.243	0	3.298	-0.055	-0.255	0
1091	Vento pressione	2.808	0	-0.53	0.113	3.298	0	-0.556	0.118
1091	Vento depressione	2.808	0	0.928	-0.197	3.298	0	0.974	-0.207
1091	Pesi strutturali	3.298	-0.019	-0.088	0	3.414	-0.019	-0.087	0
1091	Permanenti portati	3.298	-0.053	-0.243	0	3.414	-0.052	-0.239	0
1091	Neve	3.298	-0.053	-0.243	0	3.414	-0.052	-0.239	0
1091	Vento pressione	3.298	0	-0.53	0.113	3.414	0	-0.522	0.111
1091	Vento depressione	3.298	0	0.928	-0.197	3.414	0	0.914	-0.195
1091	Pesi strutturali	3.414	-0.019	-0.087	0	3.503	-0.019	-0.088	0
1091	Permanenti portati	3.414	-0.052	-0.239	0	3.503	-0.053	-0.243	0
1091	Neve	3.414	-0.052	-0.239	0	3.503	-0.053	-0.243	0
1091	Vento pressione	3.414	0	-0.522	0.111	3.503	0	-0.53	0.113
1091	Vento depressione	3.414	0	0.914	-0.195	3.503	0	0.928	-0.197
1091	Pesi strutturali	3.503	-0.019	-0.088	0	3.734	-0.019	-0.088	0
1091	Permanenti portati	3.503	-0.053	-0.243	0	3.734	-0.053	-0.243	0
1091	Neve	3.503	-0.053	-0.243	0	3.734	-0.053	-0.243	0
1091	Vento pressione	3.503	0	-0.53	0.113	3.734	0	-0.53	0.113
1091	Vento depressione	3.503	0	0.928	-0.197	3.734	0	0.928	-0.197
1091	Pesi strutturali	3.734	-0.019	-0.088	0	3.823	-0.019	-0.087	0
1091	Permanenti portati	3.734	-0.053	-0.243	0	3.823	-0.052	-0.239	0
1091	Neve	3.734	-0.053	-0.243	0	3.823	-0.052	-0.239	0
1091	Vento pressione	3.734	0	-0.53	0.113	3.823	0	-0.522	0.111
1091	Vento depressione	3.734	0	0.928	-0.197	3.823	0	0.914	-0.195
1091	Pesi strutturali	3.823	-0.019	-0.087	0	3.939	-0.019	-0.088	0
1091	Permanenti portati	3.823	-0.052	-0.239	0	3.939	-0.053	-0.243	0
1091	Neve	3.823	-0.052	-0.239	0	3.939	-0.053	-0.243	0
1091	Vento pressione	3.823	0	-0.522	0.111	3.939	0	-0.53	0.113
1091	Vento depressione	3.823	0	0.914	-0.195	3.939	0	0.928	-0.197
1091	Pesi strutturali	3.939	-0.019	-0.088	0	5.107	-0.019	-0.088	0
1091	Permanenti portati	3.939	-0.053	-0.243	0	5.107	-0.053	-0.243	0
1091	Neve	3.939	-0.053	-0.243	0	5.107	-0.053	-0.243	0
1091	Vento pressione	3.939	0	-0.53	0.113	5.107	0	-0.53	0.113
1091	Vento depressione	3.939	0	0.928	-0.197	5.107	0	0.928	-0.197
1091	Pesi strutturali	5.107	-0.019	-0.088	0	5.223	-0.019	-0.087	0
1091	Permanenti portati	5.107	-0.053	-0.243	0	5.223	-0.052	-0.239	0
1091	Neve	5.107	-0.053	-0.243	0	5.223	-0.052	-0.239	0
1091	Vento pressione	5.107	0	-0.53	0.113	5.223	0	-0.522	0.111
1091	Vento depressione	5.107	0	0.928	-0.197	5.223	0	0.914	-0.195
1091	Pesi strutturali	5.223	-0.019	-0.087	0	5.312	-0.019	-0.088	0
1091	Permanenti portati	5.223	-0.052	-0.239	0	5.312	-0.053	-0.243	0
1091	Neve	5.223	-0.052	-0.239	0	5.312	-0.053	-0.243	0
1091	Vento pressione	5.223	0	-0.522	0.111	5.312	0	-0.53	0.113
1091	Vento depressione	5.223	0	0.914	-0.195	5.312	0	0.928	-0.197

Indice asta	Condizione	Posizione iniziale	F1 iniziale	F2 iniziale	F3 iniziale	Posizione finale	F1 finale	F2 finale	F3 finale
1091	Pesi strutturali	5.312	-0.019	-0.088	0	5.543	-0.019	-0.088	0
1091	Permanenti portati	5.312	-0.053	-0.243	0	5.543	-0.053	-0.243	0
1091	Neve	5.312	-0.053	-0.243	0	5.543	-0.053	-0.243	0
1091	Vento pressione	5.312	0	-0.53	0.113	5.543	0	-0.53	0.113
1091	Vento depressione	5.312	0	0.928	-0.197	5.543	0	0.928	-0.197
1091	Pesi strutturali	5.543	-0.019	-0.088	0	5.632	-0.019	-0.087	0
1091	Permanenti portati	5.543	-0.053	-0.243	0	5.632	-0.052	-0.239	0
1091	Neve	5.543	-0.053	-0.243	0	5.632	-0.052	-0.239	0
1091	Vento pressione	5.543	0	-0.53	0.113	5.632	0	-0.522	0.111
1091	Vento depressione	5.543	0	0.928	-0.197	5.632	0	0.914	-0.195
1091	Pesi strutturali	5.632	-0.019	-0.087	0	5.748	-0.019	-0.088	0
1091	Permanenti portati	5.632	-0.052	-0.239	0	5.748	-0.053	-0.243	0
1091	Neve	5.632	-0.052	-0.239	0	5.748	-0.053	-0.243	0
1091	Vento pressione	5.632	0	-0.522	0.111	5.748	0	-0.53	0.113
1091	Vento depressione	5.632	0	0.914	-0.195	5.748	0	0.928	-0.197
1091	Pesi strutturali	5.748	-0.019	-0.088	0	6.841	-0.019	-0.089	0
1091	Permanenti portati	5.748	-0.053	-0.243	0	6.841	-0.053	-0.245	0
1091	Neve	5.748	-0.053	-0.243	0	6.841	-0.053	-0.245	0
1091	Vento pressione	5.748	0	-0.53	0.113	6.841	0	-0.534	0.114
1091	Vento depressione	5.748	0	0.928	-0.197	6.841	0	0.935	-0.199
1091	Pesi strutturali	6.841	-0.019	-0.089	0	6.916	-0.019	-0.088	0
1091	Permanenti portati	6.841	-0.053	-0.245	0	6.916	-0.053	-0.243	0
1091	Neve	6.841	-0.053	-0.245	0	6.916	-0.053	-0.243	0
1091	Vento pressione	6.841	0	-0.534	0.114	6.916	0	-0.53	0.113
1091	Vento depressione	6.841	0	0.935	-0.199	6.916	0	0.928	-0.197
1091	Pesi strutturali	6.916	-0.019	-0.088	0	6.995	-0.019	-0.089	0
1091	Permanenti portati	6.916	-0.053	-0.243	0	6.995	-0.053	-0.244	0
1091	Neve	6.916	-0.053	-0.243	0	6.995	-0.053	-0.244	0
1091	Vento pressione	6.916	0	-0.53	0.113	6.995	0	-0.533	0.113
1091	Vento depressione	6.916	0	0.928	-0.197	6.995	0	0.933	-0.199
1091	Pesi strutturali	6.995	-0.019	-0.089	0	7.032	-0.019	-0.087	0
1091	Permanenti portati	6.995	-0.053	-0.244	0	7.032	-0.052	-0.239	0
1091	Neve	6.995	-0.053	-0.244	0	7.032	-0.052	-0.239	0
1091	Vento pressione	6.995	0	-0.533	0.113	7.032	0	-0.522	0.111
1091	Vento depressione	6.995	0	0.933	-0.199	7.032	0	0.914	-0.195
1091	Pesi strutturali	7.032	-0.019	-0.087	0	7.092	-0.019	-0.088	0
1091	Permanenti portati	7.032	-0.052	-0.239	0	7.092	-0.053	-0.243	0
1091	Neve	7.032	-0.052	-0.239	0	7.092	-0.053	-0.243	0
1091	Vento pressione	7.032	0	-0.522	0.111	7.092	0	-0.53	0.113
1091	Vento depressione	7.032	0	0.914	-0.195	7.092	0	0.928	-0.197
1091	Pesi strutturali	7.092	-0.019	-0.088	0	7.237	-0.019	-0.088	0
1091	Permanenti portati	7.092	-0.053	-0.243	0	7.237	-0.053	-0.243	0
1091	Neve	7.092	-0.053	-0.243	0	7.237	-0.053	-0.243	0
1091	Vento pressione	7.092	0	-0.53	0.113	7.237	0	-0.53	0.113
1091	Vento depressione	7.092	0	0.928	-0.197	7.237	0	0.928	-0.197
1092	Pesi strutturali	0	-0.019	-0.101	0	0.103	-0.019	-0.101	0
1092	Permanenti portati	0	-0.051	-0.278	0	0.103	-0.051	-0.278	0
1092	Neve	0	-0.051	-0.278	0	0.103	-0.051	-0.278	0
1092	Vento pressione	0	0	-0.6	-0.145	0.103	0	-0.6	-0.145
1092	Vento depressione	0	0	1.05	0.254	0.103	0	1.05	0.254
1092	Pesi strutturali	0.103	-0.019	-0.101	0	0.127	-0.019	-0.101	0
1092	Permanenti portati	0.103	-0.051	-0.278	0	0.127	-0.051	-0.277	0
1092	Neve	0.103	-0.051	-0.278	0	0.127	-0.051	-0.277	0
1092	Vento pressione	0.103	0	-0.6	-0.145	0.127	0	-0.596	-0.144
1092	Vento depressione	0.103	0	1.05	0.254	0.127	0	1.043	0.253
1092	Pesi strutturali	0.127	-0.019	-0.101	0	0.281	-0.019	-0.102	0
1092	Permanenti portati	0.127	-0.051	-0.277	0	0.281	-0.052	-0.28	0
1092	Neve	0.127	-0.051	-0.277	0	0.281	-0.052	-0.28	0
1092	Vento pressione	0.127	0	-0.596	-0.144	0.281	0	-0.603	-0.146
1092	Vento depressione	0.127	0	1.043	0.253	0.281	0	1.055	0.256
1092	Pesi strutturali	0.281	-0.019	-0.102	0	0.347	-0.019	-0.101	0
1092	Permanenti portati	0.281	-0.052	-0.28	0	0.347	-0.051	-0.278	0
1092	Neve	0.281	-0.052	-0.28	0	0.347	-0.051	-0.278	0
1092	Vento pressione	0.281	0	-0.603	-0.146	0.347	0	-0.6	-0.145
1092	Vento depressione	0.281	0	1.055	0.256	0.347	0	1.05	0.254
1092	Pesi strutturali	0.347	-0.019	-0.101	0	1.589	-0.019	-0.101	0
1092	Permanenti portati	0.347	-0.051	-0.278	0	1.589	-0.051	-0.278	0
1092	Neve	0.347	-0.051	-0.278	0	1.589	-0.051	-0.278	0
1092	Vento pressione	0.347	0	-0.6	-0.145	1.589	0	-0.6	-0.145
1092	Vento depressione	0.347	0	1.05	0.254	1.589	0	1.05	0.254
1092	Pesi strutturali	1.589	-0.019	-0.101	0	1.667	-0.018	-0.1	0
1092	Permanenti portati	1.589	-0.051	-0.278	0	1.667	-0.051	-0.275	0
1092	Neve	1.589	-0.051	-0.278	0	1.667	-0.051	-0.275	0
1092	Vento pressione	1.589	0	-0.6	-0.145	1.667	0	-0.592	-0.143
1092	Vento depressione	1.589	0	1.05	0.254	1.667	0	1.036	0.251
1092	Pesi strutturali	1.667	-0.018	-0.1	0	1.691	-0.019	-0.101	0
1092	Permanenti portati	1.667	-0.051	-0.275	0	1.691	-0.051	-0.278	0
1092	Neve	1.667	-0.051	-0.275	0	1.691	-0.051	-0.278	0
1092	Vento pressione	1.667	0	-0.592	-0.143	1.691	0	-0.599	-0.145
1092	Vento depressione	1.667	0	1.036	0.251	1.691	0	1.048	0.254
1092	Pesi strutturali	1.691	-0.019	-0.101	0	1.769	-0.019	-0.101	0
1092	Permanenti portati	1.691	-0.051	-0.278	0	1.769	-0.051	-0.278	0
1092	Neve	1.691	-0.051	-0.278	0	1.769	-0.051	-0.278	0
1092	Vento pressione	1.691	0	-0.599	-0.145	1.769	0	-0.6	-0.145
1092	Vento depressione	1.691	0	1.048	0.254	1.769	0	1.05	0.254
1092	Pesi strutturali	1.769	-0.019	-0.101	0	1.87	-0.018	-0.1	0
1092	Permanenti portati	1.769	-0.051	-0.278	0	1.87	-0.051	-0.275	0
1092	Neve	1.769	-0.051	-0.278	0	1.87	-0.051	-0.275	0
1092	Vento pressione	1.769	0	-0.6	-0.145	1.87	0	-0.593	-0.144
1092	Vento depressione	1.769	0	1.05	0.254	1.87	0	1.039	0.252
1092	Pesi strutturali	1.87	-0.018	-0.1	0	1.907	-0.019	-0.101	0
1092	Permanenti portati	1.87	-0.051	-0.275	0	1.907	-0.051	-0.278	0
1092	Neve	1.87	-0.051	-0.275	0	1.907	-0.051	-0.278	0
1092	Vento pressione	1.87	0	-0.593	-0.144	1.907	0	-0.6	-0.145
1092	Vento depressione	1.87	0	1.039	0.252	1.907	0	1.05	0.254
1092	Pesi strutturali	1.907	-0.019	-0.101	0	2.33	-0.019	-0.101	0
1092	Permanenti portati	1.907	-0.051	-0.278	0	2.33	-0.051	-0.278	0
1092	Neve	1.907	-0.051	-0.278	0	2.33	-0.051	-0.278	0

Indice asta	Condizione	Posizione iniziale	F1 iniziale	F2 iniziale	F3 iniziale	Posizione finale	F1 finale	F2 finale	F3 finale
1092	Vento pressione	1.907	0	-0.6	-0.145	2.33	0	-0.6	-0.145
1092	Vento depressione	1.907	0	1.05	0.254	2.33	0	1.05	0.254
1092	Pesi strutturali	2.33	-0.018	-0.098	0	2.466	-0.019	-0.101	0
1092	Permanenti portati	2.33	-0.05	-0.27	0	2.466	-0.051	-0.278	0
1092	Neve	2.33	-0.05	-0.27	0	2.466	-0.051	-0.278	0
1092	Vento pressione	2.33	0	-0.583	-0.141	2.466	0	-0.6	-0.145
1092	Vento depressione	2.33	0	1.021	0.247	2.466	0	1.05	0.254
1092	Pesi strutturali	2.466	-0.019	-0.101	0	3.459	-0.019	-0.101	0
1092	Permanenti portati	2.466	-0.051	-0.278	0	3.459	-0.051	-0.278	0
1092	Neve	2.466	-0.051	-0.278	0	3.459	-0.051	-0.278	0
1092	Vento pressione	2.466	0	-0.6	-0.145	3.459	0	-0.6	-0.145
1092	Vento depressione	2.466	0	1.05	0.254	3.459	0	1.05	0.254
1092	Pesi strutturali	3.459	-0.019	-0.101	0	3.89	-0.019	-0.105	0
1092	Permanenti portati	3.459	-0.051	-0.278	0	3.89	-0.053	-0.288	0
1092	Neve	3.459	-0.051	-0.278	0	3.89	-0.053	-0.288	0
1092	Vento pressione	3.459	0	-0.6	-0.145	3.89	0	-0.622	-0.151
1092	Vento depressione	3.459	0	1.05	0.254	3.89	0	1.088	0.264
1092	Pesi strutturali	3.89	-0.019	-0.101	0	4.449	-0.019	-0.101	0
1092	Permanenti portati	3.89	-0.051	-0.278	0	4.449	-0.051	-0.278	0
1092	Neve	3.89	-0.051	-0.278	0	4.449	-0.051	-0.278	0
1092	Vento pressione	3.89	0	-0.6	-0.145	4.449	0	-0.6	-0.145
1092	Vento depressione	3.89	0	1.05	0.254	4.449	0	1.05	0.254
1092	Pesi strutturali	4.449	-0.019	-0.101	0	4.485	-0.018	-0.1	0
1092	Permanenti portati	4.449	-0.051	-0.278	0	4.485	-0.051	-0.275	0
1092	Neve	4.449	-0.051	-0.278	0	4.485	-0.051	-0.275	0
1092	Vento pressione	4.449	0	-0.6	-0.145	4.485	0	-0.593	-0.144
1092	Vento depressione	4.449	0	1.05	0.254	4.485	0	1.039	0.252
1092	Pesi strutturali	4.485	-0.018	-0.1	0	4.587	-0.019	-0.101	0
1092	Permanenti portati	4.485	-0.051	-0.275	0	4.587	-0.051	-0.278	0
1092	Neve	4.485	-0.051	-0.275	0	4.587	-0.051	-0.278	0
1092	Vento pressione	4.485	0	-0.593	-0.144	4.587	0	-0.6	-0.145
1092	Vento depressione	4.485	0	1.039	0.252	4.587	0	1.05	0.254
1092	Pesi strutturali	4.587	-0.019	-0.101	0	4.665	-0.019	-0.101	0
1092	Permanenti portati	4.587	-0.051	-0.278	0	4.665	-0.051	-0.278	0
1092	Neve	4.587	-0.051	-0.278	0	4.665	-0.051	-0.278	0
1092	Vento pressione	4.587	0	-0.6	-0.145	4.665	0	-0.599	-0.145
1092	Vento depressione	4.587	0	1.05	0.254	4.665	0	1.048	0.254
1092	Pesi strutturali	4.665	-0.019	-0.101	0	4.689	-0.018	-0.1	0
1092	Permanenti portati	4.665	-0.051	-0.278	0	4.689	-0.051	-0.275	0
1092	Neve	4.665	-0.051	-0.278	0	4.689	-0.051	-0.275	0
1092	Vento pressione	4.665	0	-0.599	-0.145	4.689	0	-0.592	-0.143
1092	Vento depressione	4.665	0	1.048	0.254	4.689	0	1.036	0.251
1092	Pesi strutturali	4.689	-0.018	-0.1	0	4.767	-0.019	-0.101	0
1092	Permanenti portati	4.689	-0.051	-0.275	0	4.767	-0.051	-0.278	0
1092	Neve	4.689	-0.051	-0.275	0	4.767	-0.051	-0.278	0
1092	Vento pressione	4.689	0	-0.592	-0.143	4.767	0	-0.6	-0.145
1092	Vento depressione	4.689	0	1.036	0.251	4.767	0	1.05	0.254
1092	Pesi strutturali	4.767	-0.019	-0.101	0	5.048	-0.019	-0.101	0
1092	Permanenti portati	4.767	-0.051	-0.278	0	5.048	-0.051	-0.278	0
1092	Neve	4.767	-0.051	-0.278	0	5.048	-0.051	-0.278	0
1092	Vento pressione	4.767	0	-0.6	-0.145	5.048	0	-0.6	-0.145
1092	Vento depressione	4.767	0	1.05	0.254	5.048	0	1.05	0.254
1092	Pesi strutturali	5.048	-0.019	-0.101	0	6.008	-0.019	-0.105	0
1092	Permanenti portati	5.048	-0.051	-0.278	0	6.008	-0.053	-0.288	0
1092	Neve	5.048	-0.051	-0.278	0	6.008	-0.053	-0.288	0
1092	Vento pressione	5.048	0	-0.6	-0.145	6.008	0	-0.622	-0.151
1092	Vento depressione	5.048	0	1.05	0.254	6.008	0	1.088	0.264
1092	Pesi strutturali	6.008	-0.019	-0.101	0	6.074	-0.019	-0.102	0
1092	Permanenti portati	6.008	-0.051	-0.278	0	6.074	-0.052	-0.28	0
1092	Neve	6.008	-0.051	-0.278	0	6.074	-0.052	-0.28	0
1092	Vento pressione	6.008	0	-0.6	-0.145	6.074	0	-0.603	-0.146
1092	Vento depressione	6.008	0	1.05	0.254	6.074	0	1.055	0.256
1092	Pesi strutturali	6.074	-0.019	-0.102	0	6.356	-0.019	-0.101	0
1092	Permanenti portati	6.074	-0.052	-0.28	0	6.356	-0.051	-0.278	0
1092	Neve	6.074	-0.052	-0.28	0	6.356	-0.051	-0.278	0
1092	Vento pressione	6.074	0	-0.603	-0.146	6.356	0	-0.6	-0.145
1092	Vento depressione	6.074	0	1.055	0.256	6.356	0	1.05	0.254
1093	Pesi strutturali	0	-0.019	-0.101	0	0.127	-0.019	-0.101	0
1093	Permanenti portati	0	-0.051	-0.278	0	0.127	-0.051	-0.278	0
1093	Neve	0	-0.051	-0.278	0	0.127	-0.051	-0.278	0
1093	Vento pressione	0	0	-0.6	0.145	0.127	0	-0.6	0.145
1093	Vento depressione	0	0	1.05	-0.254	0.127	0	1.05	-0.254
1093	Pesi strutturali	0.127	-0.018	-0.099	0	0.18	-0.019	-0.101	0
1093	Permanenti portati	0.127	-0.05	-0.273	0	0.18	-0.051	-0.278	0
1093	Neve	0.127	-0.05	-0.273	0	0.18	-0.051	-0.278	0
1093	Vento pressione	0.127	0	-0.588	0.142	0.18	0	-0.6	0.145
1093	Vento depressione	0.127	0	1.029	-0.249	0.18	0	1.05	-0.254
1093	Pesi strutturali	0.18	-0.019	-0.101	0	0.281	-0.019	-0.102	0
1093	Permanenti portati	0.18	-0.051	-0.278	0	0.281	-0.052	-0.28	0
1093	Neve	0.18	-0.051	-0.278	0	0.281	-0.052	-0.28	0
1093	Vento pressione	0.18	0	-0.6	0.145	0.281	0	-0.603	0.146
1093	Vento depressione	0.18	0	1.05	-0.254	0.281	0	1.055	-0.256
1093	Pesi strutturali	0.281	-0.019	-0.102	0	0.347	-0.019	-0.101	0
1093	Permanenti portati	0.281	-0.052	-0.28	0	0.347	-0.051	-0.278	0
1093	Neve	0.281	-0.052	-0.28	0	0.347	-0.051	-0.278	0
1093	Vento pressione	0.281	0	-0.603	0.146	0.347	0	-0.6	0.145
1093	Vento depressione	0.281	0	1.055	-0.256	0.347	0	1.05	-0.254
1093	Pesi strutturali	0.347	-0.019	-0.101	0	1.589	-0.019	-0.101	0
1093	Permanenti portati	0.347	-0.051	-0.278	0	1.589	-0.051	-0.278	0
1093	Neve	0.347	-0.051	-0.278	0	1.589	-0.051	-0.278	0
1093	Vento pressione	0.347	0	-0.6	0.145	1.589	0	-0.6	0.145
1093	Vento depressione	0.347	0	1.05	-0.254	1.589	0	1.05	-0.254
1093	Pesi strutturali	1.589	-0.019	-0.101	0	1.667	-0.018	-0.1	0
1093	Permanenti portati	1.589	-0.051	-0.278	0	1.667	-0.051	-0.275	0
1093	Neve	1.589	-0.051	-0.278	0	1.667	-0.051	-0.275	0
1093	Vento pressione	1.589	0	-0.6	0.145	1.667	0	-0.592	0.143
1093	Vento depressione	1.589	0	1.05	-0.254	1.667	0	1.036	-0.251
1093	Pesi strutturali	1.667	-0.018	-0.1	0	1.691	-0.019	-0.101	0

Indice asta	Condizione	Posizione iniziale	F1 iniziale	F2 iniziale	F3 iniziale	Posizione finale	F1 finale	F2 finale	F3 finale
1093	Permanenti portati	1.667	-0.051	-0.275	0	1.691	-0.051	-0.278	0
1093	Neve	1.667	-0.051	-0.275	0	1.691	-0.051	-0.278	0
1093	Vento pressione	1.667	0	-0.592	0.143	1.691	0	-0.599	0.145
1093	Vento depressione	1.667	0	1.036	-0.251	1.691	0	1.048	-0.254
1093	Pesi strutturali	1.691	-0.019	-0.101	0	1.769	-0.019	-0.101	0
1093	Permanenti portati	1.691	-0.051	-0.278	0	1.769	-0.051	-0.278	0
1093	Neve	1.691	-0.051	-0.278	0	1.769	-0.051	-0.278	0
1093	Vento pressione	1.691	0	-0.599	0.145	1.769	0	-0.6	0.145
1093	Vento depressione	1.691	0	1.048	-0.254	1.769	0	1.05	-0.254
1093	Pesi strutturali	1.769	-0.019	-0.101	0	1.87	-0.018	-0.1	0
1093	Permanenti portati	1.769	-0.051	-0.278	0	1.87	-0.051	-0.275	0
1093	Neve	1.769	-0.051	-0.278	0	1.87	-0.051	-0.275	0
1093	Vento pressione	1.769	0	-0.6	0.145	1.87	0	-0.593	0.144
1093	Vento depressione	1.769	0	1.05	-0.254	1.87	0	1.039	-0.252
1093	Pesi strutturali	1.87	-0.018	-0.1	0	1.907	-0.019	-0.101	0
1093	Permanenti portati	1.87	-0.051	-0.275	0	1.907	-0.051	-0.278	0
1093	Neve	1.87	-0.051	-0.275	0	1.907	-0.051	-0.278	0
1093	Vento pressione	1.87	0	-0.593	0.144	1.907	0	-0.6	0.145
1093	Vento depressione	1.87	0	1.039	-0.252	1.907	0	1.05	-0.254
1093	Pesi strutturali	1.907	-0.019	-0.101	0	2.33	-0.019	-0.101	0
1093	Permanenti portati	1.907	-0.051	-0.278	0	2.33	-0.051	-0.278	0
1093	Neve	1.907	-0.051	-0.278	0	2.33	-0.051	-0.278	0
1093	Vento pressione	1.907	0	-0.6	0.145	2.33	0	-0.6	0.145
1093	Vento depressione	1.907	0	1.05	-0.254	2.33	0	1.05	-0.254
1093	Pesi strutturali	2.33	-0.018	-0.098	0	2.466	-0.019	-0.101	0
1093	Permanenti portati	2.33	-0.05	-0.27	0	2.466	-0.051	-0.278	0
1093	Neve	2.33	-0.05	-0.27	0	2.466	-0.051	-0.278	0
1093	Vento pressione	2.33	0	-0.583	0.141	2.466	0	-0.6	0.145
1093	Vento depressione	2.33	0	1.021	-0.247	2.466	0	1.05	-0.254
1093	Pesi strutturali	2.466	-0.019	-0.101	0	3.459	-0.019	-0.101	0
1093	Permanenti portati	2.466	-0.051	-0.278	0	3.459	-0.051	-0.278	0
1093	Neve	2.466	-0.051	-0.278	0	3.459	-0.051	-0.278	0
1093	Vento pressione	2.466	0	-0.6	0.145	3.459	0	-0.6	0.145
1093	Vento depressione	2.466	0	1.05	-0.254	3.459	0	1.05	-0.254
1093	Pesi strutturali	3.459	-0.019	-0.101	0	3.89	-0.019	-0.105	0
1093	Permanenti portati	3.459	-0.051	-0.278	0	3.89	-0.053	-0.288	0
1093	Neve	3.459	-0.051	-0.278	0	3.89	-0.053	-0.288	0
1093	Vento pressione	3.459	0	-0.6	0.145	3.89	0	-0.622	0.151
1093	Vento depressione	3.459	0	1.05	-0.254	3.89	0	1.088	-0.264
1093	Pesi strutturali	3.89	-0.019	-0.101	0	4.449	-0.019	-0.101	0
1093	Permanenti portati	3.89	-0.051	-0.278	0	4.449	-0.051	-0.278	0
1093	Neve	3.89	-0.051	-0.278	0	4.449	-0.051	-0.278	0
1093	Vento pressione	3.89	0	-0.6	0.145	4.449	0	-0.6	0.145
1093	Vento depressione	3.89	0	1.05	-0.254	4.449	0	1.05	-0.254
1093	Pesi strutturali	4.449	-0.019	-0.101	0	4.485	-0.018	-0.1	0
1093	Permanenti portati	4.449	-0.051	-0.278	0	4.485	-0.051	-0.275	0
1093	Neve	4.449	-0.051	-0.278	0	4.485	-0.051	-0.275	0
1093	Vento pressione	4.449	0	-0.6	0.145	4.485	0	-0.593	0.144
1093	Vento depressione	4.449	0	1.05	-0.254	4.485	0	1.039	-0.252
1093	Pesi strutturali	4.485	-0.018	-0.1	0	4.587	-0.019	-0.101	0
1093	Permanenti portati	4.485	-0.051	-0.275	0	4.587	-0.051	-0.278	0
1093	Neve	4.485	-0.051	-0.275	0	4.587	-0.051	-0.278	0
1093	Vento pressione	4.485	0	-0.593	0.144	4.587	0	-0.6	0.145
1093	Vento depressione	4.485	0	1.039	-0.252	4.587	0	1.05	-0.254
1093	Pesi strutturali	4.587	-0.019	-0.101	0	4.665	-0.019	-0.101	0
1093	Permanenti portati	4.587	-0.051	-0.278	0	4.665	-0.051	-0.278	0
1093	Neve	4.587	-0.051	-0.278	0	4.665	-0.051	-0.278	0
1093	Vento pressione	4.587	0	-0.6	0.145	4.665	0	-0.599	0.145
1093	Vento depressione	4.587	0	1.05	-0.254	4.665	0	1.048	-0.254
1093	Pesi strutturali	4.665	-0.019	-0.101	0	4.689	-0.018	-0.1	0
1093	Permanenti portati	4.665	-0.051	-0.278	0	4.689	-0.051	-0.275	0
1093	Neve	4.665	-0.051	-0.278	0	4.689	-0.051	-0.275	0
1093	Vento pressione	4.665	0	-0.599	0.145	4.689	0	-0.592	0.143
1093	Vento depressione	4.665	0	1.048	-0.254	4.689	0	1.036	-0.251
1093	Pesi strutturali	4.689	-0.018	-0.1	0	4.767	-0.019	-0.101	0
1093	Permanenti portati	4.689	-0.051	-0.275	0	4.767	-0.051	-0.278	0
1093	Neve	4.689	-0.051	-0.275	0	4.767	-0.051	-0.278	0
1093	Vento pressione	4.689	0	-0.592	0.143	4.767	0	-0.6	0.145
1093	Vento depressione	4.689	0	1.036	-0.251	4.767	0	1.05	-0.254
1093	Pesi strutturali	4.767	-0.019	-0.101	0	5.048	-0.019	-0.101	0
1093	Permanenti portati	4.767	-0.051	-0.278	0	5.048	-0.051	-0.278	0
1093	Neve	4.767	-0.051	-0.278	0	5.048	-0.051	-0.278	0
1093	Vento pressione	4.767	0	-0.6	0.145	5.048	0	-0.6	0.145
1093	Vento depressione	4.767	0	1.05	-0.254	5.048	0	1.05	-0.254
1093	Pesi strutturali	5.048	-0.019	-0.101	0	6.008	-0.019	-0.105	0
1093	Permanenti portati	5.048	-0.051	-0.278	0	6.008	-0.053	-0.288	0
1093	Neve	5.048	-0.051	-0.278	0	6.008	-0.053	-0.288	0
1093	Vento pressione	5.048	0	-0.6	0.145	6.008	0	-0.622	0.151
1093	Vento depressione	5.048	0	1.05	-0.254	6.008	0	1.088	-0.264
1093	Pesi strutturali	6.008	-0.019	-0.101	0	6.074	-0.019	-0.102	0
1093	Permanenti portati	6.008	-0.051	-0.278	0	6.074	-0.052	-0.28	0
1093	Neve	6.008	-0.051	-0.278	0	6.074	-0.052	-0.28	0
1093	Vento pressione	6.008	0	-0.6	0.145	6.074	0	-0.603	0.146
1093	Vento depressione	6.008	0	1.05	-0.254	6.074	0	1.055	-0.256
1093	Pesi strutturali	6.074	-0.019	-0.102	0	6.356	-0.019	-0.101	0
1093	Permanenti portati	6.074	-0.052	-0.28	0	6.356	-0.051	-0.278	0
1093	Neve	6.074	-0.052	-0.28	0	6.356	-0.051	-0.278	0
1093	Vento pressione	6.074	0	-0.603	0.146	6.356	0	-0.6	0.145
1093	Vento depressione	6.074	0	1.055	-0.256	6.356	0	1.05	-0.254
1094	Pesi strutturali	0	-0.019	-0.101	0	0.127	-0.019	-0.101	0
1094	Permanenti portati	0	-0.051	-0.278	0	0.127	-0.051	-0.278	0
1094	Neve	0	-0.051	-0.278	0	0.127	-0.051	-0.278	0
1094	Vento pressione	0	0	-0.6	-0.145	0.127	0	-0.6	-0.145
1094	Vento depressione	0	0	1.05	0.254	0.127	0	1.05	0.254
1094	Pesi strutturali	0.127	-0.018	-0.099	0	0.18	-0.019	-0.101	0
1094	Permanenti portati	0.127	-0.05	-0.273	0	0.18	-0.051	-0.278	0
1094	Neve	0.127	-0.05	-0.273	0	0.18	-0.051	-0.278	0
1094	Vento pressione	0.127	0	-0.588	-0.142	0.18	0	-0.6	-0.145

Indice asta	Condizione	Posizione iniziale	F1 iniziale	F2 iniziale	F3 iniziale	Posizione finale	F1 finale	F2 finale	F3 finale
1094	Vento depressione	0.127	0	1.029	0.249	0.18	0	1.05	0.254
1094	Pesi strutturali	0.18	-0.019	-0.101	0	0.281	-0.019	-0.102	0
1094	Permanenti portati	0.18	-0.051	-0.278	0	0.281	-0.052	-0.28	0
1094	Neve	0.18	-0.051	-0.278	0	0.281	-0.052	-0.28	0
1094	Vento pressione	0.18	0	-0.6	-0.145	0.281	0	-0.603	-0.146
1094	Vento depressione	0.18	0	1.05	0.254	0.281	0	1.055	0.256
1094	Pesi strutturali	0.281	-0.019	-0.102	0	0.347	-0.019	-0.101	0
1094	Permanenti portati	0.281	-0.052	-0.28	0	0.347	-0.051	-0.278	0
1094	Neve	0.281	-0.052	-0.28	0	0.347	-0.051	-0.278	0
1094	Vento pressione	0.281	0	-0.603	-0.146	0.347	0	-0.6	-0.145
1094	Vento depressione	0.281	0	1.055	0.256	0.347	0	1.05	0.254
1094	Pesi strutturali	0.347	-0.019	-0.101	0	1.589	-0.019	-0.101	0
1094	Permanenti portati	0.347	-0.051	-0.278	0	1.589	-0.051	-0.278	0
1094	Neve	0.347	-0.051	-0.278	0	1.589	-0.051	-0.278	0
1094	Vento pressione	0.347	0	-0.6	-0.145	1.589	0	-0.6	-0.145
1094	Vento depressione	0.347	0	1.05	0.254	1.589	0	1.05	0.254
1094	Pesi strutturali	1.589	-0.019	-0.101	0	1.667	-0.018	-0.1	0
1094	Permanenti portati	1.589	-0.051	-0.278	0	1.667	-0.051	-0.275	0
1094	Neve	1.589	-0.051	-0.278	0	1.667	-0.051	-0.275	0
1094	Vento pressione	1.589	0	-0.6	-0.145	1.667	0	-0.592	-0.143
1094	Vento depressione	1.589	0	1.05	0.254	1.667	0	1.036	0.251
1094	Pesi strutturali	1.667	-0.018	-0.1	0	1.691	-0.019	-0.101	0
1094	Permanenti portati	1.667	-0.051	-0.275	0	1.691	-0.051	-0.278	0
1094	Neve	1.667	-0.051	-0.275	0	1.691	-0.051	-0.278	0
1094	Vento pressione	1.667	0	-0.592	-0.143	1.691	0	-0.599	-0.145
1094	Vento depressione	1.667	0	1.036	0.251	1.691	0	1.048	0.254
1094	Pesi strutturali	1.691	-0.019	-0.101	0	1.769	-0.019	-0.101	0
1094	Permanenti portati	1.691	-0.051	-0.278	0	1.769	-0.051	-0.278	0
1094	Neve	1.691	-0.051	-0.278	0	1.769	-0.051	-0.278	0
1094	Vento pressione	1.691	0	-0.599	-0.145	1.769	0	-0.6	-0.145
1094	Vento depressione	1.691	0	1.048	0.254	1.769	0	1.05	0.254
1094	Pesi strutturali	1.769	-0.019	-0.101	0	1.87	-0.018	-0.1	0
1094	Permanenti portati	1.769	-0.051	-0.278	0	1.87	-0.051	-0.275	0
1094	Neve	1.769	-0.051	-0.278	0	1.87	-0.051	-0.275	0
1094	Vento pressione	1.769	0	-0.6	-0.145	1.87	0	-0.593	-0.144
1094	Vento depressione	1.769	0	1.05	0.254	1.87	0	1.039	0.252
1094	Pesi strutturali	1.87	-0.018	-0.1	0	1.907	-0.019	-0.101	0
1094	Permanenti portati	1.87	-0.051	-0.275	0	1.907	-0.051	-0.278	0
1094	Neve	1.87	-0.051	-0.275	0	1.907	-0.051	-0.278	0
1094	Vento pressione	1.87	0	-0.593	-0.144	1.907	0	-0.6	-0.145
1094	Vento depressione	1.87	0	1.039	0.252	1.907	0	1.05	0.254
1094	Pesi strutturali	1.907	-0.019	-0.101	0	2.33	-0.019	-0.101	0
1094	Permanenti portati	1.907	-0.051	-0.278	0	2.33	-0.051	-0.278	0
1094	Neve	1.907	-0.051	-0.278	0	2.33	-0.051	-0.278	0
1094	Vento pressione	1.907	0	-0.6	-0.145	2.33	0	-0.6	-0.145
1094	Vento depressione	1.907	0	1.05	0.254	2.33	0	1.05	0.254
1094	Pesi strutturali	2.33	-0.018	-0.098	0	2.466	-0.019	-0.101	0
1094	Permanenti portati	2.33	-0.05	-0.27	0	2.466	-0.051	-0.278	0
1094	Neve	2.33	-0.05	-0.27	0	2.466	-0.051	-0.278	0
1094	Vento pressione	2.33	0	-0.583	-0.141	2.466	0	-0.6	-0.145
1094	Vento depressione	2.33	0	1.021	0.247	2.466	0	1.05	0.254
1094	Pesi strutturali	2.466	-0.019	-0.101	0	3.459	-0.019	-0.101	0
1094	Permanenti portati	2.466	-0.051	-0.278	0	3.459	-0.051	-0.278	0
1094	Neve	2.466	-0.051	-0.278	0	3.459	-0.051	-0.278	0
1094	Vento pressione	2.466	0	-0.6	-0.145	3.459	0	-0.6	-0.145
1094	Vento depressione	2.466	0	1.05	0.254	3.459	0	1.05	0.254
1094	Pesi strutturali	3.459	-0.019	-0.101	0	3.89	-0.019	-0.105	0
1094	Permanenti portati	3.459	-0.051	-0.278	0	3.89	-0.053	-0.288	0
1094	Neve	3.459	-0.051	-0.278	0	3.89	-0.053	-0.288	0
1094	Vento pressione	3.459	0	-0.6	-0.145	3.89	0	-0.622	-0.151
1094	Vento depressione	3.459	0	1.05	0.254	3.89	0	1.088	0.264
1094	Pesi strutturali	3.89	-0.019	-0.101	0	4.449	-0.019	-0.101	0
1094	Permanenti portati	3.89	-0.051	-0.278	0	4.449	-0.051	-0.278	0
1094	Neve	3.89	-0.051	-0.278	0	4.449	-0.051	-0.278	0
1094	Vento pressione	3.89	0	-0.6	-0.145	4.449	0	-0.6	-0.145
1094	Vento depressione	3.89	0	1.05	0.254	4.449	0	1.05	0.254
1094	Pesi strutturali	4.449	-0.019	-0.101	0	4.485	-0.018	-0.1	0
1094	Permanenti portati	4.449	-0.051	-0.278	0	4.485	-0.051	-0.275	0
1094	Neve	4.449	-0.051	-0.278	0	4.485	-0.051	-0.275	0
1094	Vento pressione	4.449	0	-0.6	-0.145	4.485	0	-0.593	-0.144
1094	Vento depressione	4.449	0	1.05	0.254	4.485	0	1.039	0.252
1094	Pesi strutturali	4.485	-0.018	-0.1	0	4.587	-0.019	-0.101	0
1094	Permanenti portati	4.485	-0.051	-0.275	0	4.587	-0.051	-0.278	0
1094	Neve	4.485	-0.051	-0.275	0	4.587	-0.051	-0.278	0
1094	Vento pressione	4.485	0	-0.593	-0.144	4.587	0	-0.6	-0.145
1094	Vento depressione	4.485	0	1.039	0.252	4.587	0	1.05	0.254
1094	Pesi strutturali	4.587	-0.019	-0.101	0	4.665	-0.019	-0.101	0
1094	Permanenti portati	4.587	-0.051	-0.278	0	4.665	-0.051	-0.278	0
1094	Neve	4.587	-0.051	-0.278	0	4.665	-0.051	-0.278	0
1094	Vento pressione	4.587	0	-0.6	-0.145	4.665	0	-0.599	-0.145
1094	Vento depressione	4.587	0	1.05	0.254	4.665	0	1.048	0.254
1094	Pesi strutturali	4.665	-0.019	-0.101	0	4.689	-0.018	-0.1	0
1094	Permanenti portati	4.665	-0.051	-0.278	0	4.689	-0.051	-0.275	0
1094	Neve	4.665	-0.051	-0.278	0	4.689	-0.051	-0.275	0
1094	Vento pressione	4.665	0	-0.599	-0.145	4.689	0	-0.592	-0.143
1094	Vento depressione	4.665	0	1.048	0.254	4.689	0	1.036	0.251
1094	Pesi strutturali	4.689	-0.018	-0.1	0	4.767	-0.019	-0.101	0
1094	Permanenti portati	4.689	-0.051	-0.275	0	4.767	-0.051	-0.278	0
1094	Neve	4.689	-0.051	-0.275	0	4.767	-0.051	-0.278	0
1094	Vento pressione	4.689	0	-0.592	-0.143	4.767	0	-0.6	-0.145
1094	Vento depressione	4.689	0	1.036	0.251	4.767	0	1.05	0.254
1094	Pesi strutturali	4.767	-0.019	-0.101	0	5.048	-0.019	-0.101	0
1094	Permanenti portati	4.767	-0.051	-0.278	0	5.048	-0.051	-0.278	0
1094	Neve	4.767	-0.051	-0.278	0	5.048	-0.051	-0.278	0
1094	Vento pressione	4.767	0	-0.6	-0.145	5.048	0	-0.6	-0.145
1094	Vento depressione	4.767	0	1.05	0.254	5.048	0	1.05	0.254
1094	Pesi strutturali	5.048	-0.019	-0.101	0	6.008	-0.019	-0.105	0
1094	Permanenti portati	5.048	-0.051	-0.278	0	6.008	-0.053	-0.288	0

Indice asta	Condizione	Posizione iniziale	F1 iniziale	F2 iniziale	F3 iniziale	Posizione finale	F1 finale	F2 finale	F3 finale
1094	Neve	5.048	-0.051	-0.278	0	6.008	-0.053	-0.288	0
1094	Vento pressione	5.048	0	-0.6	-0.145	6.008	0	-0.622	-0.151
1094	Vento depressione	5.048	0	1.05	0.254	6.008	0	1.088	0.264
1094	Pesi strutturali	6.008	-0.019	-0.101	0	6.074	-0.019	-0.102	0
1094	Permanenti portati	6.008	-0.051	-0.278	0	6.074	-0.052	-0.28	0
1094	Neve	6.008	-0.051	-0.278	0	6.074	-0.052	-0.28	0
1094	Vento pressione	6.008	0	-0.6	-0.145	6.074	0	-0.603	-0.146
1094	Vento depressione	6.008	0	1.05	0.254	6.074	0	1.055	0.256
1094	Pesi strutturali	6.074	-0.019	-0.102	0	6.356	-0.019	-0.101	0
1094	Permanenti portati	6.074	-0.052	-0.28	0	6.356	-0.051	-0.278	0
1094	Neve	6.074	-0.052	-0.28	0	6.356	-0.051	-0.278	0
1094	Vento pressione	6.074	0	-0.603	-0.146	6.356	0	-0.6	-0.145
1094	Vento depressione	6.074	0	1.055	0.256	6.356	0	1.05	0.254
1095	Pesi strutturali	0	-0.019	-0.101	0	0.127	-0.019	-0.101	0
1095	Permanenti portati	0	-0.051	-0.278	0	0.127	-0.051	-0.278	0
1095	Neve	0	-0.051	-0.278	0	0.127	-0.051	-0.278	0
1095	Vento pressione	0	0	-0.6	0.145	0.127	0	-0.6	0.145
1095	Vento depressione	0	0	1.05	-0.254	0.127	0	1.05	-0.254
1095	Pesi strutturali	0.127	-0.018	-0.099	0	0.18	-0.019	-0.101	0
1095	Permanenti portati	0.127	-0.05	-0.273	0	0.18	-0.051	-0.278	0
1095	Neve	0.127	-0.05	-0.273	0	0.18	-0.051	-0.278	0
1095	Vento pressione	0.127	0	-0.588	0.142	0.18	0	-0.6	0.145
1095	Vento depressione	0.127	0	1.029	-0.249	0.18	0	1.05	-0.254
1095	Pesi strutturali	0.18	-0.019	-0.101	0	0.281	-0.019	-0.102	0
1095	Permanenti portati	0.18	-0.051	-0.278	0	0.281	-0.052	-0.28	0
1095	Neve	0.18	-0.051	-0.278	0	0.281	-0.052	-0.28	0
1095	Vento pressione	0.18	0	-0.6	0.145	0.281	0	-0.603	0.146
1095	Vento depressione	0.18	0	1.05	-0.254	0.281	0	1.055	-0.256
1095	Pesi strutturali	0.281	-0.019	-0.102	0	0.347	-0.019	-0.101	0
1095	Permanenti portati	0.281	-0.052	-0.28	0	0.347	-0.051	-0.278	0
1095	Neve	0.281	-0.052	-0.28	0	0.347	-0.051	-0.278	0
1095	Vento pressione	0.281	0	-0.603	0.146	0.347	0	-0.6	0.145
1095	Vento depressione	0.281	0	1.055	-0.256	0.347	0	1.05	-0.254
1095	Pesi strutturali	0.347	-0.019	-0.101	0	1.589	-0.019	-0.101	0
1095	Permanenti portati	0.347	-0.051	-0.278	0	1.589	-0.051	-0.278	0
1095	Neve	0.347	-0.051	-0.278	0	1.589	-0.051	-0.278	0
1095	Vento pressione	0.347	0	-0.6	0.145	1.589	0	-0.6	0.145
1095	Vento depressione	0.347	0	1.05	-0.254	1.589	0	1.05	-0.254
1095	Pesi strutturali	1.589	-0.019	-0.101	0	1.667	-0.018	-0.1	0
1095	Permanenti portati	1.589	-0.051	-0.278	0	1.667	-0.051	-0.275	0
1095	Neve	1.589	-0.051	-0.278	0	1.667	-0.051	-0.275	0
1095	Vento pressione	1.589	0	-0.6	0.145	1.667	0	-0.592	0.143
1095	Vento depressione	1.589	0	1.05	-0.254	1.667	0	1.036	-0.251
1095	Pesi strutturali	1.667	-0.018	-0.1	0	1.691	-0.019	-0.101	0
1095	Permanenti portati	1.667	-0.051	-0.275	0	1.691	-0.051	-0.278	0
1095	Neve	1.667	-0.051	-0.275	0	1.691	-0.051	-0.278	0
1095	Vento pressione	1.667	0	-0.592	0.143	1.691	0	-0.599	0.145
1095	Vento depressione	1.667	0	1.036	-0.251	1.691	0	1.048	-0.254
1095	Pesi strutturali	1.691	-0.019	-0.101	0	1.769	-0.019	-0.101	0
1095	Permanenti portati	1.691	-0.051	-0.278	0	1.769	-0.051	-0.278	0
1095	Neve	1.691	-0.051	-0.278	0	1.769	-0.051	-0.278	0
1095	Vento pressione	1.691	0	-0.599	0.145	1.769	0	-0.6	0.145
1095	Vento depressione	1.691	0	1.048	-0.254	1.769	0	1.05	-0.254
1095	Pesi strutturali	1.769	-0.019	-0.101	0	1.87	-0.018	-0.1	0
1095	Permanenti portati	1.769	-0.051	-0.278	0	1.87	-0.051	-0.275	0
1095	Neve	1.769	-0.051	-0.278	0	1.87	-0.051	-0.275	0
1095	Vento pressione	1.769	0	-0.6	0.145	1.87	0	-0.593	0.144
1095	Vento depressione	1.769	0	1.05	-0.254	1.87	0	1.039	-0.252
1095	Pesi strutturali	1.87	-0.018	-0.1	0	1.907	-0.019	-0.101	0
1095	Permanenti portati	1.87	-0.051	-0.275	0	1.907	-0.051	-0.278	0
1095	Neve	1.87	-0.051	-0.275	0	1.907	-0.051	-0.278	0
1095	Vento pressione	1.87	0	-0.593	0.144	1.907	0	-0.6	0.145
1095	Vento depressione	1.87	0	1.039	-0.252	1.907	0	1.05	-0.254
1095	Pesi strutturali	1.907	-0.019	-0.101	0	2.33	-0.019	-0.101	0
1095	Permanenti portati	1.907	-0.051	-0.278	0	2.33	-0.051	-0.278	0
1095	Neve	1.907	-0.051	-0.278	0	2.33	-0.051	-0.278	0
1095	Vento pressione	1.907	0	-0.6	0.145	2.33	0	-0.6	0.145
1095	Vento depressione	1.907	0	1.05	-0.254	2.33	0	1.05	-0.254
1095	Pesi strutturali	2.33	-0.018	-0.098	0	2.466	-0.019	-0.101	0
1095	Permanenti portati	2.33	-0.05	-0.27	0	2.466	-0.051	-0.278	0
1095	Neve	2.33	-0.05	-0.27	0	2.466	-0.051	-0.278	0
1095	Vento pressione	2.33	0	-0.583	0.141	2.466	0	-0.6	0.145
1095	Vento depressione	2.33	0	1.021	-0.247	2.466	0	1.05	-0.254
1095	Pesi strutturali	2.466	-0.019	-0.101	0	3.459	-0.019	-0.101	0
1095	Permanenti portati	2.466	-0.051	-0.278	0	3.459	-0.051	-0.278	0
1095	Neve	2.466	-0.051	-0.278	0	3.459	-0.051	-0.278	0
1095	Vento pressione	2.466	0	-0.6	0.145	3.459	0	-0.6	0.145
1095	Vento depressione	2.466	0	1.05	-0.254	3.459	0	1.05	-0.254
1095	Pesi strutturali	3.459	-0.019	-0.101	0	3.89	-0.019	-0.105	0
1095	Permanenti portati	3.459	-0.051	-0.278	0	3.89	-0.053	-0.288	0
1095	Neve	3.459	-0.051	-0.278	0	3.89	-0.053	-0.288	0
1095	Vento pressione	3.459	0	-0.6	0.145	3.89	0	-0.622	0.151
1095	Vento depressione	3.459	0	1.05	-0.254	3.89	0	1.088	-0.264
1095	Pesi strutturali	3.89	-0.019	-0.101	0	4.449	-0.019	-0.101	0
1095	Permanenti portati	3.89	-0.051	-0.278	0	4.449	-0.051	-0.278	0
1095	Neve	3.89	-0.051	-0.278	0	4.449	-0.051	-0.278	0
1095	Vento pressione	3.89	0	-0.6	0.145	4.449	0	-0.6	0.145
1095	Vento depressione	3.89	0	1.05	-0.254	4.449	0	1.05	-0.254
1095	Pesi strutturali	4.449	-0.019	-0.101	0	4.485	-0.018	-0.1	0
1095	Permanenti portati	4.449	-0.051	-0.278	0	4.485	-0.051	-0.275	0
1095	Neve	4.449	-0.051	-0.278	0	4.485	-0.051	-0.275	0
1095	Vento pressione	4.449	0	-0.6	0.145	4.485	0	-0.593	0.144
1095	Vento depressione	4.449	0	1.05	-0.254	4.485	0	1.039	-0.252
1095	Pesi strutturali	4.485	-0.018	-0.1	0	4.587	-0.019	-0.101	0
1095	Permanenti portati	4.485	-0.051	-0.275	0	4.587	-0.051	-0.278	0
1095	Neve	4.485	-0.051	-0.275	0	4.587	-0.051	-0.278	0
1095	Vento pressione	4.485	0	-0.593	0.144	4.587	0	-0.6	0.145
1095	Vento depressione	4.485	0	1.039	-0.252	4.587	0	1.05	-0.254

Indice asta	Condizione	Posizione iniziale	F1 iniziale	F2 iniziale	F3 iniziale	Posizione finale	F1 finale	F2 finale	F3 finale
1095	Pesi strutturali	4.587	-0.019	-0.101	0	4.665	-0.019	-0.101	0
1095	Permanenti portati	4.587	-0.051	-0.278	0	4.665	-0.051	-0.278	0
1095	Neve	4.587	-0.051	-0.278	0	4.665	-0.051	-0.278	0
1095	Vento pressione	4.587	0	-0.6	0.145	4.665	0	-0.599	0.145
1095	Vento depressione	4.587	0	1.05	-0.254	4.665	0	1.048	-0.254
1095	Pesi strutturali	4.665	-0.019	-0.101	0	4.689	-0.018	-0.1	0
1095	Permanenti portati	4.665	-0.051	-0.278	0	4.689	-0.051	-0.275	0
1095	Neve	4.665	-0.051	-0.278	0	4.689	-0.051	-0.275	0
1095	Vento pressione	4.665	0	-0.599	0.145	4.689	0	-0.592	0.143
1095	Vento depressione	4.665	0	1.048	-0.254	4.689	0	1.036	-0.251
1095	Pesi strutturali	4.689	-0.018	-0.1	0	4.767	-0.019	-0.101	0
1095	Permanenti portati	4.689	-0.051	-0.275	0	4.767	-0.051	-0.278	0
1095	Neve	4.689	-0.051	-0.275	0	4.767	-0.051	-0.278	0
1095	Vento pressione	4.689	0	-0.592	0.143	4.767	0	-0.6	0.145
1095	Vento depressione	4.689	0	1.036	-0.251	4.767	0	1.05	-0.254
1095	Pesi strutturali	4.767	-0.019	-0.101	0	5.048	-0.019	-0.101	0
1095	Permanenti portati	4.767	-0.051	-0.278	0	5.048	-0.051	-0.278	0
1095	Neve	4.767	-0.051	-0.278	0	5.048	-0.051	-0.278	0
1095	Vento pressione	4.767	0	-0.6	0.145	5.048	0	-0.6	0.145
1095	Vento depressione	4.767	0	1.05	-0.254	5.048	0	1.05	-0.254
1095	Pesi strutturali	5.048	-0.019	-0.101	0	6.008	-0.019	-0.105	0
1095	Permanenti portati	5.048	-0.051	-0.278	0	6.008	-0.053	-0.288	0
1095	Neve	5.048	-0.051	-0.278	0	6.008	-0.053	-0.288	0
1095	Vento pressione	5.048	0	-0.6	0.145	6.008	0	-0.622	0.151
1095	Vento depressione	5.048	0	1.05	-0.254	6.008	0	1.088	-0.264
1095	Pesi strutturali	6.008	-0.019	-0.101	0	6.074	-0.019	-0.102	0
1095	Permanenti portati	6.008	-0.051	-0.278	0	6.074	-0.052	-0.28	0
1095	Neve	6.008	-0.051	-0.278	0	6.074	-0.052	-0.28	0
1095	Vento pressione	6.008	0	-0.6	0.145	6.074	0	-0.603	0.146
1095	Vento depressione	6.008	0	1.05	-0.254	6.074	0	1.055	-0.256
1095	Pesi strutturali	6.074	-0.019	-0.102	0	6.176	-0.019	-0.101	0
1095	Permanenti portati	6.074	-0.052	-0.28	0	6.176	-0.051	-0.278	0
1095	Neve	6.074	-0.052	-0.28	0	6.176	-0.051	-0.278	0
1095	Vento pressione	6.074	0	-0.603	0.146	6.176	0	-0.6	0.145
1095	Vento depressione	6.074	0	1.055	-0.256	6.176	0	1.05	-0.254
1095	Pesi strutturali	6.176	-0.019	-0.101	0	6.229	-0.019	-0.101	0
1095	Permanenti portati	6.176	-0.051	-0.278	0	6.229	-0.051	-0.277	0
1095	Neve	6.176	-0.051	-0.278	0	6.229	-0.051	-0.277	0
1095	Vento pressione	6.176	0	-0.6	0.145	6.229	0	-0.596	0.144
1095	Vento depressione	6.176	0	1.05	-0.254	6.229	0	1.043	-0.253
1095	Pesi strutturali	6.229	-0.019	-0.101	0	6.253	-0.019	-0.101	0
1095	Permanenti portati	6.229	-0.051	-0.277	0	6.253	-0.051	-0.278	0
1095	Neve	6.229	-0.051	-0.277	0	6.253	-0.051	-0.278	0
1095	Vento pressione	6.229	0	-0.596	0.144	6.253	0	-0.6	0.145
1095	Vento depressione	6.229	0	1.043	-0.253	6.253	0	1.05	-0.254
1095	Pesi strutturali	6.253	-0.019	-0.101	0	6.356	-0.019	-0.101	0
1095	Permanenti portati	6.253	-0.051	-0.278	0	6.356	-0.051	-0.278	0
1095	Neve	6.253	-0.051	-0.278	0	6.356	-0.051	-0.278	0
1095	Vento pressione	6.253	0	-0.6	0.145	6.356	0	-0.6	0.145
1095	Vento depressione	6.253	0	1.05	-0.254	6.356	0	1.05	-0.254
1096	Pesi strutturali	0	-0.019	-0.088	0	0.145	-0.019	-0.088	0
1096	Permanenti portati	0	-0.053	-0.243	0	0.145	-0.053	-0.243	0
1096	Neve	0	-0.053	-0.243	0	0.145	-0.053	-0.243	0
1096	Vento pressione	0	0	-0.53	-0.113	0.145	0	-0.53	-0.113
1096	Vento depressione	0	0	0.928	0.197	0.145	0	0.928	0.197
1096	Pesi strutturali	0.145	-0.019	-0.088	0	0.205	-0.019	-0.087	0
1096	Permanenti portati	0.145	-0.053	-0.243	0	0.205	-0.052	-0.239	0
1096	Neve	0.145	-0.053	-0.243	0	0.205	-0.052	-0.239	0
1096	Vento pressione	0.145	0	-0.53	-0.113	0.205	0	-0.522	-0.111
1096	Vento depressione	0.145	0	0.928	0.197	0.205	0	0.914	0.195
1096	Pesi strutturali	0.205	-0.019	-0.087	0	0.241	-0.019	-0.089	0
1096	Permanenti portati	0.205	-0.052	-0.239	0	0.241	-0.053	-0.244	0
1096	Neve	0.205	-0.052	-0.239	0	0.241	-0.053	-0.244	0
1096	Vento pressione	0.205	0	-0.522	-0.111	0.241	0	-0.533	-0.113
1096	Vento depressione	0.205	0	0.914	0.195	0.241	0	0.933	0.199
1096	Pesi strutturali	0.241	-0.019	-0.089	0	0.32	-0.019	-0.088	0
1096	Permanenti portati	0.241	-0.053	-0.244	0	0.32	-0.053	-0.243	0
1096	Neve	0.241	-0.053	-0.244	0	0.32	-0.053	-0.243	0
1096	Vento pressione	0.241	0	-0.533	-0.113	0.32	0	-0.53	-0.113
1096	Vento depressione	0.241	0	0.933	0.199	0.32	0	0.928	0.197
1096	Pesi strutturali	0.32	-0.019	-0.088	0	0.396	-0.019	-0.089	0
1096	Permanenti portati	0.32	-0.053	-0.243	0	0.396	-0.053	-0.245	0
1096	Neve	0.32	-0.053	-0.243	0	0.396	-0.053	-0.245	0
1096	Vento pressione	0.32	0	-0.53	-0.113	0.396	0	-0.534	-0.114
1096	Vento depressione	0.32	0	0.928	0.197	0.396	0	0.935	0.199
1096	Pesi strutturali	0.396	-0.019	-0.089	0	1.489	-0.02	-0.093	0
1096	Permanenti portati	0.396	-0.053	-0.245	0	1.489	-0.055	-0.255	0
1096	Neve	0.396	-0.053	-0.245	0	1.489	-0.055	-0.255	0
1096	Vento pressione	0.396	0	-0.534	-0.114	1.489	0	-0.556	-0.118
1096	Vento depressione	0.396	0	0.935	0.199	1.489	0	0.974	0.207
1096	Pesi strutturali	1.489	-0.019	-0.088	0	1.604	-0.019	-0.087	0
1096	Permanenti portati	1.489	-0.053	-0.243	0	1.604	-0.052	-0.239	0
1096	Neve	1.489	-0.053	-0.243	0	1.604	-0.052	-0.239	0
1096	Vento pressione	1.489	0	-0.53	-0.113	1.604	0	-0.522	-0.111
1096	Vento depressione	1.489	0	0.928	0.197	1.604	0	0.914	0.195
1096	Pesi strutturali	1.604	-0.019	-0.087	0	1.693	-0.019	-0.088	0
1096	Permanenti portati	1.604	-0.052	-0.239	0	1.693	-0.053	-0.243	0
1096	Neve	1.604	-0.052	-0.239	0	1.693	-0.053	-0.243	0
1096	Vento pressione	1.604	0	-0.522	-0.111	1.693	0	-0.53	-0.113
1096	Vento depressione	1.604	0	0.914	0.195	1.693	0	0.928	0.197
1096	Pesi strutturali	1.693	-0.019	-0.088	0	1.925	-0.019	-0.088	0
1096	Permanenti portati	1.693	-0.053	-0.243	0	1.925	-0.053	-0.243	0
1096	Neve	1.693	-0.053	-0.243	0	1.925	-0.053	-0.243	0
1096	Vento pressione	1.693	0	-0.53	-0.113	1.925	0	-0.53	-0.113
1096	Vento depressione	1.693	0	0.928	0.197	1.925	0	0.928	0.197
1096	Pesi strutturali	1.925	-0.019	-0.088	0	2.014	-0.019	-0.087	0
1096	Permanenti portati	1.925	-0.053	-0.243	0	2.014	-0.052	-0.239	0
1096	Neve	1.925	-0.053	-0.243	0	2.014	-0.052	-0.239	0

Indice asta	Condizione	Posizione iniziale	F1 iniziale	F2 iniziale	F3 iniziale	Posizione finale	F1 finale	F2 finale	F3 finale
1096	Vento pressione	1.925	0	-0.53	-0.113	2.014	0	-0.522	-0.111
1096	Vento depressione	1.925	0	0.928	0.197	2.014	0	0.914	0.195
1096	Pesi strutturali	2.014	-0.019	-0.087	0	2.13	-0.019	-0.088	0
1096	Permanenti portati	2.014	-0.052	-0.239	0	2.13	-0.053	-0.243	0
1096	Neve	2.014	-0.052	-0.239	0	2.13	-0.053	-0.243	0
1096	Vento pressione	2.014	0	-0.522	-0.111	2.13	0	-0.53	-0.113
1096	Vento depressione	2.014	0	0.914	0.195	2.13	0	0.928	0.197
1096	Pesi strutturali	2.13	-0.019	-0.088	0	2.171	-0.019	-0.088	0
1096	Permanenti portati	2.13	-0.053	-0.243	0	2.171	-0.053	-0.243	0
1096	Neve	2.13	-0.053	-0.243	0	2.171	-0.053	-0.243	0
1096	Vento pressione	2.13	0	-0.53	-0.113	2.171	0	-0.53	-0.113
1096	Vento depressione	2.13	0	0.928	0.197	2.171	0	0.928	0.197
1096	Pesi strutturali	2.171	-0.019	-0.088	0	2.258	-0.019	-0.086	0
1096	Permanenti portati	2.171	-0.053	-0.243	0	2.258	-0.052	-0.238	0
1096	Neve	2.171	-0.053	-0.243	0	2.258	-0.052	-0.238	0
1096	Vento pressione	2.171	0	-0.53	-0.113	2.258	0	-0.519	-0.11
1096	Vento depressione	2.171	0	0.928	0.197	2.258	0	0.908	0.193
1096	Pesi strutturali	2.258	-0.019	-0.088	0	2.808	-0.019	-0.088	0
1096	Permanenti portati	2.258	-0.053	-0.243	0	2.808	-0.053	-0.243	0
1096	Neve	2.258	-0.053	-0.243	0	2.808	-0.053	-0.243	0
1096	Vento pressione	2.258	0	-0.53	-0.113	2.808	0	-0.53	-0.113
1096	Vento depressione	2.258	0	0.928	0.197	2.808	0	0.928	0.197
1096	Pesi strutturali	2.808	-0.019	-0.088	0	3.298	-0.02	-0.093	0
1096	Permanenti portati	2.808	-0.053	-0.243	0	3.298	-0.055	-0.255	0
1096	Neve	2.808	-0.053	-0.243	0	3.298	-0.055	-0.255	0
1096	Vento pressione	2.808	0	-0.53	-0.113	3.298	0	-0.556	-0.118
1096	Vento depressione	2.808	0	0.928	0.197	3.298	0	0.974	0.207
1096	Pesi strutturali	3.298	-0.019	-0.088	0	3.414	-0.019	-0.087	0
1096	Permanenti portati	3.298	-0.053	-0.243	0	3.414	-0.052	-0.239	0
1096	Neve	3.298	-0.053	-0.243	0	3.414	-0.052	-0.239	0
1096	Vento pressione	3.298	0	-0.53	-0.113	3.414	0	-0.522	-0.111
1096	Vento depressione	3.298	0	0.928	0.197	3.414	0	0.914	0.195
1096	Pesi strutturali	3.414	-0.019	-0.087	0	3.503	-0.019	-0.088	0
1096	Permanenti portati	3.414	-0.052	-0.239	0	3.503	-0.053	-0.243	0
1096	Neve	3.414	-0.052	-0.239	0	3.503	-0.053	-0.243	0
1096	Vento pressione	3.414	0	-0.522	-0.111	3.503	0	-0.53	-0.113
1096	Vento depressione	3.414	0	0.914	0.195	3.503	0	0.928	0.197
1096	Pesi strutturali	3.503	-0.019	-0.088	0	3.734	-0.019	-0.088	0
1096	Permanenti portati	3.503	-0.053	-0.243	0	3.734	-0.053	-0.243	0
1096	Neve	3.503	-0.053	-0.243	0	3.734	-0.053	-0.243	0
1096	Vento pressione	3.503	0	-0.53	-0.113	3.734	0	-0.53	-0.113
1096	Vento depressione	3.503	0	0.928	0.197	3.734	0	0.928	0.197
1096	Pesi strutturali	3.734	-0.019	-0.088	0	3.823	-0.019	-0.087	0
1096	Permanenti portati	3.734	-0.053	-0.243	0	3.823	-0.052	-0.239	0
1096	Neve	3.734	-0.053	-0.243	0	3.823	-0.052	-0.239	0
1096	Vento pressione	3.734	0	-0.53	-0.113	3.823	0	-0.522	-0.111
1096	Vento depressione	3.734	0	0.928	0.197	3.823	0	0.914	0.195
1096	Pesi strutturali	3.823	-0.019	-0.087	0	3.939	-0.019	-0.088	0
1096	Permanenti portati	3.823	-0.052	-0.239	0	3.939	-0.053	-0.243	0
1096	Neve	3.823	-0.052	-0.239	0	3.939	-0.053	-0.243	0
1096	Vento pressione	3.823	0	-0.522	-0.111	3.939	0	-0.53	-0.113
1096	Vento depressione	3.823	0	0.914	0.195	3.939	0	0.928	0.197
1096	Pesi strutturali	3.939	-0.019	-0.088	0	5.107	-0.019	-0.088	0
1096	Permanenti portati	3.939	-0.053	-0.243	0	5.107	-0.053	-0.243	0
1096	Neve	3.939	-0.053	-0.243	0	5.107	-0.053	-0.243	0
1096	Vento pressione	3.939	0	-0.53	-0.113	5.107	0	-0.53	-0.113
1096	Vento depressione	3.939	0	0.928	0.197	5.107	0	0.928	0.197
1096	Pesi strutturali	5.107	-0.019	-0.088	0	5.223	-0.019	-0.087	0
1096	Permanenti portati	5.107	-0.053	-0.243	0	5.223	-0.052	-0.239	0
1096	Neve	5.107	-0.053	-0.243	0	5.223	-0.052	-0.239	0
1096	Vento pressione	5.107	0	-0.53	-0.113	5.223	0	-0.522	-0.111
1096	Vento depressione	5.107	0	0.928	0.197	5.223	0	0.914	0.195
1096	Pesi strutturali	5.223	-0.019	-0.087	0	5.312	-0.019	-0.088	0
1096	Permanenti portati	5.223	-0.052	-0.239	0	5.312	-0.053	-0.243	0
1096	Neve	5.223	-0.052	-0.239	0	5.312	-0.053	-0.243	0
1096	Vento pressione	5.223	0	-0.522	-0.111	5.312	0	-0.53	-0.113
1096	Vento depressione	5.223	0	0.914	0.195	5.312	0	0.928	0.197
1096	Pesi strutturali	5.312	-0.019	-0.088	0	5.543	-0.019	-0.088	0
1096	Permanenti portati	5.312	-0.053	-0.243	0	5.543	-0.053	-0.243	0
1096	Neve	5.312	-0.053	-0.243	0	5.543	-0.053	-0.243	0
1096	Vento pressione	5.312	0	-0.53	-0.113	5.543	0	-0.53	-0.113
1096	Vento depressione	5.312	0	0.928	0.197	5.543	0	0.928	0.197
1096	Pesi strutturali	5.543	-0.019	-0.088	0	5.632	-0.019	-0.087	0
1096	Permanenti portati	5.543	-0.053	-0.243	0	5.632	-0.052	-0.239	0
1096	Neve	5.543	-0.053	-0.243	0	5.632	-0.052	-0.239	0
1096	Vento pressione	5.543	0	-0.53	-0.113	5.632	0	-0.522	-0.111
1096	Vento depressione	5.543	0	0.928	0.197	5.632	0	0.914	0.195
1096	Pesi strutturali	5.632	-0.019	-0.087	0	5.748	-0.019	-0.088	0
1096	Permanenti portati	5.632	-0.052	-0.239	0	5.748	-0.053	-0.243	0
1096	Neve	5.632	-0.052	-0.239	0	5.748	-0.053	-0.243	0
1096	Vento pressione	5.632	0	-0.522	-0.111	5.748	0	-0.53	-0.113
1096	Vento depressione	5.632	0	0.914	0.195	5.748	0	0.928	0.197
1096	Pesi strutturali	5.748	-0.019	-0.088	0	6.841	-0.019	-0.089	0
1096	Permanenti portati	5.748	-0.053	-0.243	0	6.841	-0.053	-0.245	0
1096	Neve	5.748	-0.053	-0.243	0	6.841	-0.053	-0.245	0
1096	Vento pressione	5.748	0	-0.53	-0.113	6.841	0	-0.534	-0.114
1096	Vento depressione	5.748	0	0.928	0.197	6.841	0	0.935	0.199
1096	Pesi strutturali	6.841	-0.019	-0.089	0	6.916	-0.019	-0.088	0
1096	Permanenti portati	6.841	-0.053	-0.245	0	6.916	-0.053	-0.243	0
1096	Neve	6.841	-0.053	-0.245	0	6.916	-0.053	-0.243	0
1096	Vento pressione	6.841	0	-0.534	-0.114	6.916	0	-0.53	-0.113
1096	Vento depressione	6.841	0	0.935	0.199	6.916	0	0.928	0.197
1096	Pesi strutturali	6.916	-0.019	-0.088	0	6.995	-0.019	-0.089	0
1096	Permanenti portati	6.916	-0.053	-0.243	0	6.995	-0.053	-0.244	0
1096	Neve	6.916	-0.053	-0.243	0	6.995	-0.053	-0.244	0
1096	Vento pressione	6.916	0	-0.53	-0.113	6.995	0	-0.533	-0.113
1096	Vento depressione	6.916	0	0.928	0.197	6.995	0	0.933	0.199
1096	Pesi strutturali	6.995	-0.019	-0.089	0	7.032	-0.019	-0.087	0

Indice asta	Condizione	Posizione iniziale	F1 iniziale	F2 iniziale	F3 iniziale	Posizione finale	F1 finale	F2 finale	F3 finale
1096	Permanenti portati	6.995	-0.053	-0.244	0	7.032	-0.052	-0.239	0
1096	Neve	6.995	-0.053	-0.244	0	7.032	-0.052	-0.239	0
1096	Vento pressione	6.995	0	-0.533	-0.113	7.032	0	-0.522	-0.111
1096	Vento depressione	6.995	0	0.933	0.199	7.032	0	0.914	0.195
1096	Pesi strutturali	7.032	-0.019	-0.087	0	7.092	-0.019	-0.088	0
1096	Permanenti portati	7.032	-0.052	-0.239	0	7.092	-0.053	-0.243	0
1096	Neve	7.032	-0.052	-0.239	0	7.092	-0.053	-0.243	0
1096	Vento pressione	7.032	0	-0.522	-0.111	7.092	0	-0.53	-0.113
1096	Vento depressione	7.032	0	0.914	0.195	7.092	0	0.928	0.197
1096	Pesi strutturali	7.092	-0.019	-0.088	0	7.237	-0.019	-0.088	0
1096	Permanenti portati	7.092	-0.053	-0.243	0	7.237	-0.053	-0.243	0
1096	Neve	7.092	-0.053	-0.243	0	7.237	-0.053	-0.243	0
1096	Vento pressione	7.092	0	-0.53	-0.113	7.237	0	-0.53	-0.113
1096	Vento depressione	7.092	0	0.928	0.197	7.237	0	0.928	0.197
1099	Pesi strutturali	0	0	0	0	0.1	0	-0.01	0
1099	Permanenti portati	0	0	0	0	0.1	0	-0.029	0
1099	Neve	0	0	0	0	0.1	0	-0.029	0
1099	Vento pressione	0	0	0	0	0.1	0	-0.06	-0.018
1099	Vento depressione	0	0	0	0	0.1	0	0.105	0.032
1099	Pesi strutturali	0.1	0	-0.01	0	0.141	0	-0.017	0
1099	Permanenti portati	0.1	0	-0.029	0	0.141	0	-0.046	0
1099	Neve	0.1	0	-0.029	0	0.141	0	-0.046	0
1099	Vento pressione	0.1	0	-0.06	-0.018	0.141	0	-0.096	-0.03
1099	Vento depressione	0.1	0	0.105	0.032	0.141	0	0.168	0.052
1099	Pesi strutturali	0.141	0	-0.017	0	0.167	0	-0.017	0
1099	Permanenti portati	0.141	0	-0.046	0	0.167	0	-0.046	0
1099	Neve	0.141	0	-0.046	0	0.167	0	-0.046	0
1099	Vento pressione	0.141	0	-0.096	-0.03	0.167	0	-0.096	-0.03
1099	Vento depressione	0.141	0	0.168	0.052	0.167	0	0.168	0.052
1099	Pesi strutturali	0.167	0	-0.017	0	0.221	0	-0.023	0
1099	Permanenti portati	0.167	0	-0.046	0	0.221	0	-0.064	0
1099	Neve	0.167	0	-0.046	0	0.221	0	-0.064	0
1099	Vento pressione	0.167	0	-0.096	-0.03	0.221	0	-0.133	-0.041
1099	Vento depressione	0.167	0	0.168	0.052	0.221	0	0.232	0.072
1099	Pesi strutturali	0.221	0	-0.023	0	0.273	0	-0.028	0
1099	Permanenti portati	0.221	0	-0.064	0	0.273	0	-0.076	0
1099	Neve	0.221	0	-0.064	0	0.273	0	-0.076	0
1099	Vento pressione	0.221	0	-0.133	-0.041	0.273	0	-0.158	-0.049
1099	Vento depressione	0.221	0	0.232	0.072	0.273	0	0.277	0.085
1099	Pesi strutturali	0.273	0	-0.028	0	1.25	0	-0.131	0
1099	Permanenti portati	0.273	0	-0.076	0	1.25	0	-0.36	0
1099	Neve	0.273	0	-0.076	0	1.25	0	-0.36	0
1099	Vento pressione	0.273	0	-0.158	-0.049	1.25	0	-0.75	-0.231
1099	Vento depressione	0.273	0	0.277	0.085	1.25	0	1.313	0.404
1099	Pesi strutturali	1.25	0	-0.131	0	5	0	-0.131	0
1099	Permanenti portati	1.25	0	-0.36	0	5	0	-0.36	0
1099	Neve	1.25	0	-0.36	0	5	0	-0.36	0
1099	Vento pressione	1.25	0	-0.75	-0.231	5	0	-0.75	-0.231
1099	Vento depressione	1.25	0	1.313	0.404	5	0	1.313	0.404
1099	Pesi strutturali	0	0	-0.125	0	5	0	-0.125	0
1099	Permanenti portati	0	0	-0.344	0	5	0	-0.344	0
1099	Neve	0	0	-0.344	0	5	0	-0.344	0
1099	Vento pressione	0	0	-0.75	0	5	0	-0.75	0
1099	Vento depressione	0	0	1.313	0	5	0	1.313	0
1100	Pesi strutturali	0	0	-0.131	0	5	0	-0.131	0
1100	Permanenti portati	0	0	-0.36	0	5	0	-0.36	0
1100	Neve	0	0	-0.36	0	5	0	-0.36	0
1100	Vento pressione	0	0	-0.75	-0.231	5	0	-0.75	-0.231
1100	Vento depressione	0	0	1.313	0.404	5	0	1.313	0.404
1100	Pesi strutturali	0	0	-0.125	0	5	0	-0.125	0
1100	Permanenti portati	0	0	-0.344	0	5	0	-0.344	0
1100	Neve	0	0	-0.344	0	5	0	-0.344	0
1100	Vento pressione	0	0	-0.75	0	5	0	-0.75	0
1100	Vento depressione	0	0	1.313	0	5	0	1.313	0
1101	Pesi strutturali	0	0	-0.131	0	3.75	0	-0.131	0
1101	Permanenti portati	0	0	-0.36	0	3.75	0	-0.36	0
1101	Neve	0	0	-0.36	0	3.75	0	-0.36	0
1101	Vento pressione	0	0	-0.75	-0.231	3.75	0	-0.75	-0.231
1101	Vento depressione	0	0	1.313	0.404	3.75	0	1.313	0.404
1101	Pesi strutturali	3.75	0	-0.131	0	3.971	0	-0.108	0
1101	Permanenti portati	3.75	0	-0.36	0	3.971	0	-0.296	0
1101	Neve	3.75	0	-0.36	0	3.971	0	-0.296	0
1101	Vento pressione	3.75	0	-0.75	-0.231	3.971	0	-0.617	-0.19
1101	Vento depressione	3.75	0	1.313	0.404	3.971	0	1.08	0.333
1101	Pesi strutturali	3.971	0	-0.108	0	4.727	0	-0.028	0
1101	Permanenti portati	3.971	0	-0.296	0	4.727	0	-0.076	0
1101	Neve	3.971	0	-0.296	0	4.727	0	-0.076	0
1101	Vento pressione	3.971	0	-0.617	-0.19	4.727	0	-0.158	-0.049
1101	Vento depressione	3.971	0	1.08	0.333	4.727	0	0.277	0.085
1101	Pesi strutturali	4.727	0	-0.028	0	4.779	0	-0.023	0
1101	Permanenti portati	4.727	0	-0.076	0	4.779	0	-0.064	0
1101	Neve	4.727	0	-0.076	0	4.779	0	-0.064	0
1101	Vento pressione	4.727	0	-0.158	-0.049	4.779	0	-0.133	-0.041
1101	Vento depressione	4.727	0	0.277	0.085	4.779	0	0.232	0.072
1101	Pesi strutturali	4.779	0	-0.023	0	4.833	0	-0.017	0
1101	Permanenti portati	4.779	0	-0.064	0	4.833	0	-0.046	0
1101	Neve	4.779	0	-0.064	0	4.833	0	-0.046	0
1101	Vento pressione	4.779	0	-0.133	-0.041	4.833	0	-0.096	-0.03
1101	Vento depressione	4.779	0	0.232	0.072	4.833	0	0.168	0.052
1101	Pesi strutturali	4.833	0	-0.017	0	4.859	0	-0.017	0
1101	Permanenti portati	4.833	0	-0.046	0	4.859	0	-0.046	0
1101	Neve	4.833	0	-0.046	0	4.859	0	-0.046	0
1101	Vento pressione	4.833	0	-0.096	-0.03	4.859	0	-0.096	-0.03
1101	Vento depressione	4.833	0	0.168	0.052	4.859	0	0.168	0.052
1101	Pesi strutturali	4.859	0	-0.017	0	4.9	0	-0.01	0
1101	Permanenti portati	4.859	0	-0.046	0	4.9	0	-0.029	0
1101	Neve	4.859	0	-0.046	0	4.9	0	-0.029	0
1101	Vento pressione	4.859	0	-0.096	-0.03	4.9	0	-0.06	-0.018

Indice asta	Condizione	Posizione iniziale	F1 iniziale	F2 iniziale	F3 iniziale	Posizione finale	F1 finale	F2 finale	F3 finale
1101	Vento depressione	4.859	0	0.168	0.052	4.9	0	0.105	0.032
1101	Pesi strutturali	4.9	0	-0.01	0	5	0	0	0
1101	Permanenti portati	4.9	0	-0.029	0	5	0	0	0
1101	Neve	4.9	0	-0.029	0	5	0	0	0
1101	Vento pressione	4.9	0	-0.06	-0.018	5	0	0	0
1101	Vento depressione	4.9	0	0.105	0.032	5	0	0	0
1101	Pesi strutturali	0	0	-0.125	0	5	0	-0.125	0
1101	Permanenti portati	0	0	-0.344	0	5	0	-0.344	0
1101	Neve	0	0	-0.344	0	5	0	-0.344	0
1101	Vento pressione	0	0	-0.75	0	5	0	-0.75	0
1101	Vento depressione	0	0	1.313	0	5	0	1.313	0
1102	Pesi strutturali	0	0	-0.131	0	5	0	-0.131	0
1102	Permanenti portati	0	0	-0.36	0	5	0	-0.36	0
1102	Neve	0	0	-0.36	0	5	0	-0.36	0
1102	Vento pressione	0	0	-0.75	-0.231	5	0	-0.75	-0.231
1102	Vento depressione	0	0	1.313	0.404	5	0	1.313	0.404
1102	Pesi strutturali	0	0	-0.125	0	5	0	-0.125	0
1102	Permanenti portati	0	0	-0.344	0	5	0	-0.344	0
1102	Neve	0	0	-0.344	0	5	0	-0.344	0
1102	Vento pressione	0	0	-0.75	0	5	0	-0.75	0
1102	Vento depressione	0	0	1.313	0	5	0	1.313	0
1103	Pesi strutturali	0	0	0	0	0.1	0	-0.01	0
1103	Permanenti portati	0	0	0	0	0.1	0	-0.029	0
1103	Neve	0	0	0	0	0.1	0	-0.029	0
1103	Vento pressione	0	0	0	0	0.1	0	-0.06	-0.018
1103	Vento depressione	0	0	0	0	0.1	0	0.105	0.032
1103	Pesi strutturali	0.1	0	-0.01	0	0.141	0	-0.017	0
1103	Permanenti portati	0.1	0	-0.029	0	0.141	0	-0.046	0
1103	Neve	0.1	0	-0.029	0	0.141	0	-0.046	0
1103	Vento pressione	0.1	0	-0.06	-0.018	0.141	0	-0.096	-0.03
1103	Vento depressione	0.1	0	0.105	0.032	0.141	0	0.168	0.052
1103	Pesi strutturali	0.141	0	-0.017	0	0.167	0	-0.017	0
1103	Permanenti portati	0.141	0	-0.046	0	0.167	0	-0.046	0
1103	Neve	0.141	0	-0.046	0	0.167	0	-0.046	0
1103	Vento pressione	0.141	0	-0.096	-0.03	0.167	0	-0.096	-0.03
1103	Vento depressione	0.141	0	0.168	0.052	0.167	0	0.168	0.052
1103	Pesi strutturali	0.167	0	-0.017	0	0.221	0	-0.023	0
1103	Permanenti portati	0.167	0	-0.046	0	0.221	0	-0.064	0
1103	Neve	0.167	0	-0.046	0	0.221	0	-0.064	0
1103	Vento pressione	0.167	0	-0.096	-0.03	0.221	0	-0.133	-0.041
1103	Vento depressione	0.167	0	0.168	0.052	0.221	0	0.232	0.072
1103	Pesi strutturali	0.221	0	-0.023	0	0.273	0	-0.028	0
1103	Permanenti portati	0.221	0	-0.064	0	0.273	0	-0.076	0
1103	Neve	0.221	0	-0.064	0	0.273	0	-0.076	0
1103	Vento pressione	0.221	0	-0.133	-0.041	0.273	0	-0.158	-0.049
1103	Vento depressione	0.221	0	0.232	0.072	0.273	0	0.277	0.085
1103	Pesi strutturali	0.273	0	-0.028	0	1.25	0	-0.131	0
1103	Permanenti portati	0.273	0	-0.076	0	1.25	0	-0.36	0
1103	Neve	0.273	0	-0.076	0	1.25	0	-0.36	0
1103	Vento pressione	0.273	0	-0.158	-0.049	1.25	0	-0.75	-0.231
1103	Vento depressione	0.273	0	0.277	0.085	1.25	0	1.313	0.404
1103	Pesi strutturali	1.25	0	-0.131	0	5	0	-0.131	0
1103	Permanenti portati	1.25	0	-0.36	0	5	0	-0.36	0
1103	Neve	1.25	0	-0.36	0	5	0	-0.36	0
1103	Vento pressione	1.25	0	-0.75	-0.231	5	0	-0.75	-0.231
1103	Vento depressione	1.25	0	1.313	0.404	5	0	1.313	0.404
1103	Pesi strutturali	0	0	-0.125	0	5	0	-0.125	0
1103	Permanenti portati	0	0	-0.344	0	5	0	-0.344	0
1103	Neve	0	0	-0.344	0	5	0	-0.344	0
1103	Vento pressione	0	0	-0.75	0	5	0	-0.75	0
1103	Vento depressione	0	0	1.313	0	5	0	1.313	0
1104	Pesi strutturali	0	0	-0.131	0	5	0	-0.131	0
1104	Permanenti portati	0	0	-0.36	0	5	0	-0.36	0
1104	Neve	0	0	-0.36	0	5	0	-0.36	0
1104	Vento pressione	0	0	-0.75	-0.231	5	0	-0.75	-0.231
1104	Vento depressione	0	0	1.313	0.404	5	0	1.313	0.404
1104	Pesi strutturali	0	0	-0.125	0	5	0	-0.125	0
1104	Permanenti portati	0	0	-0.344	0	5	0	-0.344	0
1104	Neve	0	0	-0.344	0	5	0	-0.344	0
1104	Vento pressione	0	0	-0.75	0	5	0	-0.75	0
1104	Vento depressione	0	0	1.313	0	5	0	1.313	0
1105	Pesi strutturali	0	0	-0.131	0	5	0	-0.131	0
1105	Permanenti portati	0	0	-0.36	0	5	0	-0.36	0
1105	Neve	0	0	-0.36	0	5	0	-0.36	0
1105	Vento pressione	0	0	-0.75	-0.231	5	0	-0.75	-0.231
1105	Vento depressione	0	0	1.313	0.404	5	0	1.313	0.404
1105	Pesi strutturali	0	0	-0.125	0	5	0	-0.125	0
1105	Permanenti portati	0	0	-0.344	0	5	0	-0.344	0
1105	Neve	0	0	-0.344	0	5	0	-0.344	0
1105	Vento pressione	0	0	-0.75	0	5	0	-0.75	0
1105	Vento depressione	0	0	1.313	0	5	0	1.313	0
1106	Pesi strutturali	0	0	-0.131	0	3.75	0	-0.131	0
1106	Permanenti portati	0	0	-0.36	0	3.75	0	-0.36	0
1106	Neve	0	0	-0.36	0	3.75	0	-0.36	0
1106	Vento pressione	0	0	-0.75	-0.231	3.75	0	-0.75	-0.231
1106	Vento depressione	0	0	1.313	0.404	3.75	0	1.313	0.404
1106	Pesi strutturali	3.75	0	-0.131	0	3.971	0	-0.108	0
1106	Permanenti portati	3.75	0	-0.36	0	3.971	0	-0.296	0
1106	Neve	3.75	0	-0.36	0	3.971	0	-0.296	0
1106	Vento pressione	3.75	0	-0.75	-0.231	3.971	0	-0.617	-0.19
1106	Vento depressione	3.75	0	1.313	0.404	3.971	0	1.08	0.333
1106	Pesi strutturali	3.971	0	-0.108	0	4.727	0	-0.028	0
1106	Permanenti portati	3.971	0	-0.296	0	4.727	0	-0.076	0
1106	Neve	3.971	0	-0.296	0	4.727	0	-0.076	0
1106	Vento pressione	3.971	0	-0.617	-0.19	4.727	0	-0.158	-0.049
1106	Vento depressione	3.971	0	1.08	0.333	4.727	0	0.277	0.085
1106	Pesi strutturali	4.727	0	-0.028	0	4.779	0	-0.023	0
1106	Permanenti portati	4.727	0	-0.076	0	4.779	0	-0.064	0

Indice asta	Condizione	Posizione iniziale	F1 iniziale	F2 iniziale	F3 iniziale	Posizione finale	F1 finale	F2 finale	F3 finale
1106	Neve	4.727	0	-0.076	0	4.779	0	-0.064	0
1106	Vento pressione	4.727	0	-0.158	-0.049	4.779	0	-0.133	-0.041
1106	Vento depressione	4.727	0	0.277	0.085	4.779	0	0.232	0.072
1106	Pesi strutturali	4.779	0	-0.023	0	4.833	0	-0.017	0
1106	Permanenti portati	4.779	0	-0.064	0	4.833	0	-0.046	0
1106	Neve	4.779	0	-0.064	0	4.833	0	-0.046	0
1106	Vento pressione	4.779	0	-0.133	-0.041	4.833	0	-0.096	-0.03
1106	Vento depressione	4.779	0	0.232	0.072	4.833	0	0.168	0.052
1106	Pesi strutturali	4.833	0	-0.017	0	4.859	0	-0.017	0
1106	Permanenti portati	4.833	0	-0.046	0	4.859	0	-0.046	0
1106	Neve	4.833	0	-0.046	0	4.859	0	-0.046	0
1106	Vento pressione	4.833	0	-0.096	-0.03	4.859	0	-0.096	-0.03
1106	Vento depressione	4.833	0	0.168	0.052	4.859	0	0.168	0.052
1106	Pesi strutturali	4.859	0	-0.017	0	4.9	0	-0.01	0
1106	Permanenti portati	4.859	0	-0.046	0	4.9	0	-0.029	0
1106	Neve	4.859	0	-0.046	0	4.9	0	-0.029	0
1106	Vento pressione	4.859	0	-0.096	-0.03	4.9	0	-0.06	-0.018
1106	Vento depressione	4.859	0	0.168	0.052	4.9	0	0.105	0.032
1106	Pesi strutturali	4.9	0	-0.01	0	5	0	0	0
1106	Permanenti portati	4.9	0	-0.029	0	5	0	0	0
1106	Neve	4.9	0	-0.029	0	5	0	0	0
1106	Vento pressione	4.9	0	-0.06	-0.018	5	0	0	0
1106	Vento depressione	4.9	0	0.105	0.032	5	0	0	0
1106	Pesi strutturali	0	0	-0.125	0	5	0	-0.125	0
1106	Permanenti portati	0	0	-0.344	0	5	0	-0.344	0
1106	Neve	0	0	-0.344	0	5	0	-0.344	0
1106	Vento pressione	0	0	-0.75	0	5	0	-0.75	0
1106	Vento depressione	0	0	1.313	0	5	0	1.313	0
1107	Pesi strutturali	0	0	-0.131	0	5	0	-0.131	0
1107	Permanenti portati	0	0	-0.36	0	5	0	-0.36	0
1107	Neve	0	0	-0.36	0	5	0	-0.36	0
1107	Vento pressione	0	0	-0.75	-0.231	5	0	-0.75	-0.231
1107	Vento depressione	0	0	1.313	0.404	5	0	1.313	0.404
1107	Pesi strutturali	0	0	-0.125	0	5	0	-0.125	0
1107	Permanenti portati	0	0	-0.344	0	5	0	-0.344	0
1107	Neve	0	0	-0.344	0	5	0	-0.344	0
1107	Vento pressione	0	0	-0.75	0	5	0	-0.75	0
1107	Vento depressione	0	0	1.313	0	5	0	1.313	0
1108	Pesi strutturali	0	0	0	0	0.1	0	-0.01	0
1108	Permanenti portati	0	0	0	0	0.1	0	-0.029	0
1108	Neve	0	0	0	0	0.1	0	-0.029	0
1108	Vento pressione	0	0	0	0	0.1	0	-0.06	-0.018
1108	Vento depressione	0	0	0	0	0.1	0	0.105	0.032
1108	Pesi strutturali	0.1	0	-0.01	0	0.141	0	-0.017	0
1108	Permanenti portati	0.1	0	-0.029	0	0.141	0	-0.046	0
1108	Neve	0.1	0	-0.029	0	0.141	0	-0.046	0
1108	Vento pressione	0.1	0	-0.06	-0.018	0.141	0	-0.096	-0.03
1108	Vento depressione	0.1	0	0.105	0.032	0.141	0	0.168	0.052
1108	Pesi strutturali	0.141	0	-0.017	0	0.167	0	-0.017	0
1108	Permanenti portati	0.141	0	-0.046	0	0.167	0	-0.046	0
1108	Neve	0.141	0	-0.046	0	0.167	0	-0.046	0
1108	Vento pressione	0.141	0	-0.096	-0.03	0.167	0	-0.096	-0.03
1108	Vento depressione	0.141	0	0.168	0.052	0.167	0	0.168	0.052
1108	Pesi strutturali	0.167	0	-0.017	0	0.221	0	-0.023	0
1108	Permanenti portati	0.167	0	-0.046	0	0.221	0	-0.064	0
1108	Neve	0.167	0	-0.046	0	0.221	0	-0.064	0
1108	Vento pressione	0.167	0	-0.096	-0.03	0.221	0	-0.133	-0.041
1108	Vento depressione	0.167	0	0.168	0.052	0.221	0	0.232	0.072
1108	Pesi strutturali	0.221	0	-0.023	0	0.273	0	-0.028	0
1108	Permanenti portati	0.221	0	-0.064	0	0.273	0	-0.076	0
1108	Neve	0.221	0	-0.064	0	0.273	0	-0.076	0
1108	Vento pressione	0.221	0	-0.133	-0.041	0.273	0	-0.158	-0.049
1108	Vento depressione	0.221	0	0.232	0.072	0.273	0	0.277	0.085
1108	Pesi strutturali	0.273	0	-0.028	0	1.25	0	-0.131	0
1108	Permanenti portati	0.273	0	-0.076	0	1.25	0	-0.36	0
1108	Neve	0.273	0	-0.076	0	1.25	0	-0.36	0
1108	Vento pressione	0.273	0	-0.158	-0.049	1.25	0	-0.75	-0.231
1108	Vento depressione	0.273	0	0.277	0.085	1.25	0	1.313	0.404
1108	Pesi strutturali	1.25	0	-0.131	0	5	0	-0.131	0
1108	Permanenti portati	1.25	0	-0.36	0	5	0	-0.36	0
1108	Neve	1.25	0	-0.36	0	5	0	-0.36	0
1108	Vento pressione	1.25	0	-0.75	-0.231	5	0	-0.75	-0.231
1108	Vento depressione	1.25	0	1.313	0.404	5	0	1.313	0.404
1108	Pesi strutturali	0	0	-0.125	0	5	0	-0.125	0
1108	Permanenti portati	0	0	-0.344	0	5	0	-0.344	0
1108	Neve	0	0	-0.344	0	5	0	-0.344	0
1108	Vento pressione	0	0	-0.75	0	5	0	-0.75	0
1108	Vento depressione	0	0	1.313	0	5	0	1.313	0
1109	Pesi strutturali	0	0	-0.131	0	3.75	0	-0.131	0
1109	Permanenti portati	0	0	-0.36	0	3.75	0	-0.36	0
1109	Neve	0	0	-0.36	0	3.75	0	-0.36	0
1109	Vento pressione	0	0	-0.75	-0.231	3.75	0	-0.75	-0.231
1109	Vento depressione	0	0	1.313	0.404	3.75	0	1.313	0.404
1109	Pesi strutturali	0	0	-0.125	0	3.75	0	-0.125	0
1109	Permanenti portati	0	0	-0.344	0	3.75	0	-0.344	0
1109	Neve	0	0	-0.344	0	3.75	0	-0.344	0
1109	Vento pressione	0	0	-0.75	0	3.75	0	-0.75	0
1109	Vento depressione	0	0	1.313	0	3.75	0	1.313	0
1110	Pesi strutturali	0	0	-0.131	0	2.813	0	-0.131	0
1110	Permanenti portati	0	0	-0.36	0	2.813	0	-0.36	0
1110	Neve	0	0	-0.36	0	2.813	0	-0.36	0
1110	Vento pressione	0	0	-0.75	-0.231	2.813	0	-0.75	-0.231
1110	Vento depressione	0	0	1.313	0.404	2.813	0	1.313	0.404
1110	Pesi strutturali	2.813	0	-0.131	0	3.609	0	-0.02	0
1110	Permanenti portati	2.813	0	-0.36	0	3.609	0	-0.054	0
1110	Neve	2.813	0	-0.36	0	3.609	0	-0.054	0
1110	Vento pressione	2.813	0	-0.75	-0.231	3.609	0	-0.113	-0.035
1110	Vento depressione	2.813	0	1.313	0.404	3.609	0	0.198	0.061

Indice asta	Condizione	Posizione iniziale	F1 iniziale	F2 iniziale	F3 iniziale	Posizione finale	F1 finale	F2 finale	F3 finale
1110	Pesi strutturali	3.609	0	-0.02	0	3.625	0	-0.017	0
1110	Permanenti portati	3.609	0	-0.054	0	3.625	0	-0.046	0
1110	Neve	3.609	0	-0.054	0	3.625	0	-0.046	0
1110	Vento pressione	3.609	0	-0.113	-0.035	3.625	0	-0.096	-0.03
1110	Vento depressione	3.609	0	0.198	0.061	3.625	0	0.168	0.052
1110	Pesi strutturali	3.625	0	-0.017	0	3.65	0	-0.014	0
1110	Permanenti portati	3.625	0	-0.046	0	3.65	0	-0.038	0
1110	Neve	3.625	0	-0.046	0	3.65	0	-0.038	0
1110	Vento pressione	3.625	0	-0.096	-0.03	3.65	0	-0.08	-0.025
1110	Vento depressione	3.625	0	0.168	0.052	3.65	0	0.14	0.043
1110	Pesi strutturali	3.65	0	-0.014	0	3.75	0	0	0
1110	Permanenti portati	3.65	0	-0.038	0	3.75	0	0	0
1110	Neve	3.65	0	-0.038	0	3.75	0	0	0
1110	Vento pressione	3.65	0	-0.08	-0.025	3.75	0	0	0
1110	Vento depressione	3.65	0	0.14	0.043	3.75	0	0	0
1110	Pesi strutturali	0	0	-0.125	0	3.75	0	-0.125	0
1110	Permanenti portati	0	0	-0.344	0	3.75	0	-0.344	0
1110	Neve	0	0	-0.344	0	3.75	0	-0.344	0
1110	Vento pressione	0	0	-0.75	0	3.75	0	-0.75	0
1110	Vento depressione	0	0	1.313	0	3.75	0	1.313	0
1122	Pesi strutturali	0	0	-0.131	0	5	0	-0.131	0
1122	Permanenti portati	0	0	-0.36	0	5	0	-0.36	0
1122	Neve	0	0	-0.36	0	5	0	-0.36	0
1122	Vento pressione	0	0	-0.75	-0.231	5	0	-0.75	-0.231
1122	Vento depressione	0	0	1.313	0.404	5	0	1.313	0.404
1122	Pesi strutturali	0	0	-0.05	0	5	0	-0.05	0
1122	Permanenti portati	0	0	-0.138	0	5	0	-0.138	0
1122	Neve	0	0	-0.138	0	5	0	-0.138	0
1122	Vento pressione	0	0	-0.3	0	5	0	-0.3	0
1122	Vento depressione	0	0	0.525	0	5	0	0.525	0
1123	Pesi strutturali	0	0	0	0	0.1	0	-0.01	0
1123	Permanenti portati	0	0	0	0	0.1	0	-0.029	0
1123	Neve	0	0	0	0	0.1	0	-0.029	0
1123	Vento pressione	0	0	0	0	0.1	0	-0.06	-0.018
1123	Vento depressione	0	0	0	0	0.1	0	0.105	0.032
1123	Pesi strutturali	0.1	0	-0.01	0	0.141	0	-0.017	0
1123	Permanenti portati	0.1	0	-0.029	0	0.141	0	-0.046	0
1123	Neve	0.1	0	-0.029	0	0.141	0	-0.046	0
1123	Vento pressione	0.1	0	-0.06	-0.018	0.141	0	-0.096	-0.03
1123	Vento depressione	0.1	0	0.105	0.032	0.141	0	0.168	0.052
1123	Pesi strutturali	0.141	0	-0.017	0	0.167	0	-0.017	0
1123	Permanenti portati	0.141	0	-0.046	0	0.167	0	-0.046	0
1123	Neve	0.141	0	-0.046	0	0.167	0	-0.046	0
1123	Vento pressione	0.141	0	-0.096	-0.03	0.167	0	-0.096	-0.03
1123	Vento depressione	0.141	0	0.168	0.052	0.167	0	0.168	0.052
1123	Pesi strutturali	0.167	0	-0.017	0	0.221	0	-0.023	0
1123	Permanenti portati	0.167	0	-0.046	0	0.221	0	-0.064	0
1123	Neve	0.167	0	-0.046	0	0.221	0	-0.064	0
1123	Vento pressione	0.167	0	-0.096	-0.03	0.221	0	-0.133	-0.041
1123	Vento depressione	0.167	0	0.168	0.052	0.221	0	0.232	0.072
1123	Pesi strutturali	0.221	0	-0.023	0	0.273	0	-0.028	0
1123	Permanenti portati	0.221	0	-0.064	0	0.273	0	-0.076	0
1123	Neve	0.221	0	-0.064	0	0.273	0	-0.076	0
1123	Vento pressione	0.221	0	-0.133	-0.041	0.273	0	-0.158	-0.049
1123	Vento depressione	0.221	0	0.232	0.072	0.273	0	0.277	0.085
1123	Pesi strutturali	0.273	0	-0.028	0	1.25	0	-0.131	0
1123	Permanenti portati	0.273	0	-0.076	0	1.25	0	-0.36	0
1123	Neve	0.273	0	-0.076	0	1.25	0	-0.36	0
1123	Vento pressione	0.273	0	-0.158	-0.049	1.25	0	-0.75	-0.231
1123	Vento depressione	0.273	0	0.277	0.085	1.25	0	1.313	0.404
1123	Pesi strutturali	1.25	0	-0.131	0	5	0	-0.131	0
1123	Permanenti portati	1.25	0	-0.36	0	5	0	-0.36	0
1123	Neve	1.25	0	-0.36	0	5	0	-0.36	0
1123	Vento pressione	1.25	0	-0.75	-0.231	5	0	-0.75	-0.231
1123	Vento depressione	1.25	0	1.313	0.404	5	0	1.313	0.404
1123	Pesi strutturali	0	0	-0.05	0	5	0	-0.05	0
1123	Permanenti portati	0	0	-0.138	0	5	0	-0.138	0
1123	Neve	0	0	-0.138	0	5	0	-0.138	0
1123	Vento pressione	0	0	-0.3	0	5	0	-0.3	0
1123	Vento depressione	0	0	0.525	0	5	0	0.525	0
1124	Pesi strutturali	0	0	-0.131	0	3.75	0	-0.131	0
1124	Permanenti portati	0	0	-0.36	0	3.75	0	-0.36	0
1124	Neve	0	0	-0.36	0	3.75	0	-0.36	0
1124	Vento pressione	0	0	-0.75	-0.231	3.75	0	-0.75	-0.231
1124	Vento depressione	0	0	1.313	0.404	3.75	0	1.313	0.404
1124	Pesi strutturali	3.75	0	-0.131	0	3.971	0	-0.108	0
1124	Permanenti portati	3.75	0	-0.36	0	3.971	0	-0.296	0
1124	Neve	3.75	0	-0.36	0	3.971	0	-0.296	0
1124	Vento pressione	3.75	0	-0.75	-0.231	3.971	0	-0.617	-0.19
1124	Vento depressione	3.75	0	1.313	0.404	3.971	0	1.08	0.333
1124	Pesi strutturali	3.971	0	-0.108	0	4.727	0	-0.028	0
1124	Permanenti portati	3.971	0	-0.296	0	4.727	0	-0.076	0
1124	Neve	3.971	0	-0.296	0	4.727	0	-0.076	0
1124	Vento pressione	3.971	0	-0.617	-0.19	4.727	0	-0.158	-0.049
1124	Vento depressione	3.971	0	1.08	0.333	4.727	0	0.277	0.085
1124	Pesi strutturali	4.727	0	-0.028	0	4.779	0	-0.023	0
1124	Permanenti portati	4.727	0	-0.076	0	4.779	0	-0.064	0
1124	Neve	4.727	0	-0.076	0	4.779	0	-0.064	0
1124	Vento pressione	4.727	0	-0.158	-0.049	4.779	0	-0.133	-0.041
1124	Vento depressione	4.727	0	0.277	0.085	4.779	0	0.232	0.072
1124	Pesi strutturali	4.779	0	-0.023	0	4.833	0	-0.017	0
1124	Permanenti portati	4.779	0	-0.064	0	4.833	0	-0.046	0
1124	Neve	4.779	0	-0.064	0	4.833	0	-0.046	0
1124	Vento pressione	4.779	0	-0.133	-0.041	4.833	0	-0.096	-0.03
1124	Vento depressione	4.779	0	0.232	0.072	4.833	0	0.168	0.052
1124	Pesi strutturali	4.833	0	-0.017	0	4.859	0	-0.017	0
1124	Permanenti portati	4.833	0	-0.046	0	4.859	0	-0.046	0
1124	Neve	4.833	0	-0.046	0	4.859	0	-0.046	0

Indice asta	Condizione	Posizione iniziale	F1 iniziale	F2 iniziale	F3 iniziale	Posizione finale	F1 finale	F2 finale	F3 finale
1124	Vento pressione	4.833	0	-0.096	-0.03	4.859	0	-0.096	-0.03
1124	Vento depressione	4.833	0	0.168	0.052	4.859	0	0.168	0.052
1124	Pesi strutturali	4.859	0	-0.017	0	4.9	0	-0.01	0
1124	Permanenti portati	4.859	0	-0.046	0	4.9	0	-0.029	0
1124	Neve	4.859	0	-0.046	0	4.9	0	-0.029	0
1124	Vento pressione	4.859	0	-0.096	-0.03	4.9	0	-0.06	-0.018
1124	Vento depressione	4.859	0	0.168	0.052	4.9	0	0.105	0.032
1124	Pesi strutturali	4.9	0	-0.01	0	5	0	0	0
1124	Permanenti portati	4.9	0	-0.029	0	5	0	0	0
1124	Neve	4.9	0	-0.029	0	5	0	0	0
1124	Vento pressione	4.9	0	-0.06	-0.018	5	0	0	0
1124	Vento depressione	4.9	0	0.105	0.032	5	0	0	0
1124	Pesi strutturali	0	0	-0.05	0	5	0	-0.05	0
1124	Permanenti portati	0	0	-0.138	0	5	0	-0.138	0
1124	Neve	0	0	-0.138	0	5	0	-0.138	0
1124	Vento pressione	0	0	-0.3	0	5	0	-0.3	0
1124	Vento depressione	0	0	0.525	0	5	0	0.525	0
1125	Pesi strutturali	0	0	-0.131	0	5	0	-0.131	0
1125	Permanenti portati	0	0	-0.36	0	5	0	-0.36	0
1125	Neve	0	0	-0.36	0	5	0	-0.36	0
1125	Vento pressione	0	0	-0.75	-0.231	5	0	-0.75	-0.231
1125	Vento depressione	0	0	1.313	0.404	5	0	1.313	0.404
1125	Pesi strutturali	0	0	-0.05	0	5	0	-0.05	0
1125	Permanenti portati	0	0	-0.138	0	5	0	-0.138	0
1125	Neve	0	0	-0.138	0	5	0	-0.138	0
1125	Vento pressione	0	0	-0.3	0	5	0	-0.3	0
1125	Vento depressione	0	0	0.525	0	5	0	0.525	0
1126	Pesi strutturali	0	0	0	0	0.1	0	-0.01	0
1126	Permanenti portati	0	0	0	0	0.1	0	-0.029	0
1126	Neve	0	0	0	0	0.1	0	-0.029	0
1126	Vento pressione	0	0	0	0	0.1	0	-0.06	-0.018
1126	Vento depressione	0	0	0	0	0.1	0	0.105	0.032
1126	Pesi strutturali	0.1	0	-0.01	0	0.141	0	-0.017	0
1126	Permanenti portati	0.1	0	-0.029	0	0.141	0	-0.046	0
1126	Neve	0.1	0	-0.029	0	0.141	0	-0.046	0
1126	Vento pressione	0.1	0	-0.06	-0.018	0.141	0	-0.096	-0.03
1126	Vento depressione	0.1	0	0.105	0.032	0.141	0	0.168	0.052
1126	Pesi strutturali	0.141	0	-0.017	0	0.167	0	-0.017	0
1126	Permanenti portati	0.141	0	-0.046	0	0.167	0	-0.046	0
1126	Neve	0.141	0	-0.046	0	0.167	0	-0.046	0
1126	Vento pressione	0.141	0	-0.096	-0.03	0.167	0	-0.096	-0.03
1126	Vento depressione	0.141	0	0.168	0.052	0.167	0	0.168	0.052
1126	Pesi strutturali	0.167	0	-0.017	0	0.221	0	-0.023	0
1126	Permanenti portati	0.167	0	-0.046	0	0.221	0	-0.064	0
1126	Neve	0.167	0	-0.046	0	0.221	0	-0.064	0
1126	Vento pressione	0.167	0	-0.096	-0.03	0.221	0	-0.133	-0.041
1126	Vento depressione	0.167	0	0.168	0.052	0.221	0	0.232	0.072
1126	Pesi strutturali	0.221	0	-0.023	0	0.273	0	-0.028	0
1126	Permanenti portati	0.221	0	-0.064	0	0.273	0	-0.076	0
1126	Neve	0.221	0	-0.064	0	0.273	0	-0.076	0
1126	Vento pressione	0.221	0	-0.133	-0.041	0.273	0	-0.158	-0.049
1126	Vento depressione	0.221	0	0.232	0.072	0.273	0	0.277	0.085
1126	Pesi strutturali	0.273	0	-0.028	0	1.25	0	-0.131	0
1126	Permanenti portati	0.273	0	-0.076	0	1.25	0	-0.36	0
1126	Neve	0.273	0	-0.076	0	1.25	0	-0.36	0
1126	Vento pressione	0.273	0	-0.158	-0.049	1.25	0	-0.75	-0.231
1126	Vento depressione	0.273	0	0.277	0.085	1.25	0	1.313	0.404
1126	Pesi strutturali	1.25	0	-0.131	0	5	0	-0.131	0
1126	Permanenti portati	1.25	0	-0.36	0	5	0	-0.36	0
1126	Neve	1.25	0	-0.36	0	5	0	-0.36	0
1126	Vento pressione	1.25	0	-0.75	-0.231	5	0	-0.75	-0.231
1126	Vento depressione	1.25	0	1.313	0.404	5	0	1.313	0.404
1126	Pesi strutturali	0	0	-0.05	0	5	0	-0.05	0
1126	Permanenti portati	0	0	-0.138	0	5	0	-0.138	0
1126	Neve	0	0	-0.138	0	5	0	-0.138	0
1126	Vento pressione	0	0	-0.3	0	5	0	-0.3	0
1126	Vento depressione	0	0	0.525	0	5	0	0.525	0
1127	Pesi strutturali	0	0	-0.131	0	5	0	-0.131	0
1127	Permanenti portati	0	0	-0.36	0	5	0	-0.36	0
1127	Neve	0	0	-0.36	0	5	0	-0.36	0
1127	Vento pressione	0	0	-0.75	-0.231	5	0	-0.75	-0.231
1127	Vento depressione	0	0	1.313	0.404	5	0	1.313	0.404
1127	Pesi strutturali	0	0	-0.05	0	5	0	-0.05	0
1127	Permanenti portati	0	0	-0.138	0	5	0	-0.138	0
1127	Neve	0	0	-0.138	0	5	0	-0.138	0
1127	Vento pressione	0	0	-0.3	0	5	0	-0.3	0
1127	Vento depressione	0	0	0.525	0	5	0	0.525	0
1128	Pesi strutturali	0	0	-0.131	0	5	0	-0.131	0
1128	Permanenti portati	0	0	-0.36	0	5	0	-0.36	0
1128	Neve	0	0	-0.36	0	5	0	-0.36	0
1128	Vento pressione	0	0	-0.75	-0.231	5	0	-0.75	-0.231
1128	Vento depressione	0	0	1.313	0.404	5	0	1.313	0.404
1128	Pesi strutturali	0	0	-0.05	0	5	0	-0.05	0
1128	Permanenti portati	0	0	-0.138	0	5	0	-0.138	0
1128	Neve	0	0	-0.138	0	5	0	-0.138	0
1128	Vento pressione	0	0	-0.3	0	5	0	-0.3	0
1128	Vento depressione	0	0	0.525	0	5	0	0.525	0
1129	Pesi strutturali	0	0	-0.131	0	3.75	0	-0.131	0
1129	Permanenti portati	0	0	-0.36	0	3.75	0	-0.36	0
1129	Neve	0	0	-0.36	0	3.75	0	-0.36	0
1129	Vento pressione	0	0	-0.75	-0.231	3.75	0	-0.75	-0.231
1129	Vento depressione	0	0	1.313	0.404	3.75	0	1.313	0.404
1129	Pesi strutturali	3.75	0	-0.131	0	3.971	0	-0.108	0
1129	Permanenti portati	3.75	0	-0.36	0	3.971	0	-0.296	0
1129	Neve	3.75	0	-0.36	0	3.971	0	-0.296	0
1129	Vento pressione	3.75	0	-0.75	-0.231	3.971	0	-0.617	-0.19
1129	Vento depressione	3.75	0	1.313	0.404	3.971	0	1.08	0.333
1129	Pesi strutturali	3.971	0	-0.108	0	4.727	0	-0.028	0

Indice asta	Condizione	Posizione iniziale	F1 iniziale	F2 iniziale	F3 iniziale	Posizione finale	F1 finale	F2 finale	F3 finale
1129	Permanenti portati	3.971	0	-0.296	0	4.727	0	-0.076	0
1129	Neve	3.971	0	-0.296	0	4.727	0	-0.076	0
1129	Vento pressione	3.971	0	-0.617	-0.19	4.727	0	-0.158	-0.049
1129	Vento depressione	3.971	0	1.08	0.333	4.727	0	0.277	0.085
1129	Pesi strutturali	4.727	0	-0.028	0	4.779	0	-0.023	0
1129	Permanenti portati	4.727	0	-0.076	0	4.779	0	-0.064	0
1129	Neve	4.727	0	-0.076	0	4.779	0	-0.064	0
1129	Vento pressione	4.727	0	-0.158	-0.049	4.779	0	-0.133	-0.041
1129	Vento depressione	4.727	0	0.277	0.085	4.779	0	0.232	0.072
1129	Pesi strutturali	4.779	0	-0.023	0	4.833	0	-0.017	0
1129	Permanenti portati	4.779	0	-0.064	0	4.833	0	-0.046	0
1129	Neve	4.779	0	-0.064	0	4.833	0	-0.046	0
1129	Vento pressione	4.779	0	-0.133	-0.041	4.833	0	-0.096	-0.03
1129	Vento depressione	4.779	0	0.232	0.072	4.833	0	0.168	0.052
1129	Pesi strutturali	4.833	0	-0.017	0	4.859	0	-0.017	0
1129	Permanenti portati	4.833	0	-0.046	0	4.859	0	-0.046	0
1129	Neve	4.833	0	-0.046	0	4.859	0	-0.046	0
1129	Vento pressione	4.833	0	-0.096	-0.03	4.859	0	-0.096	-0.03
1129	Vento depressione	4.833	0	0.168	0.052	4.859	0	0.168	0.052
1129	Pesi strutturali	4.859	0	-0.017	0	4.9	0	-0.01	0
1129	Permanenti portati	4.859	0	-0.046	0	4.9	0	-0.029	0
1129	Neve	4.859	0	-0.046	0	4.9	0	-0.029	0
1129	Vento pressione	4.859	0	-0.096	-0.03	4.9	0	-0.06	-0.018
1129	Vento depressione	4.859	0	0.168	0.052	4.9	0	0.105	0.032
1129	Pesi strutturali	4.9	0	-0.01	0	5	0	0	0
1129	Permanenti portati	4.9	0	-0.029	0	5	0	0	0
1129	Neve	4.9	0	-0.029	0	5	0	0	0
1129	Vento pressione	4.9	0	-0.06	-0.018	5	0	0	0
1129	Vento depressione	4.9	0	0.105	0.032	5	0	0	0
1129	Pesi strutturali	0	0	-0.05	0	5	0	-0.05	0
1129	Permanenti portati	0	0	-0.138	0	5	0	-0.138	0
1129	Neve	0	0	-0.138	0	5	0	-0.138	0
1129	Vento pressione	0	0	-0.3	0	5	0	-0.3	0
1129	Vento depressione	0	0	0.525	0	5	0	0.525	0
1130	Pesi strutturali	0	0	-0.131	0	5	0	-0.131	0
1130	Permanenti portati	0	0	-0.36	0	5	0	-0.36	0
1130	Neve	0	0	-0.36	0	5	0	-0.36	0
1130	Vento pressione	0	0	-0.75	-0.231	5	0	-0.75	-0.231
1130	Vento depressione	0	0	1.313	0.404	5	0	1.313	0.404
1130	Pesi strutturali	0	0	-0.05	0	5	0	-0.05	0
1130	Permanenti portati	0	0	-0.138	0	5	0	-0.138	0
1130	Neve	0	0	-0.138	0	5	0	-0.138	0
1130	Vento pressione	0	0	-0.3	0	5	0	-0.3	0
1130	Vento depressione	0	0	0.525	0	5	0	0.525	0
1131	Pesi strutturali	0	0	0	0	0.1	0	-0.01	0
1131	Permanenti portati	0	0	0	0	0.1	0	-0.029	0
1131	Neve	0	0	0	0	0.1	0	-0.029	0
1131	Vento pressione	0	0	0	0	0.1	0	-0.06	-0.018
1131	Vento depressione	0	0	0	0	0.1	0	0.105	0.032
1131	Pesi strutturali	0.1	0	-0.01	0	0.141	0	-0.017	0
1131	Permanenti portati	0.1	0	-0.029	0	0.141	0	-0.046	0
1131	Neve	0.1	0	-0.029	0	0.141	0	-0.046	0
1131	Vento pressione	0.1	0	-0.06	-0.018	0.141	0	-0.096	-0.03
1131	Vento depressione	0.1	0	0.105	0.032	0.141	0	0.168	0.052
1131	Pesi strutturali	0.141	0	-0.017	0	0.167	0	-0.017	0
1131	Permanenti portati	0.141	0	-0.046	0	0.167	0	-0.046	0
1131	Neve	0.141	0	-0.046	0	0.167	0	-0.046	0
1131	Vento pressione	0.141	0	-0.096	-0.03	0.167	0	-0.096	-0.03
1131	Vento depressione	0.141	0	0.168	0.052	0.167	0	0.168	0.052
1131	Pesi strutturali	0.167	0	-0.017	0	0.221	0	-0.023	0
1131	Permanenti portati	0.167	0	-0.046	0	0.221	0	-0.064	0
1131	Neve	0.167	0	-0.046	0	0.221	0	-0.064	0
1131	Vento pressione	0.167	0	-0.096	-0.03	0.221	0	-0.133	-0.041
1131	Vento depressione	0.167	0	0.168	0.052	0.221	0	0.232	0.072
1131	Pesi strutturali	0.221	0	-0.023	0	0.273	0	-0.028	0
1131	Permanenti portati	0.221	0	-0.064	0	0.273	0	-0.076	0
1131	Neve	0.221	0	-0.064	0	0.273	0	-0.076	0
1131	Vento pressione	0.221	0	-0.133	-0.041	0.273	0	-0.158	-0.049
1131	Vento depressione	0.221	0	0.232	0.072	0.273	0	0.277	0.085
1131	Pesi strutturali	0.273	0	-0.028	0	1.25	0	-0.131	0
1131	Permanenti portati	0.273	0	-0.076	0	1.25	0	-0.36	0
1131	Neve	0.273	0	-0.076	0	1.25	0	-0.36	0
1131	Vento pressione	0.273	0	-0.158	-0.049	1.25	0	-0.75	-0.231
1131	Vento depressione	0.273	0	0.277	0.085	1.25	0	1.313	0.404
1131	Pesi strutturali	1.25	0	-0.131	0	5	0	-0.131	0
1131	Permanenti portati	1.25	0	-0.36	0	5	0	-0.36	0
1131	Neve	1.25	0	-0.36	0	5	0	-0.36	0
1131	Vento pressione	1.25	0	-0.75	-0.231	5	0	-0.75	-0.231
1131	Vento depressione	1.25	0	1.313	0.404	5	0	1.313	0.404
1131	Pesi strutturali	0	0	-0.05	0	5	0	-0.05	0
1131	Permanenti portati	0	0	-0.138	0	5	0	-0.138	0
1131	Neve	0	0	-0.138	0	5	0	-0.138	0
1131	Vento pressione	0	0	-0.3	0	5	0	-0.3	0
1131	Vento depressione	0	0	0.525	0	5	0	0.525	0
1132	Pesi strutturali	0	0	-0.131	0	3.75	0	-0.131	0
1132	Permanenti portati	0	0	-0.36	0	3.75	0	-0.36	0
1132	Neve	0	0	-0.36	0	3.75	0	-0.36	0
1132	Vento pressione	0	0	-0.75	-0.231	3.75	0	-0.75	-0.231
1132	Vento depressione	0	0	1.313	0.404	3.75	0	1.313	0.404
1132	Pesi strutturali	0	0	-0.05	0	3.75	0	-0.05	0
1132	Permanenti portati	0	0	-0.138	0	3.75	0	-0.138	0
1132	Neve	0	0	-0.138	0	3.75	0	-0.138	0
1132	Vento pressione	0	0	-0.3	0	3.75	0	-0.3	0
1132	Vento depressione	0	0	0.525	0	3.75	0	0.525	0
1133	Pesi strutturali	0	0	-0.131	0	2.813	0	-0.131	0
1133	Permanenti portati	0	0	-0.36	0	2.813	0	-0.36	0
1133	Neve	0	0	-0.36	0	2.813	0	-0.36	0
1133	Vento pressione	0	0	-0.75	-0.231	2.813	0	-0.75	-0.231

Indice asta	Condizione	Posizione iniziale	F1 iniziale	F2 iniziale	F3 iniziale	Posizione finale	F1 finale	F2 finale	F3 finale
1133	Vento depressione	0	0	1.313	0.404	2.813	0	1.313	0.404
1133	Pesi strutturali	2.813	0	-0.131	0	2.998	0	-0.105	0
1133	Permanenti portati	2.813	0	-0.36	0	2.998	0	-0.289	0
1133	Neve	2.813	0	-0.36	0	2.998	0	-0.289	0
1133	Vento pressione	2.813	0	-0.75	-0.231	2.998	0	-0.602	-0.185
1133	Vento depressione	2.813	0	1.313	0.404	2.998	0	1.054	0.324
1133	Pesi strutturali	2.998	0	-0.105	0	3.529	0	-0.027	0
1133	Permanenti portati	2.998	0	-0.289	0	3.529	0	-0.074	0
1133	Neve	2.998	0	-0.289	0	3.529	0	-0.074	0
1133	Vento pressione	2.998	0	-0.602	-0.185	3.529	0	-0.154	-0.048
1133	Vento depressione	2.998	0	1.054	0.324	3.529	0	0.27	0.083
1133	Pesi strutturali	3.529	0	-0.031	0	3.609	0	-0.02	0
1133	Permanenti portati	3.529	0	-0.085	0	3.609	0	-0.054	0
1133	Neve	3.529	0	-0.085	0	3.609	0	-0.054	0
1133	Vento pressione	3.529	0	-0.177	-0.055	3.609	0	-0.113	-0.035
1133	Vento depressione	3.529	0	0.31	0.095	3.609	0	0.198	0.061
1133	Pesi strutturali	3.609	0	-0.02	0	3.625	0	-0.017	0
1133	Permanenti portati	3.609	0	-0.054	0	3.625	0	-0.046	0
1133	Neve	3.609	0	-0.054	0	3.625	0	-0.046	0
1133	Vento pressione	3.609	0	-0.113	-0.035	3.625	0	-0.096	-0.03
1133	Vento depressione	3.609	0	0.198	0.061	3.625	0	0.168	0.052
1133	Pesi strutturali	3.625	0	-0.017	0	3.65	0	-0.014	0
1133	Permanenti portati	3.625	0	-0.046	0	3.65	0	-0.038	0
1133	Neve	3.625	0	-0.046	0	3.65	0	-0.038	0
1133	Vento pressione	3.625	0	-0.096	-0.03	3.65	0	-0.08	-0.025
1133	Vento depressione	3.625	0	0.168	0.052	3.65	0	0.14	0.043
1133	Pesi strutturali	3.65	0	-0.014	0	3.75	0	0	0
1133	Permanenti portati	3.65	0	-0.038	0	3.75	0	0	0
1133	Neve	3.65	0	-0.038	0	3.75	0	0	0
1133	Vento pressione	3.65	0	-0.08	-0.025	3.75	0	0	0
1133	Vento depressione	3.65	0	0.14	0.043	3.75	0	0	0
1133	Pesi strutturali	0	0	-0.05	0	3.75	0	-0.05	0
1133	Permanenti portati	0	0	-0.138	0	3.75	0	-0.138	0
1133	Neve	0	0	-0.138	0	3.75	0	-0.138	0
1133	Vento pressione	0	0	-0.3	0	3.75	0	-0.3	0
1133	Vento depressione	0	0	0.525	0	3.75	0	0.525	0
1147	Pesi strutturali	0	-0.019	-0.088	0	0.145	-0.019	-0.088	0
1147	Permanenti portati	0	-0.053	-0.243	0	0.145	-0.053	-0.243	0
1147	Neve	0	-0.053	-0.243	0	0.145	-0.053	-0.243	0
1147	Vento pressione	0	0	-0.53	-0.113	0.145	0	-0.53	-0.113
1147	Vento depressione	0	0	0.928	0.197	0.145	0	0.928	0.197
1147	Pesi strutturali	0.145	-0.019	-0.088	0	0.205	-0.019	-0.087	0
1147	Permanenti portati	0.145	-0.053	-0.243	0	0.205	-0.052	-0.239	0
1147	Neve	0.145	-0.053	-0.243	0	0.205	-0.052	-0.239	0
1147	Vento pressione	0.145	0	-0.53	-0.113	0.205	0	-0.522	-0.111
1147	Vento depressione	0.145	0	0.928	0.197	0.205	0	0.914	0.195
1147	Pesi strutturali	0.205	-0.019	-0.087	0	0.241	-0.019	-0.089	0
1147	Permanenti portati	0.205	-0.052	-0.239	0	0.241	-0.053	-0.244	0
1147	Neve	0.205	-0.052	-0.239	0	0.241	-0.053	-0.244	0
1147	Vento pressione	0.205	0	-0.522	-0.111	0.241	0	-0.533	-0.113
1147	Vento depressione	0.205	0	0.914	0.195	0.241	0	0.933	0.199
1147	Pesi strutturali	0.241	-0.019	-0.089	0	0.32	-0.019	-0.088	0
1147	Permanenti portati	0.241	-0.053	-0.244	0	0.32	-0.053	-0.243	0
1147	Neve	0.241	-0.053	-0.244	0	0.32	-0.053	-0.243	0
1147	Vento pressione	0.241	0	-0.533	-0.113	0.32	0	-0.53	-0.113
1147	Vento depressione	0.241	0	0.933	0.199	0.32	0	0.928	0.197
1147	Pesi strutturali	0.32	-0.019	-0.088	0	0.396	-0.019	-0.089	0
1147	Permanenti portati	0.32	-0.053	-0.243	0	0.396	-0.053	-0.245	0
1147	Neve	0.32	-0.053	-0.243	0	0.396	-0.053	-0.245	0
1147	Vento pressione	0.32	0	-0.53	-0.113	0.396	0	-0.534	-0.114
1147	Vento depressione	0.32	0	0.928	0.197	0.396	0	0.935	0.199
1147	Pesi strutturali	0.396	-0.019	-0.089	0	1.489	-0.02	-0.093	0
1147	Permanenti portati	0.396	-0.053	-0.245	0	1.489	-0.055	-0.255	0
1147	Neve	0.396	-0.053	-0.245	0	1.489	-0.055	-0.255	0
1147	Vento pressione	0.396	0	-0.534	-0.114	1.489	0	-0.556	-0.118
1147	Vento depressione	0.396	0	0.935	0.199	1.489	0	0.974	0.207
1147	Pesi strutturali	1.489	-0.019	-0.088	0	1.604	-0.019	-0.087	0
1147	Permanenti portati	1.489	-0.053	-0.243	0	1.604	-0.052	-0.239	0
1147	Neve	1.489	-0.053	-0.243	0	1.604	-0.052	-0.239	0
1147	Vento pressione	1.489	0	-0.53	-0.113	1.604	0	-0.522	-0.111
1147	Vento depressione	1.489	0	0.928	0.197	1.604	0	0.914	0.195
1147	Pesi strutturali	1.604	-0.019	-0.087	0	1.693	-0.019	-0.088	0
1147	Permanenti portati	1.604	-0.052	-0.239	0	1.693	-0.053	-0.243	0
1147	Neve	1.604	-0.052	-0.239	0	1.693	-0.053	-0.243	0
1147	Vento pressione	1.604	0	-0.522	-0.111	1.693	0	-0.53	-0.113
1147	Vento depressione	1.604	0	0.914	0.195	1.693	0	0.928	0.197
1147	Pesi strutturali	1.693	-0.019	-0.088	0	1.925	-0.019	-0.088	0
1147	Permanenti portati	1.693	-0.053	-0.243	0	1.925	-0.053	-0.243	0
1147	Neve	1.693	-0.053	-0.243	0	1.925	-0.053	-0.243	0
1147	Vento pressione	1.693	0	-0.53	-0.113	1.925	0	-0.53	-0.113
1147	Vento depressione	1.693	0	0.928	0.197	1.925	0	0.928	0.197
1147	Pesi strutturali	1.925	-0.019	-0.088	0	2.014	-0.019	-0.087	0
1147	Permanenti portati	1.925	-0.053	-0.243	0	2.014	-0.052	-0.239	0
1147	Neve	1.925	-0.053	-0.243	0	2.014	-0.052	-0.239	0
1147	Vento pressione	1.925	0	-0.53	-0.113	2.014	0	-0.522	-0.111
1147	Vento depressione	1.925	0	0.928	0.197	2.014	0	0.914	0.195
1147	Pesi strutturali	2.014	-0.019	-0.087	0	2.13	-0.019	-0.088	0
1147	Permanenti portati	2.014	-0.052	-0.239	0	2.13	-0.053	-0.243	0
1147	Neve	2.014	-0.052	-0.239	0	2.13	-0.053	-0.243	0
1147	Vento pressione	2.014	0	-0.522	-0.111	2.13	0	-0.53	-0.113
1147	Vento depressione	2.014	0	0.914	0.195	2.13	0	0.928	0.197
1147	Pesi strutturali	2.13	-0.019	-0.088	0	2.171	-0.019	-0.088	0
1147	Permanenti portati	2.13	-0.053	-0.243	0	2.171	-0.053	-0.243	0
1147	Neve	2.13	-0.053	-0.243	0	2.171	-0.053	-0.243	0
1147	Vento pressione	2.13	0	-0.53	-0.113	2.171	0	-0.53	-0.113
1147	Vento depressione	2.13	0	0.928	0.197	2.171	0	0.928	0.197
1147	Pesi strutturali	2.171	-0.019	-0.088	0	2.258	-0.019	-0.086	0
1147	Permanenti portati	2.171	-0.053	-0.243	0	2.258	-0.052	-0.238	0

Indice asta	Condizione	Posizione iniziale	F1 iniziale	F2 iniziale	F3 iniziale	Posizione finale	F1 finale	F2 finale	F3 finale
1147	Neve	2.171	-0.053	-0.243	0	2.258	-0.052	-0.238	0
1147	Vento pressione	2.171	0	-0.53	-0.113	2.258	0	-0.519	-0.11
1147	Vento depressione	2.171	0	0.928	0.197	2.258	0	0.908	0.193
1147	Pesi strutturali	2.258	-0.019	-0.088	0	2.808	-0.019	-0.088	0
1147	Permanenti portati	2.258	-0.053	-0.243	0	2.808	-0.053	-0.243	0
1147	Neve	2.258	-0.053	-0.243	0	2.808	-0.053	-0.243	0
1147	Vento pressione	2.258	0	-0.53	-0.113	2.808	0	-0.53	-0.113
1147	Vento depressione	2.258	0	0.928	0.197	2.808	0	0.928	0.197
1147	Pesi strutturali	2.808	-0.019	-0.088	0	3.298	-0.02	-0.093	0
1147	Permanenti portati	2.808	-0.053	-0.243	0	3.298	-0.055	-0.255	0
1147	Neve	2.808	-0.053	-0.243	0	3.298	-0.055	-0.255	0
1147	Vento pressione	2.808	0	-0.53	-0.113	3.298	0	-0.556	-0.118
1147	Vento depressione	2.808	0	0.928	0.197	3.298	0	0.974	0.207
1147	Pesi strutturali	3.298	-0.019	-0.088	0	3.414	-0.019	-0.087	0
1147	Permanenti portati	3.298	-0.053	-0.243	0	3.414	-0.052	-0.239	0
1147	Neve	3.298	-0.053	-0.243	0	3.414	-0.052	-0.239	0
1147	Vento pressione	3.298	0	-0.53	-0.113	3.414	0	-0.522	-0.111
1147	Vento depressione	3.298	0	0.928	0.197	3.414	0	0.914	0.195
1147	Pesi strutturali	3.414	-0.019	-0.087	0	3.503	-0.019	-0.088	0
1147	Permanenti portati	3.414	-0.052	-0.239	0	3.503	-0.053	-0.243	0
1147	Neve	3.414	-0.052	-0.239	0	3.503	-0.053	-0.243	0
1147	Vento pressione	3.414	0	-0.522	-0.111	3.503	0	-0.53	-0.113
1147	Vento depressione	3.414	0	0.914	0.195	3.503	0	0.928	0.197
1147	Pesi strutturali	3.503	-0.019	-0.088	0	3.734	-0.019	-0.088	0
1147	Permanenti portati	3.503	-0.053	-0.243	0	3.734	-0.053	-0.243	0
1147	Neve	3.503	-0.053	-0.243	0	3.734	-0.053	-0.243	0
1147	Vento pressione	3.503	0	-0.53	-0.113	3.734	0	-0.53	-0.113
1147	Vento depressione	3.503	0	0.928	0.197	3.734	0	0.928	0.197
1147	Pesi strutturali	3.734	-0.019	-0.088	0	3.823	-0.019	-0.087	0
1147	Permanenti portati	3.734	-0.053	-0.243	0	3.823	-0.052	-0.239	0
1147	Neve	3.734	-0.053	-0.243	0	3.823	-0.052	-0.239	0
1147	Vento pressione	3.734	0	-0.53	-0.113	3.823	0	-0.522	-0.111
1147	Vento depressione	3.734	0	0.928	0.197	3.823	0	0.914	0.195
1147	Pesi strutturali	3.823	-0.019	-0.087	0	3.939	-0.019	-0.088	0
1147	Permanenti portati	3.823	-0.052	-0.239	0	3.939	-0.053	-0.243	0
1147	Neve	3.823	-0.052	-0.239	0	3.939	-0.053	-0.243	0
1147	Vento pressione	3.823	0	-0.522	-0.111	3.939	0	-0.53	-0.113
1147	Vento depressione	3.823	0	0.914	0.195	3.939	0	0.928	0.197
1147	Pesi strutturali	3.939	-0.019	-0.088	0	5.107	-0.019	-0.088	0
1147	Permanenti portati	3.939	-0.053	-0.243	0	5.107	-0.053	-0.243	0
1147	Neve	3.939	-0.053	-0.243	0	5.107	-0.053	-0.243	0
1147	Vento pressione	3.939	0	-0.53	-0.113	5.107	0	-0.53	-0.113
1147	Vento depressione	3.939	0	0.928	0.197	5.107	0	0.928	0.197
1147	Pesi strutturali	5.107	-0.019	-0.088	0	5.223	-0.019	-0.087	0
1147	Permanenti portati	5.107	-0.053	-0.243	0	5.223	-0.052	-0.239	0
1147	Neve	5.107	-0.053	-0.243	0	5.223	-0.052	-0.239	0
1147	Vento pressione	5.107	0	-0.53	-0.113	5.223	0	-0.522	-0.111
1147	Vento depressione	5.107	0	0.928	0.197	5.223	0	0.914	0.195
1147	Pesi strutturali	5.223	-0.019	-0.087	0	5.312	-0.019	-0.088	0
1147	Permanenti portati	5.223	-0.052	-0.239	0	5.312	-0.053	-0.243	0
1147	Neve	5.223	-0.052	-0.239	0	5.312	-0.053	-0.243	0
1147	Vento pressione	5.223	0	-0.522	-0.111	5.312	0	-0.53	-0.113
1147	Vento depressione	5.223	0	0.914	0.195	5.312	0	0.928	0.197
1147	Pesi strutturali	5.312	-0.019	-0.088	0	5.543	-0.019	-0.088	0
1147	Permanenti portati	5.312	-0.053	-0.243	0	5.543	-0.053	-0.243	0
1147	Neve	5.312	-0.053	-0.243	0	5.543	-0.053	-0.243	0
1147	Vento pressione	5.312	0	-0.53	-0.113	5.543	0	-0.53	-0.113
1147	Vento depressione	5.312	0	0.928	0.197	5.543	0	0.928	0.197
1147	Pesi strutturali	5.543	-0.019	-0.088	0	5.632	-0.019	-0.087	0
1147	Permanenti portati	5.543	-0.053	-0.243	0	5.632	-0.052	-0.239	0
1147	Neve	5.543	-0.053	-0.243	0	5.632	-0.052	-0.239	0
1147	Vento pressione	5.543	0	-0.53	-0.113	5.632	0	-0.522	-0.111
1147	Vento depressione	5.543	0	0.928	0.197	5.632	0	0.914	0.195
1147	Pesi strutturali	5.632	-0.019	-0.087	0	5.748	-0.019	-0.088	0
1147	Permanenti portati	5.632	-0.052	-0.239	0	5.748	-0.053	-0.243	0
1147	Neve	5.632	-0.052	-0.239	0	5.748	-0.053	-0.243	0
1147	Vento pressione	5.632	0	-0.522	-0.111	5.748	0	-0.53	-0.113
1147	Vento depressione	5.632	0	0.914	0.195	5.748	0	0.928	0.197
1147	Pesi strutturali	5.748	-0.019	-0.088	0	6.841	-0.019	-0.089	0
1147	Permanenti portati	5.748	-0.053	-0.243	0	6.841	-0.053	-0.245	0
1147	Neve	5.748	-0.053	-0.243	0	6.841	-0.053	-0.245	0
1147	Vento pressione	5.748	0	-0.53	-0.113	6.841	0	-0.534	-0.114
1147	Vento depressione	5.748	0	0.928	0.197	6.841	0	0.935	0.199
1147	Pesi strutturali	6.841	-0.019	-0.089	0	6.916	-0.019	-0.088	0
1147	Permanenti portati	6.841	-0.053	-0.245	0	6.916	-0.053	-0.243	0
1147	Neve	6.841	-0.053	-0.245	0	6.916	-0.053	-0.243	0
1147	Vento pressione	6.841	0	-0.534	-0.114	6.916	0	-0.53	-0.113
1147	Vento depressione	6.841	0	0.935	0.199	6.916	0	0.928	0.197
1147	Pesi strutturali	6.916	-0.019	-0.088	0	6.995	-0.019	-0.089	0
1147	Permanenti portati	6.916	-0.053	-0.243	0	6.995	-0.053	-0.244	0
1147	Neve	6.916	-0.053	-0.243	0	6.995	-0.053	-0.244	0
1147	Vento pressione	6.916	0	-0.53	-0.113	6.995	0	-0.533	-0.113
1147	Vento depressione	6.916	0	0.928	0.197	6.995	0	0.933	0.199
1147	Pesi strutturali	6.995	-0.019	-0.089	0	7.032	-0.019	-0.087	0
1147	Permanenti portati	6.995	-0.053	-0.244	0	7.032	-0.052	-0.239	0
1147	Neve	6.995	-0.053	-0.244	0	7.032	-0.052	-0.239	0
1147	Vento pressione	6.995	0	-0.533	-0.113	7.032	0	-0.522	-0.111
1147	Vento depressione	6.995	0	0.933	0.199	7.032	0	0.914	0.195
1147	Pesi strutturali	7.032	-0.019	-0.087	0	7.092	-0.019	-0.088	0
1147	Permanenti portati	7.032	-0.052	-0.239	0	7.092	-0.053	-0.243	0
1147	Neve	7.032	-0.052	-0.239	0	7.092	-0.053	-0.243	0
1147	Vento pressione	7.032	0	-0.522	-0.111	7.092	0	-0.53	-0.113
1147	Vento depressione	7.032	0	0.914	0.195	7.092	0	0.928	0.197
1147	Pesi strutturali	7.092	-0.019	-0.088	0	7.237	-0.019	-0.088	0
1147	Permanenti portati	7.092	-0.053	-0.243	0	7.237	-0.053	-0.243	0
1147	Neve	7.092	-0.053	-0.243	0	7.237	-0.053	-0.243	0
1147	Vento pressione	7.092	0	-0.53	-0.113	7.237	0	-0.53	-0.113
1147	Vento depressione	7.092	0	0.928	0.197	7.237	0	0.928	0.197

Indice asta	Condizione	Posizione iniziale	F1 iniziale	F2 iniziale	F3 iniziale	Posizione finale	F1 finale	F2 finale	F3 finale
1148	Pesi strutturali	0	-0.019	-0.101	0	0.103	-0.019	-0.101	0
1148	Permanenti portati	0	-0.051	-0.278	0	0.103	-0.051	-0.278	0
1148	Neve	0	-0.051	-0.278	0	0.103	-0.051	-0.278	0
1148	Vento pressione	0	0	-0.6	0.145	0.103	0	-0.6	0.145
1148	Vento depressione	0	0	1.05	-0.254	0.103	0	1.05	-0.254
1148	Pesi strutturali	0.103	-0.019	-0.101	0	0.127	-0.019	-0.101	0
1148	Permanenti portati	0.103	-0.051	-0.278	0	0.127	-0.051	-0.277	0
1148	Neve	0.103	-0.051	-0.278	0	0.127	-0.051	-0.277	0
1148	Vento pressione	0.103	0	-0.6	0.145	0.127	0	-0.596	0.144
1148	Vento depressione	0.103	0	1.05	-0.254	0.127	0	1.043	-0.253
1148	Pesi strutturali	0.127	-0.019	-0.101	0	0.281	-0.019	-0.102	0
1148	Permanenti portati	0.127	-0.051	-0.277	0	0.281	-0.052	-0.28	0
1148	Neve	0.127	-0.051	-0.277	0	0.281	-0.052	-0.28	0
1148	Vento pressione	0.127	0	-0.596	0.144	0.281	0	-0.603	0.146
1148	Vento depressione	0.127	0	1.043	-0.253	0.281	0	1.055	-0.256
1148	Pesi strutturali	0.281	-0.019	-0.102	0	0.347	-0.019	-0.101	0
1148	Permanenti portati	0.281	-0.052	-0.28	0	0.347	-0.051	-0.278	0
1148	Neve	0.281	-0.052	-0.28	0	0.347	-0.051	-0.278	0
1148	Vento pressione	0.281	0	-0.603	0.146	0.347	0	-0.6	0.145
1148	Vento depressione	0.281	0	1.055	-0.256	0.347	0	1.05	-0.254
1148	Pesi strutturali	0.347	-0.019	-0.101	0	1.589	-0.019	-0.101	0
1148	Permanenti portati	0.347	-0.051	-0.278	0	1.589	-0.051	-0.278	0
1148	Neve	0.347	-0.051	-0.278	0	1.589	-0.051	-0.278	0
1148	Vento pressione	0.347	0	-0.6	0.145	1.589	0	-0.6	0.145
1148	Vento depressione	0.347	0	1.05	-0.254	1.589	0	1.05	-0.254
1148	Pesi strutturali	1.589	-0.019	-0.101	0	1.667	-0.018	-0.1	0
1148	Permanenti portati	1.589	-0.051	-0.278	0	1.667	-0.051	-0.275	0
1148	Neve	1.589	-0.051	-0.278	0	1.667	-0.051	-0.275	0
1148	Vento pressione	1.589	0	-0.6	0.145	1.667	0	-0.592	0.143
1148	Vento depressione	1.589	0	1.05	-0.254	1.667	0	1.036	-0.251
1148	Pesi strutturali	1.667	-0.018	-0.1	0	1.691	-0.019	-0.101	0
1148	Permanenti portati	1.667	-0.051	-0.275	0	1.691	-0.051	-0.278	0
1148	Neve	1.667	-0.051	-0.275	0	1.691	-0.051	-0.278	0
1148	Vento pressione	1.667	0	-0.592	0.143	1.691	0	-0.599	0.145
1148	Vento depressione	1.667	0	1.036	-0.251	1.691	0	1.048	-0.254
1148	Pesi strutturali	1.691	-0.019	-0.101	0	1.769	-0.019	-0.101	0
1148	Permanenti portati	1.691	-0.051	-0.278	0	1.769	-0.051	-0.278	0
1148	Neve	1.691	-0.051	-0.278	0	1.769	-0.051	-0.278	0
1148	Vento pressione	1.691	0	-0.599	0.145	1.769	0	-0.6	0.145
1148	Vento depressione	1.691	0	1.048	-0.254	1.769	0	1.05	-0.254
1148	Pesi strutturali	1.769	-0.019	-0.101	0	1.87	-0.018	-0.1	0
1148	Permanenti portati	1.769	-0.051	-0.278	0	1.87	-0.051	-0.275	0
1148	Neve	1.769	-0.051	-0.278	0	1.87	-0.051	-0.275	0
1148	Vento pressione	1.769	0	-0.6	0.145	1.87	0	-0.593	0.144
1148	Vento depressione	1.769	0	1.05	-0.254	1.87	0	1.039	-0.252
1148	Pesi strutturali	1.87	-0.018	-0.1	0	1.907	-0.019	-0.101	0
1148	Permanenti portati	1.87	-0.051	-0.275	0	1.907	-0.051	-0.278	0
1148	Neve	1.87	-0.051	-0.275	0	1.907	-0.051	-0.278	0
1148	Vento pressione	1.87	0	-0.593	0.144	1.907	0	-0.6	0.145
1148	Vento depressione	1.87	0	1.039	-0.252	1.907	0	1.05	-0.254
1148	Pesi strutturali	1.907	-0.019	-0.101	0	2.33	-0.019	-0.101	0
1148	Permanenti portati	1.907	-0.051	-0.278	0	2.33	-0.051	-0.278	0
1148	Neve	1.907	-0.051	-0.278	0	2.33	-0.051	-0.278	0
1148	Vento pressione	1.907	0	-0.6	0.145	2.33	0	-0.6	0.145
1148	Vento depressione	1.907	0	1.05	-0.254	2.33	0	1.05	-0.254
1148	Pesi strutturali	2.33	-0.018	-0.098	0	2.466	-0.019	-0.101	0
1148	Permanenti portati	2.33	-0.05	-0.27	0	2.466	-0.051	-0.278	0
1148	Neve	2.33	-0.05	-0.27	0	2.466	-0.051	-0.278	0
1148	Vento pressione	2.33	0	-0.583	0.141	2.466	0	-0.6	0.145
1148	Vento depressione	2.33	0	1.021	-0.247	2.466	0	1.05	-0.254
1148	Pesi strutturali	2.466	-0.019	-0.101	0	3.459	-0.019	-0.101	0
1148	Permanenti portati	2.466	-0.051	-0.278	0	3.459	-0.051	-0.278	0
1148	Neve	2.466	-0.051	-0.278	0	3.459	-0.051	-0.278	0
1148	Vento pressione	2.466	0	-0.6	0.145	3.459	0	-0.6	0.145
1148	Vento depressione	2.466	0	1.05	-0.254	3.459	0	1.05	-0.254
1148	Pesi strutturali	3.459	-0.019	-0.101	0	3.89	-0.019	-0.105	0
1148	Permanenti portati	3.459	-0.051	-0.278	0	3.89	-0.053	-0.288	0
1148	Neve	3.459	-0.051	-0.278	0	3.89	-0.053	-0.288	0
1148	Vento pressione	3.459	0	-0.6	0.145	3.89	0	-0.622	0.151
1148	Vento depressione	3.459	0	1.05	-0.254	3.89	0	1.088	-0.264
1148	Pesi strutturali	3.89	-0.019	-0.101	0	4.449	-0.019	-0.101	0
1148	Permanenti portati	3.89	-0.051	-0.278	0	4.449	-0.051	-0.278	0
1148	Neve	3.89	-0.051	-0.278	0	4.449	-0.051	-0.278	0
1148	Vento pressione	3.89	0	-0.6	0.145	4.449	0	-0.6	0.145
1148	Vento depressione	3.89	0	1.05	-0.254	4.449	0	1.05	-0.254
1148	Pesi strutturali	4.449	-0.019	-0.101	0	4.485	-0.018	-0.1	0
1148	Permanenti portati	4.449	-0.051	-0.278	0	4.485	-0.051	-0.275	0
1148	Neve	4.449	-0.051	-0.278	0	4.485	-0.051	-0.275	0
1148	Vento pressione	4.449	0	-0.6	0.145	4.485	0	-0.593	0.144
1148	Vento depressione	4.449	0	1.05	-0.254	4.485	0	1.039	-0.252
1148	Pesi strutturali	4.485	-0.018	-0.1	0	4.587	-0.019	-0.101	0
1148	Permanenti portati	4.485	-0.051	-0.275	0	4.587	-0.051	-0.278	0
1148	Neve	4.485	-0.051	-0.275	0	4.587	-0.051	-0.278	0
1148	Vento pressione	4.485	0	-0.593	0.144	4.587	0	-0.6	0.145
1148	Vento depressione	4.485	0	1.039	-0.252	4.587	0	1.05	-0.254
1148	Pesi strutturali	4.587	-0.019	-0.101	0	4.665	-0.019	-0.101	0
1148	Permanenti portati	4.587	-0.051	-0.278	0	4.665	-0.051	-0.278	0
1148	Neve	4.587	-0.051	-0.278	0	4.665	-0.051	-0.278	0
1148	Vento pressione	4.587	0	-0.6	0.145	4.665	0	-0.599	0.145
1148	Vento depressione	4.587	0	1.05	-0.254	4.665	0	1.048	-0.254
1148	Pesi strutturali	4.665	-0.019	-0.101	0	4.689	-0.018	-0.1	0
1148	Permanenti portati	4.665	-0.051	-0.278	0	4.689	-0.051	-0.275	0
1148	Neve	4.665	-0.051	-0.278	0	4.689	-0.051	-0.275	0
1148	Vento pressione	4.665	0	-0.599	0.145	4.689	0	-0.592	0.143
1148	Vento depressione	4.665	0	1.048	-0.254	4.689	0	1.036	-0.251
1148	Pesi strutturali	4.689	-0.018	-0.1	0	4.767	-0.019	-0.101	0
1148	Permanenti portati	4.689	-0.051	-0.275	0	4.767	-0.051	-0.278	0
1148	Neve	4.689	-0.051	-0.275	0	4.767	-0.051	-0.278	0

Indice asta	Condizione	Posizione iniziale	F1 iniziale	F2 iniziale	F3 iniziale	Posizione finale	F1 finale	F2 finale	F3 finale
1148	Vento pressione	4.689	0	-0.592	0.143	4.767	0	-0.6	0.145
1148	Vento depressione	4.689	0	1.036	-0.251	4.767	0	1.05	-0.254
1148	Pesi strutturali	4.767	-0.019	-0.101	0	5.048	-0.019	-0.101	0
1148	Permanenti portati	4.767	-0.051	-0.278	0	5.048	-0.051	-0.278	0
1148	Neve	4.767	-0.051	-0.278	0	5.048	-0.051	-0.278	0
1148	Vento pressione	4.767	0	-0.6	0.145	5.048	0	-0.6	0.145
1148	Vento depressione	4.767	0	1.05	-0.254	5.048	0	1.05	-0.254
1148	Pesi strutturali	5.048	-0.019	-0.101	0	6.008	-0.019	-0.105	0
1148	Permanenti portati	5.048	-0.051	-0.278	0	6.008	-0.053	-0.288	0
1148	Neve	5.048	-0.051	-0.278	0	6.008	-0.053	-0.288	0
1148	Vento pressione	5.048	0	-0.6	0.145	6.008	0	-0.622	0.151
1148	Vento depressione	5.048	0	1.05	-0.254	6.008	0	1.088	-0.264
1148	Pesi strutturali	6.008	-0.019	-0.101	0	6.074	-0.019	-0.102	0
1148	Permanenti portati	6.008	-0.051	-0.278	0	6.074	-0.052	-0.28	0
1148	Neve	6.008	-0.051	-0.278	0	6.074	-0.052	-0.28	0
1148	Vento pressione	6.008	0	-0.6	0.145	6.074	0	-0.603	0.146
1148	Vento depressione	6.008	0	1.05	-0.254	6.074	0	1.055	-0.256
1148	Pesi strutturali	6.074	-0.019	-0.102	0	6.356	-0.019	-0.101	0
1148	Permanenti portati	6.074	-0.052	-0.28	0	6.356	-0.051	-0.278	0
1148	Neve	6.074	-0.052	-0.28	0	6.356	-0.051	-0.278	0
1148	Vento pressione	6.074	0	-0.603	0.146	6.356	0	-0.6	0.145
1148	Vento depressione	6.074	0	1.055	-0.256	6.356	0	1.05	-0.254
1149	Pesi strutturali	0	-0.019	-0.101	0	0.127	-0.019	-0.101	0
1149	Permanenti portati	0	-0.051	-0.278	0	0.127	-0.051	-0.278	0
1149	Neve	0	-0.051	-0.278	0	0.127	-0.051	-0.278	0
1149	Vento pressione	0	0	-0.6	-0.145	0.127	0	-0.6	-0.145
1149	Vento depressione	0	0	1.05	0.254	0.127	0	1.05	0.254
1149	Pesi strutturali	0.127	-0.018	-0.099	0	0.18	-0.019	-0.101	0
1149	Permanenti portati	0.127	-0.05	-0.273	0	0.18	-0.051	-0.278	0
1149	Neve	0.127	-0.05	-0.273	0	0.18	-0.051	-0.278	0
1149	Vento pressione	0.127	0	-0.588	-0.142	0.18	0	-0.6	-0.145
1149	Vento depressione	0.127	0	1.029	0.249	0.18	0	1.05	0.254
1149	Pesi strutturali	0.18	-0.019	-0.101	0	0.281	-0.019	-0.102	0
1149	Permanenti portati	0.18	-0.051	-0.278	0	0.281	-0.052	-0.28	0
1149	Neve	0.18	-0.051	-0.278	0	0.281	-0.052	-0.28	0
1149	Vento pressione	0.18	0	-0.6	-0.145	0.281	0	-0.603	-0.146
1149	Vento depressione	0.18	0	1.05	0.254	0.281	0	1.055	0.256
1149	Pesi strutturali	0.281	-0.019	-0.102	0	0.347	-0.019	-0.101	0
1149	Permanenti portati	0.281	-0.052	-0.28	0	0.347	-0.051	-0.278	0
1149	Neve	0.281	-0.052	-0.28	0	0.347	-0.051	-0.278	0
1149	Vento pressione	0.281	0	-0.603	-0.146	0.347	0	-0.6	-0.145
1149	Vento depressione	0.281	0	1.055	0.256	0.347	0	1.05	0.254
1149	Pesi strutturali	0.347	-0.019	-0.101	0	1.589	-0.019	-0.101	0
1149	Permanenti portati	0.347	-0.051	-0.278	0	1.589	-0.051	-0.278	0
1149	Neve	0.347	-0.051	-0.278	0	1.589	-0.051	-0.278	0
1149	Vento pressione	0.347	0	-0.6	-0.145	1.589	0	-0.6	-0.145
1149	Vento depressione	0.347	0	1.05	0.254	1.589	0	1.05	0.254
1149	Pesi strutturali	1.589	-0.019	-0.101	0	1.667	-0.018	-0.1	0
1149	Permanenti portati	1.589	-0.051	-0.278	0	1.667	-0.051	-0.275	0
1149	Neve	1.589	-0.051	-0.278	0	1.667	-0.051	-0.275	0
1149	Vento pressione	1.589	0	-0.6	-0.145	1.667	0	-0.592	-0.143
1149	Vento depressione	1.589	0	1.05	0.254	1.667	0	1.036	0.251
1149	Pesi strutturali	1.667	-0.018	-0.1	0	1.691	-0.019	-0.101	0
1149	Permanenti portati	1.667	-0.051	-0.275	0	1.691	-0.051	-0.278	0
1149	Neve	1.667	-0.051	-0.275	0	1.691	-0.051	-0.278	0
1149	Vento pressione	1.667	0	-0.592	-0.143	1.691	0	-0.599	-0.145
1149	Vento depressione	1.667	0	1.036	0.251	1.691	0	1.048	0.254
1149	Pesi strutturali	1.691	-0.019	-0.101	0	1.769	-0.019	-0.101	0
1149	Permanenti portati	1.691	-0.051	-0.278	0	1.769	-0.051	-0.278	0
1149	Neve	1.691	-0.051	-0.278	0	1.769	-0.051	-0.278	0
1149	Vento pressione	1.691	0	-0.599	-0.145	1.769	0	-0.6	-0.145
1149	Vento depressione	1.691	0	1.048	0.254	1.769	0	1.05	0.254
1149	Pesi strutturali	1.769	-0.019	-0.101	0	1.87	-0.018	-0.1	0
1149	Permanenti portati	1.769	-0.051	-0.278	0	1.87	-0.051	-0.275	0
1149	Neve	1.769	-0.051	-0.278	0	1.87	-0.051	-0.275	0
1149	Vento pressione	1.769	0	-0.6	-0.145	1.87	0	-0.593	-0.144
1149	Vento depressione	1.769	0	1.05	0.254	1.87	0	1.039	0.252
1149	Pesi strutturali	1.87	-0.018	-0.1	0	1.907	-0.019	-0.101	0
1149	Permanenti portati	1.87	-0.051	-0.275	0	1.907	-0.051	-0.278	0
1149	Neve	1.87	-0.051	-0.275	0	1.907	-0.051	-0.278	0
1149	Vento pressione	1.87	0	-0.593	-0.144	1.907	0	-0.6	-0.145
1149	Vento depressione	1.87	0	1.039	0.252	1.907	0	1.05	0.254
1149	Pesi strutturali	1.907	-0.019	-0.101	0	2.33	-0.019	-0.101	0
1149	Permanenti portati	1.907	-0.051	-0.278	0	2.33	-0.051	-0.278	0
1149	Neve	1.907	-0.051	-0.278	0	2.33	-0.051	-0.278	0
1149	Vento pressione	1.907	0	-0.6	-0.145	2.33	0	-0.6	-0.145
1149	Vento depressione	1.907	0	1.05	0.254	2.33	0	1.05	0.254
1149	Pesi strutturali	2.33	-0.018	-0.098	0	2.466	-0.019	-0.101	0
1149	Permanenti portati	2.33	-0.05	-0.27	0	2.466	-0.051	-0.278	0
1149	Neve	2.33	-0.05	-0.27	0	2.466	-0.051	-0.278	0
1149	Vento pressione	2.33	0	-0.583	-0.141	2.466	0	-0.6	-0.145
1149	Vento depressione	2.33	0	1.021	0.247	2.466	0	1.05	0.254
1149	Pesi strutturali	2.466	-0.019	-0.101	0	3.459	-0.019	-0.101	0
1149	Permanenti portati	2.466	-0.051	-0.278	0	3.459	-0.051	-0.278	0
1149	Neve	2.466	-0.051	-0.278	0	3.459	-0.051	-0.278	0
1149	Vento pressione	2.466	0	-0.6	-0.145	3.459	0	-0.6	-0.145
1149	Vento depressione	2.466	0	1.05	0.254	3.459	0	1.05	0.254
1149	Pesi strutturali	3.459	-0.019	-0.101	0	3.89	-0.019	-0.105	0
1149	Permanenti portati	3.459	-0.051	-0.278	0	3.89	-0.053	-0.288	0
1149	Neve	3.459	-0.051	-0.278	0	3.89	-0.053	-0.288	0
1149	Vento pressione	3.459	0	-0.6	-0.145	3.89	0	-0.622	-0.151
1149	Vento depressione	3.459	0	1.05	0.254	3.89	0	1.088	0.264
1149	Pesi strutturali	3.89	-0.019	-0.101	0	4.449	-0.019	-0.101	0
1149	Permanenti portati	3.89	-0.051	-0.278	0	4.449	-0.051	-0.278	0
1149	Neve	3.89	-0.051	-0.278	0	4.449	-0.051	-0.278	0
1149	Vento pressione	3.89	0	-0.6	-0.145	4.449	0	-0.6	-0.145
1149	Vento depressione	3.89	0	1.05	0.254	4.449	0	1.05	0.254
1149	Pesi strutturali	4.449	-0.019	-0.101	0	4.485	-0.018	-0.1	0

Indice asta	Condizione	Posizione iniziale	F1 iniziale	F2 iniziale	F3 iniziale	Posizione finale	F1 finale	F2 finale	F3 finale
1149	Permanenti portati	4.449	-0.051	-0.278	0	4.485	-0.051	-0.275	0
1149	Neve	4.449	-0.051	-0.278	0	4.485	-0.051	-0.275	0
1149	Vento pressione	4.449	0	-0.6	-0.145	4.485	0	-0.593	-0.144
1149	Vento depressione	4.449	0	1.05	0.254	4.485	0	1.039	0.252
1149	Pesi strutturali	4.485	-0.018	-0.1	0	4.587	-0.019	-0.101	0
1149	Permanenti portati	4.485	-0.051	-0.275	0	4.587	-0.051	-0.278	0
1149	Neve	4.485	-0.051	-0.275	0	4.587	-0.051	-0.278	0
1149	Vento pressione	4.485	0	-0.593	-0.144	4.587	0	-0.6	-0.145
1149	Vento depressione	4.485	0	1.039	0.252	4.587	0	1.05	0.254
1149	Pesi strutturali	4.587	-0.019	-0.101	0	4.665	-0.019	-0.101	0
1149	Permanenti portati	4.587	-0.051	-0.278	0	4.665	-0.051	-0.278	0
1149	Neve	4.587	-0.051	-0.278	0	4.665	-0.051	-0.278	0
1149	Vento pressione	4.587	0	-0.6	-0.145	4.665	0	-0.599	-0.145
1149	Vento depressione	4.587	0	1.05	0.254	4.665	0	1.048	0.254
1149	Pesi strutturali	4.665	-0.019	-0.101	0	4.689	-0.018	-0.1	0
1149	Permanenti portati	4.665	-0.051	-0.278	0	4.689	-0.051	-0.275	0
1149	Neve	4.665	-0.051	-0.278	0	4.689	-0.051	-0.275	0
1149	Vento pressione	4.665	0	-0.599	-0.145	4.689	0	-0.592	-0.143
1149	Vento depressione	4.665	0	1.048	0.254	4.689	0	1.036	0.251
1149	Pesi strutturali	4.689	-0.018	-0.1	0	4.767	-0.019	-0.101	0
1149	Permanenti portati	4.689	-0.051	-0.275	0	4.767	-0.051	-0.278	0
1149	Neve	4.689	-0.051	-0.275	0	4.767	-0.051	-0.278	0
1149	Vento pressione	4.689	0	-0.592	-0.143	4.767	0	-0.6	-0.145
1149	Vento depressione	4.689	0	1.036	0.251	4.767	0	1.05	0.254
1149	Pesi strutturali	4.767	-0.019	-0.101	0	5.048	-0.019	-0.101	0
1149	Permanenti portati	4.767	-0.051	-0.278	0	5.048	-0.051	-0.278	0
1149	Neve	4.767	-0.051	-0.278	0	5.048	-0.051	-0.278	0
1149	Vento pressione	4.767	0	-0.6	-0.145	5.048	0	-0.6	-0.145
1149	Vento depressione	4.767	0	1.05	0.254	5.048	0	1.05	0.254
1149	Pesi strutturali	5.048	-0.019	-0.101	0	6.008	-0.019	-0.105	0
1149	Permanenti portati	5.048	-0.051	-0.278	0	6.008	-0.053	-0.288	0
1149	Neve	5.048	-0.051	-0.278	0	6.008	-0.053	-0.288	0
1149	Vento pressione	5.048	0	-0.6	-0.145	6.008	0	-0.622	-0.151
1149	Vento depressione	5.048	0	1.05	0.254	6.008	0	1.088	0.264
1149	Pesi strutturali	6.008	-0.019	-0.101	0	6.074	-0.019	-0.102	0
1149	Permanenti portati	6.008	-0.051	-0.278	0	6.074	-0.052	-0.28	0
1149	Neve	6.008	-0.051	-0.278	0	6.074	-0.052	-0.28	0
1149	Vento pressione	6.008	0	-0.6	-0.145	6.074	0	-0.603	-0.146
1149	Vento depressione	6.008	0	1.05	0.254	6.074	0	1.055	0.256
1149	Pesi strutturali	6.074	-0.019	-0.102	0	6.356	-0.019	-0.101	0
1149	Permanenti portati	6.074	-0.052	-0.28	0	6.356	-0.051	-0.278	0
1149	Neve	6.074	-0.052	-0.28	0	6.356	-0.051	-0.278	0
1149	Vento pressione	6.074	0	-0.603	-0.146	6.356	0	-0.6	-0.145
1149	Vento depressione	6.074	0	1.055	0.256	6.356	0	1.05	0.254
1150	Pesi strutturali	0	-0.019	-0.101	0	0.127	-0.019	-0.101	0
1150	Permanenti portati	0	-0.051	-0.278	0	0.127	-0.051	-0.278	0
1150	Neve	0	-0.051	-0.278	0	0.127	-0.051	-0.278	0
1150	Vento pressione	0	0	-0.6	0.145	0.127	0	-0.6	0.145
1150	Vento depressione	0	0	1.05	-0.254	0.127	0	1.05	-0.254
1150	Pesi strutturali	0.127	-0.018	-0.099	0	0.18	-0.019	-0.101	0
1150	Permanenti portati	0.127	-0.05	-0.273	0	0.18	-0.051	-0.278	0
1150	Neve	0.127	-0.05	-0.273	0	0.18	-0.051	-0.278	0
1150	Vento pressione	0.127	0	-0.588	0.142	0.18	0	-0.6	0.145
1150	Vento depressione	0.127	0	1.029	-0.249	0.18	0	1.05	-0.254
1150	Pesi strutturali	0.18	-0.019	-0.101	0	0.281	-0.019	-0.102	0
1150	Permanenti portati	0.18	-0.051	-0.278	0	0.281	-0.052	-0.28	0
1150	Neve	0.18	-0.051	-0.278	0	0.281	-0.052	-0.28	0
1150	Vento pressione	0.18	0	-0.6	0.145	0.281	0	-0.603	0.146
1150	Vento depressione	0.18	0	1.05	-0.254	0.281	0	1.055	-0.256
1150	Pesi strutturali	0.281	-0.019	-0.102	0	0.347	-0.019	-0.101	0
1150	Permanenti portati	0.281	-0.052	-0.28	0	0.347	-0.051	-0.278	0
1150	Neve	0.281	-0.052	-0.28	0	0.347	-0.051	-0.278	0
1150	Vento pressione	0.281	0	-0.603	0.146	0.347	0	-0.6	0.145
1150	Vento depressione	0.281	0	1.055	-0.256	0.347	0	1.05	-0.254
1150	Pesi strutturali	0.347	-0.019	-0.101	0	1.589	-0.019	-0.101	0
1150	Permanenti portati	0.347	-0.051	-0.278	0	1.589	-0.051	-0.278	0
1150	Neve	0.347	-0.051	-0.278	0	1.589	-0.051	-0.278	0
1150	Vento pressione	0.347	0	-0.6	0.145	1.589	0	-0.6	0.145
1150	Vento depressione	0.347	0	1.05	-0.254	1.589	0	1.05	-0.254
1150	Pesi strutturali	1.589	-0.019	-0.101	0	1.667	-0.018	-0.1	0
1150	Permanenti portati	1.589	-0.051	-0.278	0	1.667	-0.051	-0.275	0
1150	Neve	1.589	-0.051	-0.278	0	1.667	-0.051	-0.275	0
1150	Vento pressione	1.589	0	-0.6	0.145	1.667	0	-0.592	0.143
1150	Vento depressione	1.589	0	1.05	-0.254	1.667	0	1.036	-0.251
1150	Pesi strutturali	1.667	-0.018	-0.1	0	1.691	-0.019	-0.101	0
1150	Permanenti portati	1.667	-0.051	-0.275	0	1.691	-0.051	-0.278	0
1150	Neve	1.667	-0.051	-0.275	0	1.691	-0.051	-0.278	0
1150	Vento pressione	1.667	0	-0.592	0.143	1.691	0	-0.599	0.145
1150	Vento depressione	1.667	0	1.036	-0.251	1.691	0	1.048	-0.254
1150	Pesi strutturali	1.691	-0.019	-0.101	0	1.769	-0.019	-0.101	0
1150	Permanenti portati	1.691	-0.051	-0.278	0	1.769	-0.051	-0.278	0
1150	Neve	1.691	-0.051	-0.278	0	1.769	-0.051	-0.278	0
1150	Vento pressione	1.691	0	-0.599	0.145	1.769	0	-0.6	0.145
1150	Vento depressione	1.691	0	1.048	-0.254	1.769	0	1.05	-0.254
1150	Pesi strutturali	1.769	-0.019	-0.101	0	1.87	-0.018	-0.1	0
1150	Permanenti portati	1.769	-0.051	-0.278	0	1.87	-0.051	-0.275	0
1150	Neve	1.769	-0.051	-0.278	0	1.87	-0.051	-0.275	0
1150	Vento pressione	1.769	0	-0.6	0.145	1.87	0	-0.593	0.144
1150	Vento depressione	1.769	0	1.05	-0.254	1.87	0	1.039	-0.252
1150	Pesi strutturali	1.87	-0.018	-0.1	0	1.907	-0.019	-0.101	0
1150	Permanenti portati	1.87	-0.051	-0.275	0	1.907	-0.051	-0.278	0
1150	Neve	1.87	-0.051	-0.275	0	1.907	-0.051	-0.278	0
1150	Vento pressione	1.87	0	-0.593	0.144	1.907	0	-0.6	0.145
1150	Vento depressione	1.87	0	1.039	-0.252	1.907	0	1.05	-0.254
1150	Pesi strutturali	1.907	-0.019	-0.101	0	2.33	-0.019	-0.101	0
1150	Permanenti portati	1.907	-0.051	-0.278	0	2.33	-0.051	-0.278	0
1150	Neve	1.907	-0.051	-0.278	0	2.33	-0.051	-0.278	0
1150	Vento pressione	1.907	0	-0.6	0.145	2.33	0	-0.6	0.145

Indice asta	Condizione	Posizione iniziale	F1 iniziale	F2 iniziale	F3 iniziale	Posizione finale	F1 finale	F2 finale	F3 finale
1150	Vento depressione	1.907	0	1.05	-0.254	2.33	0	1.05	-0.254
1150	Pesi strutturali	2.33	-0.018	-0.098	0	2.466	-0.019	-0.101	0
1150	Permanenti portati	2.33	-0.05	-0.27	0	2.466	-0.051	-0.278	0
1150	Neve	2.33	-0.05	-0.27	0	2.466	-0.051	-0.278	0
1150	Vento pressione	2.33	0	-0.583	0.141	2.466	0	-0.6	0.145
1150	Vento depressione	2.33	0	1.021	-0.247	2.466	0	1.05	-0.254
1150	Pesi strutturali	2.466	-0.019	-0.101	0	3.459	-0.019	-0.101	0
1150	Permanenti portati	2.466	-0.051	-0.278	0	3.459	-0.051	-0.278	0
1150	Neve	2.466	-0.051	-0.278	0	3.459	-0.051	-0.278	0
1150	Vento pressione	2.466	0	-0.6	0.145	3.459	0	-0.6	0.145
1150	Vento depressione	2.466	0	1.05	-0.254	3.459	0	1.05	-0.254
1150	Pesi strutturali	3.459	-0.019	-0.101	0	3.89	-0.019	-0.105	0
1150	Permanenti portati	3.459	-0.051	-0.278	0	3.89	-0.053	-0.288	0
1150	Neve	3.459	-0.051	-0.278	0	3.89	-0.053	-0.288	0
1150	Vento pressione	3.459	0	-0.6	0.145	3.89	0	-0.622	0.151
1150	Vento depressione	3.459	0	1.05	-0.254	3.89	0	1.088	-0.264
1150	Pesi strutturali	3.89	-0.019	-0.101	0	4.449	-0.019	-0.101	0
1150	Permanenti portati	3.89	-0.051	-0.278	0	4.449	-0.051	-0.278	0
1150	Neve	3.89	-0.051	-0.278	0	4.449	-0.051	-0.278	0
1150	Vento pressione	3.89	0	-0.6	0.145	4.449	0	-0.6	0.145
1150	Vento depressione	3.89	0	1.05	-0.254	4.449	0	1.05	-0.254
1150	Pesi strutturali	4.449	-0.019	-0.101	0	4.485	-0.018	-0.1	0
1150	Permanenti portati	4.449	-0.051	-0.278	0	4.485	-0.051	-0.275	0
1150	Neve	4.449	-0.051	-0.278	0	4.485	-0.051	-0.275	0
1150	Vento pressione	4.449	0	-0.6	0.145	4.485	0	-0.593	0.144
1150	Vento depressione	4.449	0	1.05	-0.254	4.485	0	1.039	-0.252
1150	Pesi strutturali	4.485	-0.018	-0.1	0	4.587	-0.019	-0.101	0
1150	Permanenti portati	4.485	-0.051	-0.275	0	4.587	-0.051	-0.278	0
1150	Neve	4.485	-0.051	-0.275	0	4.587	-0.051	-0.278	0
1150	Vento pressione	4.485	0	-0.593	0.144	4.587	0	-0.6	0.145
1150	Vento depressione	4.485	0	1.039	-0.252	4.587	0	1.05	-0.254
1150	Pesi strutturali	4.587	-0.019	-0.101	0	4.665	-0.019	-0.101	0
1150	Permanenti portati	4.587	-0.051	-0.278	0	4.665	-0.051	-0.278	0
1150	Neve	4.587	-0.051	-0.278	0	4.665	-0.051	-0.278	0
1150	Vento pressione	4.587	0	-0.6	0.145	4.665	0	-0.599	0.145
1150	Vento depressione	4.587	0	1.05	-0.254	4.665	0	1.048	-0.254
1150	Pesi strutturali	4.665	-0.019	-0.101	0	4.689	-0.018	-0.1	0
1150	Permanenti portati	4.665	-0.051	-0.278	0	4.689	-0.051	-0.275	0
1150	Neve	4.665	-0.051	-0.278	0	4.689	-0.051	-0.275	0
1150	Vento pressione	4.665	0	-0.599	0.145	4.689	0	-0.592	0.143
1150	Vento depressione	4.665	0	1.048	-0.254	4.689	0	1.036	-0.251
1150	Pesi strutturali	4.689	-0.018	-0.1	0	4.767	-0.019	-0.101	0
1150	Permanenti portati	4.689	-0.051	-0.275	0	4.767	-0.051	-0.278	0
1150	Neve	4.689	-0.051	-0.275	0	4.767	-0.051	-0.278	0
1150	Vento pressione	4.689	0	-0.592	0.143	4.767	0	-0.6	0.145
1150	Vento depressione	4.689	0	1.036	-0.251	4.767	0	1.05	-0.254
1150	Pesi strutturali	4.767	-0.019	-0.101	0	5.048	-0.019	-0.101	0
1150	Permanenti portati	4.767	-0.051	-0.278	0	5.048	-0.051	-0.278	0
1150	Neve	4.767	-0.051	-0.278	0	5.048	-0.051	-0.278	0
1150	Vento pressione	4.767	0	-0.6	0.145	5.048	0	-0.6	0.145
1150	Vento depressione	4.767	0	1.05	-0.254	5.048	0	1.05	-0.254
1150	Pesi strutturali	5.048	-0.019	-0.101	0	6.008	-0.019	-0.105	0
1150	Permanenti portati	5.048	-0.051	-0.278	0	6.008	-0.053	-0.288	0
1150	Neve	5.048	-0.051	-0.278	0	6.008	-0.053	-0.288	0
1150	Vento pressione	5.048	0	-0.6	0.145	6.008	0	-0.622	0.151
1150	Vento depressione	5.048	0	1.05	-0.254	6.008	0	1.088	-0.264
1150	Pesi strutturali	6.008	-0.019	-0.101	0	6.074	-0.019	-0.102	0
1150	Permanenti portati	6.008	-0.051	-0.278	0	6.074	-0.052	-0.28	0
1150	Neve	6.008	-0.051	-0.278	0	6.074	-0.052	-0.28	0
1150	Vento pressione	6.008	0	-0.6	0.145	6.074	0	-0.603	0.146
1150	Vento depressione	6.008	0	1.05	-0.254	6.074	0	1.055	-0.256
1150	Pesi strutturali	6.074	-0.019	-0.102	0	6.356	-0.019	-0.101	0
1150	Permanenti portati	6.074	-0.052	-0.28	0	6.356	-0.051	-0.278	0
1150	Neve	6.074	-0.052	-0.28	0	6.356	-0.051	-0.278	0
1150	Vento pressione	6.074	0	-0.603	0.146	6.356	0	-0.6	0.145
1150	Vento depressione	6.074	0	1.055	-0.256	6.356	0	1.05	-0.254
1151	Pesi strutturali	0	-0.019	-0.101	0	0.127	-0.019	-0.101	0
1151	Permanenti portati	0	-0.051	-0.278	0	0.127	-0.051	-0.278	0
1151	Neve	0	-0.051	-0.278	0	0.127	-0.051	-0.278	0
1151	Vento pressione	0	0	-0.6	-0.145	0.127	0	-0.6	-0.145
1151	Vento depressione	0	0	1.05	0.254	0.127	0	1.05	0.254
1151	Pesi strutturali	0.127	-0.018	-0.099	0	0.18	-0.019	-0.101	0
1151	Permanenti portati	0.127	-0.05	-0.273	0	0.18	-0.051	-0.278	0
1151	Neve	0.127	-0.05	-0.273	0	0.18	-0.051	-0.278	0
1151	Vento pressione	0.127	0	-0.588	-0.142	0.18	0	-0.6	-0.145
1151	Vento depressione	0.127	0	1.029	0.249	0.18	0	1.05	0.254
1151	Pesi strutturali	0.18	-0.019	-0.101	0	0.281	-0.019	-0.102	0
1151	Permanenti portati	0.18	-0.051	-0.278	0	0.281	-0.052	-0.28	0
1151	Neve	0.18	-0.051	-0.278	0	0.281	-0.052	-0.28	0
1151	Vento pressione	0.18	0	-0.6	-0.145	0.281	0	-0.603	-0.146
1151	Vento depressione	0.18	0	1.05	0.254	0.281	0	1.055	0.256
1151	Pesi strutturali	0.281	-0.019	-0.102	0	0.347	-0.019	-0.101	0
1151	Permanenti portati	0.281	-0.052	-0.28	0	0.347	-0.051	-0.278	0
1151	Neve	0.281	-0.052	-0.28	0	0.347	-0.051	-0.278	0
1151	Vento pressione	0.281	0	-0.603	-0.146	0.347	0	-0.6	-0.145
1151	Vento depressione	0.281	0	1.055	0.256	0.347	0	1.05	0.254
1151	Pesi strutturali	0.347	-0.019	-0.101	0	1.589	-0.019	-0.101	0
1151	Permanenti portati	0.347	-0.051	-0.278	0	1.589	-0.051	-0.278	0
1151	Neve	0.347	-0.051	-0.278	0	1.589	-0.051	-0.278	0
1151	Vento pressione	0.347	0	-0.6	-0.145	1.589	0	-0.6	-0.145
1151	Vento depressione	0.347	0	1.05	0.254	1.589	0	1.05	0.254
1151	Pesi strutturali	1.589	-0.019	-0.101	0	1.667	-0.018	-0.1	0
1151	Permanenti portati	1.589	-0.051	-0.278	0	1.667	-0.051	-0.275	0
1151	Neve	1.589	-0.051	-0.278	0	1.667	-0.051	-0.275	0
1151	Vento pressione	1.589	0	-0.6	-0.145	1.667	0	-0.592	-0.143
1151	Vento depressione	1.589	0	1.05	0.254	1.667	0	1.036	0.251
1151	Pesi strutturali	1.667	-0.018	-0.1	0	1.691	-0.019	-0.101	0
1151	Permanenti portati	1.667	-0.051	-0.275	0	1.691	-0.051	-0.278	0

Indice asta	Condizione	Posizione iniziale	F1 iniziale	F2 iniziale	F3 iniziale	Posizione finale	F1 finale	F2 finale	F3 finale
1151	Neve	1.667	-0.051	-0.275	0	1.691	-0.051	-0.278	0
1151	Vento pressione	1.667	0	-0.592	-0.143	1.691	0	-0.599	-0.145
1151	Vento depressione	1.667	0	1.036	0.251	1.691	0	1.048	0.254
1151	Pesi strutturali	1.691	-0.019	-0.101	0	1.769	-0.019	-0.101	0
1151	Permanenti portati	1.691	-0.051	-0.278	0	1.769	-0.051	-0.278	0
1151	Neve	1.691	-0.051	-0.278	0	1.769	-0.051	-0.278	0
1151	Vento pressione	1.691	0	-0.599	-0.145	1.769	0	-0.6	-0.145
1151	Vento depressione	1.691	0	1.048	0.254	1.769	0	1.05	0.254
1151	Pesi strutturali	1.769	-0.019	-0.101	0	1.87	-0.018	-0.1	0
1151	Permanenti portati	1.769	-0.051	-0.278	0	1.87	-0.051	-0.275	0
1151	Neve	1.769	-0.051	-0.278	0	1.87	-0.051	-0.275	0
1151	Vento pressione	1.769	0	-0.6	-0.145	1.87	0	-0.593	-0.144
1151	Vento depressione	1.769	0	1.05	0.254	1.87	0	1.039	0.252
1151	Pesi strutturali	1.87	-0.018	-0.1	0	1.907	-0.019	-0.101	0
1151	Permanenti portati	1.87	-0.051	-0.275	0	1.907	-0.051	-0.278	0
1151	Neve	1.87	-0.051	-0.275	0	1.907	-0.051	-0.278	0
1151	Vento pressione	1.87	0	-0.593	-0.144	1.907	0	-0.6	-0.145
1151	Vento depressione	1.87	0	1.039	0.252	1.907	0	1.05	0.254
1151	Pesi strutturali	1.907	-0.019	-0.101	0	2.33	-0.019	-0.101	0
1151	Permanenti portati	1.907	-0.051	-0.278	0	2.33	-0.051	-0.278	0
1151	Neve	1.907	-0.051	-0.278	0	2.33	-0.051	-0.278	0
1151	Vento pressione	1.907	0	-0.6	-0.145	2.33	0	-0.6	-0.145
1151	Vento depressione	1.907	0	1.05	0.254	2.33	0	1.05	0.254
1151	Pesi strutturali	2.33	-0.018	-0.098	0	2.466	-0.019	-0.101	0
1151	Permanenti portati	2.33	-0.05	-0.27	0	2.466	-0.051	-0.278	0
1151	Neve	2.33	-0.05	-0.27	0	2.466	-0.051	-0.278	0
1151	Vento pressione	2.33	0	-0.583	-0.141	2.466	0	-0.6	-0.145
1151	Vento depressione	2.33	0	1.021	0.247	2.466	0	1.05	0.254
1151	Pesi strutturali	2.466	-0.019	-0.101	0	3.459	-0.019	-0.101	0
1151	Permanenti portati	2.466	-0.051	-0.278	0	3.459	-0.051	-0.278	0
1151	Neve	2.466	-0.051	-0.278	0	3.459	-0.051	-0.278	0
1151	Vento pressione	2.466	0	-0.6	-0.145	3.459	0	-0.6	-0.145
1151	Vento depressione	2.466	0	1.05	0.254	3.459	0	1.05	0.254
1151	Pesi strutturali	3.459	-0.019	-0.101	0	3.89	-0.019	-0.105	0
1151	Permanenti portati	3.459	-0.051	-0.278	0	3.89	-0.053	-0.288	0
1151	Neve	3.459	-0.051	-0.278	0	3.89	-0.053	-0.288	0
1151	Vento pressione	3.459	0	-0.6	-0.145	3.89	0	-0.622	-0.151
1151	Vento depressione	3.459	0	1.05	0.254	3.89	0	1.088	0.264
1151	Pesi strutturali	3.89	-0.019	-0.101	0	4.449	-0.019	-0.101	0
1151	Permanenti portati	3.89	-0.051	-0.278	0	4.449	-0.051	-0.278	0
1151	Neve	3.89	-0.051	-0.278	0	4.449	-0.051	-0.278	0
1151	Vento pressione	3.89	0	-0.6	-0.145	4.449	0	-0.6	-0.145
1151	Vento depressione	3.89	0	1.05	0.254	4.449	0	1.05	0.254
1151	Pesi strutturali	4.449	-0.019	-0.101	0	4.485	-0.018	-0.1	0
1151	Permanenti portati	4.449	-0.051	-0.278	0	4.485	-0.051	-0.275	0
1151	Neve	4.449	-0.051	-0.278	0	4.485	-0.051	-0.275	0
1151	Vento pressione	4.449	0	-0.6	-0.145	4.485	0	-0.593	-0.144
1151	Vento depressione	4.449	0	1.05	0.254	4.485	0	1.039	0.252
1151	Pesi strutturali	4.485	-0.018	-0.1	0	4.587	-0.019	-0.101	0
1151	Permanenti portati	4.485	-0.051	-0.275	0	4.587	-0.051	-0.278	0
1151	Neve	4.485	-0.051	-0.275	0	4.587	-0.051	-0.278	0
1151	Vento pressione	4.485	0	-0.593	-0.144	4.587	0	-0.6	-0.145
1151	Vento depressione	4.485	0	1.039	0.252	4.587	0	1.05	0.254
1151	Pesi strutturali	4.587	-0.019	-0.101	0	4.665	-0.019	-0.101	0
1151	Permanenti portati	4.587	-0.051	-0.278	0	4.665	-0.051	-0.278	0
1151	Neve	4.587	-0.051	-0.278	0	4.665	-0.051	-0.278	0
1151	Vento pressione	4.587	0	-0.6	-0.145	4.665	0	-0.599	-0.145
1151	Vento depressione	4.587	0	1.05	0.254	4.665	0	1.048	0.254
1151	Pesi strutturali	4.665	-0.019	-0.101	0	4.689	-0.018	-0.1	0
1151	Permanenti portati	4.665	-0.051	-0.278	0	4.689	-0.051	-0.275	0
1151	Neve	4.665	-0.051	-0.278	0	4.689	-0.051	-0.275	0
1151	Vento pressione	4.665	0	-0.599	-0.145	4.689	0	-0.592	-0.143
1151	Vento depressione	4.665	0	1.048	0.254	4.689	0	1.036	0.251
1151	Pesi strutturali	4.689	-0.018	-0.1	0	4.767	-0.019	-0.101	0
1151	Permanenti portati	4.689	-0.051	-0.275	0	4.767	-0.051	-0.278	0
1151	Neve	4.689	-0.051	-0.275	0	4.767	-0.051	-0.278	0
1151	Vento pressione	4.689	0	-0.592	-0.143	4.767	0	-0.6	-0.145
1151	Vento depressione	4.689	0	1.036	0.251	4.767	0	1.05	0.254
1151	Pesi strutturali	4.767	-0.019	-0.101	0	5.048	-0.019	-0.101	0
1151	Permanenti portati	4.767	-0.051	-0.278	0	5.048	-0.051	-0.278	0
1151	Neve	4.767	-0.051	-0.278	0	5.048	-0.051	-0.278	0
1151	Vento pressione	4.767	0	-0.6	-0.145	5.048	0	-0.6	-0.145
1151	Vento depressione	4.767	0	1.05	0.254	5.048	0	1.05	0.254
1151	Pesi strutturali	5.048	-0.019	-0.101	0	6.008	-0.019	-0.105	0
1151	Permanenti portati	5.048	-0.051	-0.278	0	6.008	-0.053	-0.288	0
1151	Neve	5.048	-0.051	-0.278	0	6.008	-0.053	-0.288	0
1151	Vento pressione	5.048	0	-0.6	-0.145	6.008	0	-0.622	-0.151
1151	Vento depressione	5.048	0	1.05	0.254	6.008	0	1.088	0.264
1151	Pesi strutturali	6.008	-0.019	-0.101	0	6.074	-0.019	-0.102	0
1151	Permanenti portati	6.008	-0.051	-0.278	0	6.074	-0.052	-0.28	0
1151	Neve	6.008	-0.051	-0.278	0	6.074	-0.052	-0.28	0
1151	Vento pressione	6.008	0	-0.6	-0.145	6.074	0	-0.603	-0.146
1151	Vento depressione	6.008	0	1.05	0.254	6.074	0	1.055	0.256
1151	Pesi strutturali	6.074	-0.019	-0.102	0	6.176	-0.019	-0.101	0
1151	Permanenti portati	6.074	-0.052	-0.28	0	6.176	-0.051	-0.278	0
1151	Neve	6.074	-0.052	-0.28	0	6.176	-0.051	-0.278	0
1151	Vento pressione	6.074	0	-0.603	-0.146	6.176	0	-0.6	-0.145
1151	Vento depressione	6.074	0	1.055	0.256	6.176	0	1.05	0.254
1151	Pesi strutturali	6.176	-0.019	-0.101	0	6.229	-0.019	-0.101	0
1151	Permanenti portati	6.176	-0.051	-0.278	0	6.229	-0.051	-0.277	0
1151	Neve	6.176	-0.051	-0.278	0	6.229	-0.051	-0.277	0
1151	Vento pressione	6.176	0	-0.6	-0.145	6.229	0	-0.596	-0.144
1151	Vento depressione	6.176	0	1.05	0.254	6.229	0	1.043	0.253
1151	Pesi strutturali	6.229	-0.019	-0.101	0	6.253	-0.019	-0.101	0
1151	Permanenti portati	6.229	-0.051	-0.277	0	6.253	-0.051	-0.278	0
1151	Neve	6.229	-0.051	-0.277	0	6.253	-0.051	-0.278	0
1151	Vento pressione	6.229	0	-0.596	-0.144	6.253	0	-0.6	-0.145
1151	Vento depressione	6.229	0	1.043	0.253	6.253	0	1.05	0.254

Indice asta	Condizione	Posizione iniziale	F1 iniziale	F2 iniziale	F3 iniziale	Posizione finale	F1 finale	F2 finale	F3 finale
1151	Pesi strutturali	6.253	-0.019	-0.101	0	6.356	-0.019	-0.101	0
1151	Permanenti portati	6.253	-0.051	-0.278	0	6.356	-0.051	-0.278	0
1151	Neve	6.253	-0.051	-0.278	0	6.356	-0.051	-0.278	0
1151	Vento pressione	6.253	0	-0.6	-0.145	6.356	0	-0.6	-0.145
1151	Vento depressione	6.253	0	1.05	0.254	6.356	0	1.05	0.254
1152	Pesi strutturali	0	-0.019	-0.088	0	0.145	-0.019	-0.088	0
1152	Permanenti portati	0	-0.053	-0.243	0	0.145	-0.053	-0.243	0
1152	Neve	0	-0.053	-0.243	0	0.145	-0.053	-0.243	0
1152	Vento pressione	0	0	-0.53	0.113	0.145	0	-0.53	0.113
1152	Vento depressione	0	0	0.928	-0.197	0.145	0	0.928	-0.197
1152	Pesi strutturali	0.145	-0.019	-0.088	0	0.205	-0.019	-0.087	0
1152	Permanenti portati	0.145	-0.053	-0.243	0	0.205	-0.052	-0.239	0
1152	Neve	0.145	-0.053	-0.243	0	0.205	-0.052	-0.239	0
1152	Vento pressione	0.145	0	-0.53	0.113	0.205	0	-0.522	0.111
1152	Vento depressione	0.145	0	0.928	-0.197	0.205	0	0.914	-0.195
1152	Pesi strutturali	0.205	-0.019	-0.087	0	0.241	-0.019	-0.089	0
1152	Permanenti portati	0.205	-0.052	-0.239	0	0.241	-0.053	-0.244	0
1152	Neve	0.205	-0.052	-0.239	0	0.241	-0.053	-0.244	0
1152	Vento pressione	0.205	0	-0.522	0.111	0.241	0	-0.533	0.113
1152	Vento depressione	0.205	0	0.914	-0.195	0.241	0	0.933	-0.199
1152	Pesi strutturali	0.241	-0.019	-0.089	0	0.32	-0.019	-0.088	0
1152	Permanenti portati	0.241	-0.053	-0.244	0	0.32	-0.053	-0.243	0
1152	Neve	0.241	-0.053	-0.244	0	0.32	-0.053	-0.243	0
1152	Vento pressione	0.241	0	-0.533	0.113	0.32	0	-0.53	0.113
1152	Vento depressione	0.241	0	0.933	-0.199	0.32	0	0.928	-0.197
1152	Pesi strutturali	0.32	-0.019	-0.088	0	0.396	-0.019	-0.089	0
1152	Permanenti portati	0.32	-0.053	-0.243	0	0.396	-0.053	-0.245	0
1152	Neve	0.32	-0.053	-0.243	0	0.396	-0.053	-0.245	0
1152	Vento pressione	0.32	0	-0.53	0.113	0.396	0	-0.534	0.114
1152	Vento depressione	0.32	0	0.928	-0.197	0.396	0	0.935	-0.199
1152	Pesi strutturali	0.396	-0.019	-0.089	0	1.489	-0.02	-0.093	0
1152	Permanenti portati	0.396	-0.053	-0.245	0	1.489	-0.055	-0.255	0
1152	Neve	0.396	-0.053	-0.245	0	1.489	-0.055	-0.255	0
1152	Vento pressione	0.396	0	-0.534	0.114	1.489	0	-0.556	0.118
1152	Vento depressione	0.396	0	0.935	-0.199	1.489	0	0.974	-0.207
1152	Pesi strutturali	1.489	-0.019	-0.088	0	1.604	-0.019	-0.087	0
1152	Permanenti portati	1.489	-0.053	-0.243	0	1.604	-0.052	-0.239	0
1152	Neve	1.489	-0.053	-0.243	0	1.604	-0.052	-0.239	0
1152	Vento pressione	1.489	0	-0.53	0.113	1.604	0	-0.522	0.111
1152	Vento depressione	1.489	0	0.928	-0.197	1.604	0	0.914	-0.195
1152	Pesi strutturali	1.604	-0.019	-0.087	0	1.693	-0.019	-0.088	0
1152	Permanenti portati	1.604	-0.052	-0.239	0	1.693	-0.053	-0.243	0
1152	Neve	1.604	-0.052	-0.239	0	1.693	-0.053	-0.243	0
1152	Vento pressione	1.604	0	-0.522	0.111	1.693	0	-0.53	0.113
1152	Vento depressione	1.604	0	0.914	-0.195	1.693	0	0.928	-0.197
1152	Pesi strutturali	1.693	-0.019	-0.088	0	1.925	-0.019	-0.088	0
1152	Permanenti portati	1.693	-0.053	-0.243	0	1.925	-0.053	-0.243	0
1152	Neve	1.693	-0.053	-0.243	0	1.925	-0.053	-0.243	0
1152	Vento pressione	1.693	0	-0.53	0.113	1.925	0	-0.53	0.113
1152	Vento depressione	1.693	0	0.928	-0.197	1.925	0	0.928	-0.197
1152	Pesi strutturali	1.925	-0.019	-0.088	0	2.014	-0.019	-0.087	0
1152	Permanenti portati	1.925	-0.053	-0.243	0	2.014	-0.052	-0.239	0
1152	Neve	1.925	-0.053	-0.243	0	2.014	-0.052	-0.239	0
1152	Vento pressione	1.925	0	-0.53	0.113	2.014	0	-0.522	0.111
1152	Vento depressione	1.925	0	0.928	-0.197	2.014	0	0.914	-0.195
1152	Pesi strutturali	2.014	-0.019	-0.087	0	2.13	-0.019	-0.088	0
1152	Permanenti portati	2.014	-0.052	-0.239	0	2.13	-0.053	-0.243	0
1152	Neve	2.014	-0.052	-0.239	0	2.13	-0.053	-0.243	0
1152	Vento pressione	2.014	0	-0.522	0.111	2.13	0	-0.53	0.113
1152	Vento depressione	2.014	0	0.914	-0.195	2.13	0	0.928	-0.197
1152	Pesi strutturali	2.13	-0.019	-0.088	0	2.171	-0.019	-0.088	0
1152	Permanenti portati	2.13	-0.053	-0.243	0	2.171	-0.053	-0.243	0
1152	Neve	2.13	-0.053	-0.243	0	2.171	-0.053	-0.243	0
1152	Vento pressione	2.13	0	-0.53	0.113	2.171	0	-0.53	0.113
1152	Vento depressione	2.13	0	0.928	-0.197	2.171	0	0.928	-0.197
1152	Pesi strutturali	2.171	-0.019	-0.088	0	2.258	-0.019	-0.086	0
1152	Permanenti portati	2.171	-0.053	-0.243	0	2.258	-0.052	-0.238	0
1152	Neve	2.171	-0.053	-0.243	0	2.258	-0.052	-0.238	0
1152	Vento pressione	2.171	0	-0.53	0.113	2.258	0	-0.519	0.11
1152	Vento depressione	2.171	0	0.928	-0.197	2.258	0	0.908	-0.193
1152	Pesi strutturali	2.258	-0.019	-0.088	0	2.808	-0.019	-0.088	0
1152	Permanenti portati	2.258	-0.053	-0.243	0	2.808	-0.053	-0.243	0
1152	Neve	2.258	-0.053	-0.243	0	2.808	-0.053	-0.243	0
1152	Vento pressione	2.258	0	-0.53	0.113	2.808	0	-0.53	0.113
1152	Vento depressione	2.258	0	0.928	-0.197	2.808	0	0.928	-0.197
1152	Pesi strutturali	2.808	-0.019	-0.088	0	3.298	-0.02	-0.093	0
1152	Permanenti portati	2.808	-0.053	-0.243	0	3.298	-0.055	-0.255	0
1152	Neve	2.808	-0.053	-0.243	0	3.298	-0.055	-0.255	0
1152	Vento pressione	2.808	0	-0.53	0.113	3.298	0	-0.556	0.118
1152	Vento depressione	2.808	0	0.928	-0.197	3.298	0	0.974	-0.207
1152	Pesi strutturali	3.298	-0.019	-0.088	0	3.414	-0.019	-0.087	0
1152	Permanenti portati	3.298	-0.053	-0.243	0	3.414	-0.052	-0.239	0
1152	Neve	3.298	-0.053	-0.243	0	3.414	-0.052	-0.239	0
1152	Vento pressione	3.298	0	-0.53	0.113	3.414	0	-0.522	0.111
1152	Vento depressione	3.298	0	0.928	-0.197	3.414	0	0.914	-0.195
1152	Pesi strutturali	3.414	-0.019	-0.087	0	3.503	-0.019	-0.088	0
1152	Permanenti portati	3.414	-0.052	-0.239	0	3.503	-0.053	-0.243	0
1152	Neve	3.414	-0.052	-0.239	0	3.503	-0.053	-0.243	0
1152	Vento pressione	3.414	0	-0.522	0.111	3.503	0	-0.53	0.113
1152	Vento depressione	3.414	0	0.914	-0.195	3.503	0	0.928	-0.197
1152	Pesi strutturali	3.503	-0.019	-0.088	0	3.734	-0.019	-0.088	0
1152	Permanenti portati	3.503	-0.053	-0.243	0	3.734	-0.053	-0.243	0
1152	Neve	3.503	-0.053	-0.243	0	3.734	-0.053	-0.243	0
1152	Vento pressione	3.503	0	-0.53	0.113	3.734	0	-0.53	0.113
1152	Vento depressione	3.503	0	0.928	-0.197	3.734	0	0.928	-0.197
1152	Pesi strutturali	3.734	-0.019	-0.088	0	3.823	-0.019	-0.087	0
1152	Permanenti portati	3.734	-0.053	-0.243	0	3.823	-0.052	-0.239	0
1152	Neve	3.734	-0.053	-0.243	0	3.823	-0.052	-0.239	0

Indice asta	Condizione	Posizione iniziale	F1 iniziale	F2 iniziale	F3 iniziale	Posizione finale	F1 finale	F2 finale	F3 finale
1152	Vento pressione	3.734	0	-0.53	0.113	3.823	0	-0.522	0.111
1152	Vento depressione	3.734	0	0.928	-0.197	3.823	0	0.914	-0.195
1152	Pesi strutturali	3.823	-0.019	-0.087	0	3.939	-0.019	-0.088	0
1152	Permanenti portati	3.823	-0.052	-0.239	0	3.939	-0.053	-0.243	0
1152	Neve	3.823	-0.052	-0.239	0	3.939	-0.053	-0.243	0
1152	Vento pressione	3.823	0	-0.522	0.111	3.939	0	-0.53	0.113
1152	Vento depressione	3.823	0	0.914	-0.195	3.939	0	0.928	-0.197
1152	Pesi strutturali	3.939	-0.019	-0.088	0	5.107	-0.019	-0.088	0
1152	Permanenti portati	3.939	-0.053	-0.243	0	5.107	-0.053	-0.243	0
1152	Neve	3.939	-0.053	-0.243	0	5.107	-0.053	-0.243	0
1152	Vento pressione	3.939	0	-0.53	0.113	5.107	0	-0.53	0.113
1152	Vento depressione	3.939	0	0.928	-0.197	5.107	0	0.928	-0.197
1152	Pesi strutturali	5.107	-0.019	-0.088	0	5.223	-0.019	-0.087	0
1152	Permanenti portati	5.107	-0.053	-0.243	0	5.223	-0.052	-0.239	0
1152	Neve	5.107	-0.053	-0.243	0	5.223	-0.052	-0.239	0
1152	Vento pressione	5.107	0	-0.53	0.113	5.223	0	-0.522	0.111
1152	Vento depressione	5.107	0	0.928	-0.197	5.223	0	0.914	-0.195
1152	Pesi strutturali	5.223	-0.019	-0.087	0	5.312	-0.019	-0.088	0
1152	Permanenti portati	5.223	-0.052	-0.239	0	5.312	-0.053	-0.243	0
1152	Neve	5.223	-0.052	-0.239	0	5.312	-0.053	-0.243	0
1152	Vento pressione	5.223	0	-0.522	0.111	5.312	0	-0.53	0.113
1152	Vento depressione	5.223	0	0.914	-0.195	5.312	0	0.928	-0.197
1152	Pesi strutturali	5.312	-0.019	-0.088	0	5.543	-0.019	-0.088	0
1152	Permanenti portati	5.312	-0.053	-0.243	0	5.543	-0.053	-0.243	0
1152	Neve	5.312	-0.053	-0.243	0	5.543	-0.053	-0.243	0
1152	Vento pressione	5.312	0	-0.53	0.113	5.543	0	-0.53	0.113
1152	Vento depressione	5.312	0	0.928	-0.197	5.543	0	0.928	-0.197
1152	Pesi strutturali	5.543	-0.019	-0.088	0	5.632	-0.019	-0.087	0
1152	Permanenti portati	5.543	-0.053	-0.243	0	5.632	-0.052	-0.239	0
1152	Neve	5.543	-0.053	-0.243	0	5.632	-0.052	-0.239	0
1152	Vento pressione	5.543	0	-0.53	0.113	5.632	0	-0.522	0.111
1152	Vento depressione	5.543	0	0.928	-0.197	5.632	0	0.914	-0.195
1152	Pesi strutturali	5.632	-0.019	-0.087	0	5.748	-0.019	-0.088	0
1152	Permanenti portati	5.632	-0.052	-0.239	0	5.748	-0.053	-0.243	0
1152	Neve	5.632	-0.052	-0.239	0	5.748	-0.053	-0.243	0
1152	Vento pressione	5.632	0	-0.522	0.111	5.748	0	-0.53	0.113
1152	Vento depressione	5.632	0	0.914	-0.195	5.748	0	0.928	-0.197
1152	Pesi strutturali	5.748	-0.019	-0.088	0	6.841	-0.019	-0.089	0
1152	Permanenti portati	5.748	-0.053	-0.243	0	6.841	-0.053	-0.245	0
1152	Neve	5.748	-0.053	-0.243	0	6.841	-0.053	-0.245	0
1152	Vento pressione	5.748	0	-0.53	0.113	6.841	0	-0.534	0.114
1152	Vento depressione	5.748	0	0.928	-0.197	6.841	0	0.935	-0.199
1152	Pesi strutturali	6.841	-0.019	-0.089	0	6.916	-0.019	-0.088	0
1152	Permanenti portati	6.841	-0.053	-0.245	0	6.916	-0.053	-0.243	0
1152	Neve	6.841	-0.053	-0.245	0	6.916	-0.053	-0.243	0
1152	Vento pressione	6.841	0	-0.534	0.114	6.916	0	-0.53	0.113
1152	Vento depressione	6.841	0	0.935	-0.199	6.916	0	0.928	-0.197
1152	Pesi strutturali	6.916	-0.019	-0.088	0	6.995	-0.019	-0.089	0
1152	Permanenti portati	6.916	-0.053	-0.243	0	6.995	-0.053	-0.244	0
1152	Neve	6.916	-0.053	-0.243	0	6.995	-0.053	-0.244	0
1152	Vento pressione	6.916	0	-0.53	0.113	6.995	0	-0.533	0.113
1152	Vento depressione	6.916	0	0.928	-0.197	6.995	0	0.933	-0.199
1152	Pesi strutturali	6.995	-0.019	-0.089	0	7.032	-0.019	-0.087	0
1152	Permanenti portati	6.995	-0.053	-0.244	0	7.032	-0.052	-0.239	0
1152	Neve	6.995	-0.053	-0.244	0	7.032	-0.052	-0.239	0
1152	Vento pressione	6.995	0	-0.533	0.113	7.032	0	-0.522	0.111
1152	Vento depressione	6.995	0	0.933	-0.199	7.032	0	0.914	-0.195
1152	Pesi strutturali	7.032	-0.019	-0.087	0	7.092	-0.019	-0.088	0
1152	Permanenti portati	7.032	-0.052	-0.239	0	7.092	-0.053	-0.243	0
1152	Neve	7.032	-0.052	-0.239	0	7.092	-0.053	-0.243	0
1152	Vento pressione	7.032	0	-0.522	0.111	7.092	0	-0.53	0.113
1152	Vento depressione	7.032	0	0.914	-0.195	7.092	0	0.928	-0.197
1152	Pesi strutturali	7.092	-0.019	-0.088	0	7.237	-0.019	-0.088	0
1152	Permanenti portati	7.092	-0.053	-0.243	0	7.237	-0.053	-0.243	0
1152	Neve	7.092	-0.053	-0.243	0	7.237	-0.053	-0.243	0
1152	Vento pressione	7.092	0	-0.53	0.113	7.237	0	-0.53	0.113
1152	Vento depressione	7.092	0	0.928	-0.197	7.237	0	0.928	-0.197

7.2 Caratteristiche meccaniche aste

I seguenti dati si riferiscono alle caratteristiche meccaniche delle aste utilizzate dal solutore ad elementi finiti. Normalmente differiscono dalle caratteristiche inerziali delle sezioni definite nel database. Tengono conto dei moltiplicatori inerziali espressi nelle preferenze FEM e di indicazioni tratte dalla bibliografia (SAP 90 Volume I Figura X-8; Belluzzi Vol. 1).

***I.**: numero dell'elemento nell'insieme che lo contiene.*
***Area**: area della sezione trasversale. [m²]*
***Area 2**: area di taglio per sforzo di taglio nella direzione 2. [m²]*
***Area 3**: area di taglio per sforzo di taglio nella direzione 3. [m²]*
***In.2**: momento d'inerzia attorno all'asse locale 2. [m4]*
***In.3**: momento d'inerzia attorno all'asse locale 3. [m4]*
***In.tors.**: momento d'inerzia torsionale corretto con il fattore di torsione. [m4]*
***E**: modulo di elasticità longitudinale. [kN/m²]*
***G**: modulo di elasticità tangenziale. [kN/m²]*
***α**: coefficiente di dilatazione termica longitudinale. [°C-1]*
***P.unit.**: peso per unità di lunghezza dell'elemento. [kN/m]*
***S.fibre**: caratteristiche della sezione a fibre.*
***Sez.corr.**: sezione degli elementi correlati.*
***Desc.**: descrizione o nome assegnato all'elemento.*
***Mat.corr.**: materiale degli elementi correlati.*
***Desc.**: descrizione o nome assegnato all'elemento.*

I.	Area	Area 2	Area 3	In.2	In.3	In.tors.	E	G	α	P.unit.	S.fibre	Sez.corr.	Mat.corr.
												Desc.	Desc.
1	0.038	0.0239	0.0125	5.09E-04	2.45E-03	1.31E-03	2.10E08	80769231	0.000012	2.986		CASS1	S355
2	0.0198	0.0056	0.0115	1.04E-04	8.70E-04	2.69E-06	2.10E08	80769231	0.000012	1.552		HEA500	S355
3	0.0159	0.0041	0.0095	8.56E-05	4.51E-04	1.53E-06	2.10E08	80769231	0.000012	1.249		HEA400	S355
4	0.336	0.28	0.28	0.00112	7.90E-02	0.004144	12600000	4846154	0.000012	1.546		PL1680x200	Legno
5	0.0054	0.0012	0.0033	1.34E-05	3.70E-05	1.49E-07	2.10E08	80769231	0.000012	0.423		HEA200	S355
6	0.0067	0.0032	0.0032	5.85E-05	5.85E-05	1.17E-04	2.10E08	80769231	0.000012	0.523		EN10219 273x8	S355
7	0.032	0.0267	0.0267	6.83E-05	1.07E-04	1.35E-04	12600000	4846154	0.000012	0.147		PL200x160	Legno
8	0.048	0.04	0.04	0.00016	2.30E-04	0.000304	12600000	4846154	0.000012	0.221		PL240x200	Legno
9	0.7854	0.7069	0.7069	4.85E-02	4.85E-02	9.57E-04	33642778	15292172	0.00001	0			
10	0.64	0.5333	0.5333	3.41E-02	3.41E-02	5.05E-04	33642778	15292172	0.00001	16		R 80x80	C32/40
11	0.0014	0.0012	0.0012	1.53E-07	1.53E-07	3.05E-07	2.10E011	8.08E010	0.000012	0		Tondo 42	RIGID LINK

7.3 Definizioni aste

***Indice**: numero dell'elemento nell'insieme che lo contiene.*
***Nodo I**: nodo iniziale.*
***Nodo J**: nodo finale.*
***Nodo K**: nodo che definisce l'asse locale 2.*
***Sezione**: caratteristiche inerziali-meccaniche della sezione.*
***Indice**: numero dell'elemento nell'insieme che lo contiene.*

Indice	Nodo I	Nodo J	Nodo K	Sezione	Indice	Nodo I	Nodo J	Nodo K	Sezione	Indice	Nodo I	Nodo J	Nodo K	Sezione	Indice	Nodo I	Nodo J	Nodo K	Sezione
				Indice					Indice					Indice					Indice
1	380	1065	1463	1	2	387	1067	1463	1	3	394	1069	1463	1	4	401	1071	1463	1
5	408	1073	1463	1	6	990	1082	1463	2	7	1082	1408	1463	2	8	982	1081	1463	2
9	1081	1406	1463	2	10	973	1080	1463	2	11	1080	1404	1463	2	12	964	1079	1463	2
13	1079	1402	1463	2	14	955	1078	1463	2	15	1078	1400	1463	2	16	946	1077	1463	2
17	1077	1398	1463	2	18	937	1076	1463	2	19	1076	1396	1463	2	20	1063	1064	1464	3
21	1064	1065	1464	3	22	1065	1066	1464	3	23	1066	1067	1464	3	24	1067	1068	1464	3
25	1068	1069	1464	3	26	1069	1070	1464	3	27	1070	1071	1464	3	28	1071	1072	1464	3
29	1072	1073	1464	3	30	1073	1074	1464	3	31	1074	1075	1464	3	32	1396	1397	1464	3
33	1397	1398	1464	3	34	1398	1399	1464	3	35	1399	1400	1464	3	36	1400	1401	1464	3
37	1401	1402	1464	3	38	1402	1403	1464	3	39	1403	1404	1464	3	40	1404	1405	1464	3
41	1405	1406	1464	3	42	1406	1407	1464	3	43	1407	1408	1464	3	44	1136	1149	1464	4
45	1149	1162	1464	4	46	1162	1175	1464	4	47	1175	1188	1464	4	48	1188	1201	1464	4
49	1201	1214	1464	4	50	1214	1227	1464	4	51	1227	1240	1464	4	52	1240	1253	1464	4
53	1253	1266	1464	4	54	1266	1279	1464	4	55	1279	1292	1464	4	56	1292	1305	1464	4
57	1305	1318	1464	4	58	1318	1331	1464	4	59	1331	1344	1464	4	60	1344	1357	1464	4
61	1357	1370	1464	4	62	1370	1383	1464	4	63	1383	1409	1464	4	64	1138	1151	1464	4
65	1151	1164	1464	4	66	1164	1177	1464	4	67	1177	1190	1464	4	68	1190	1203	1464	4
69	1203	1216	1464	4	70	1216	1229	1464	4	71	1229	1242	1464	4	72	1242	1255	1464	4
73	1255	1268	1464	4	74	1268	1281	1464	4	75	1281	1294	1464	4	76	1294	1307	1464	4
77	1307	1320	1464	4	78	1320	1333	1464	4	79	1333	1346	1464	4	80	1346	1359	1464	4
81	1359	1372	1464	4	82	1372	1385	1464	4	83	1385	1411	1464	4	84	1140	1153	1464	4
85	1153	1166	1464	4	86	1166	1179	1464	4	87	1179	1192	1464	4	88	1192	1205	1464	4
89	1205	1218	1464	4	90	1218	1231	1464	4	91	1231	1244	1464	4	92	1244	1257	1464	4
93	1257	1270	1464	4	94	1270	1283	1464	4	95	1283	1296	1464	4	96	1296	1309	1464	4
97	1309	1322	1464	4	98	1322	1335	1464	4	99	1335	1348	1464	4	100	1348	1361	1464	4
101	1361	1374	1464	4	102	1374	1387	1464	4	103	1387	1413	1464	4	104	1142	1155	1464	4
105	1155	1168	1464	4	106	1168	1181	1464	4	107	1181	1194	1464	4	108	1194	1207	1464	4
109	1207	1220	1464	4	110	1220	1233	1464	4	111	1233	1246	1464	4	112	1246	1259	1464	4
113	1259	1272	1464	4	114	1272	1285	1464	4	115	1285	1298	1464	4	116	1298	1311	1464	4
117	1311	1324	1464	4	118	1324	1337	1464	4	119	1337	1350	1464	4	120	1350	1363	1464	4
121	1363	1376	1464	4	122	1376	1389	1464	4	123	1389	1415	1464	4	124	1144	1157	1464	4
125	1157	1170	1464	4	126	1170	1183	1464	4	127	1183	1196	1464	4	128	1196	1209	1464	4
129	1209	1222	1464	4	130	1222	1235	1464	4	131	1235	1248	1464	4	132	1248	1261	1464	4
133	1261	1274	1464	4	134	1274	1287	1464	4	135	1287	1300	1464	4	136	1300	1313	1464	4
137	1313	1326	1464	4	138	1326	1339	1464	4	139	1339	1352	1464	4	140	1352	1365	1464	4
141	1365	1378	1464	4	142	1378	1391	1464	4	143	1391	1417	1464	4	144	1146	1159	1464	4
145	1159	1172	1464	4	146	1172	1185	1464	4	147	1185	1198	1464	4	148	1198	1211	1464	4
149	1211	1224	1464	4	150	1224	1237	1464	4	151	1237	1250	1464	4	152	1250	1263	1464	4
153	1263	1276	1464	4	154	1276	1289	1464	4	155	1289	1302	1464	4	156	1302	1315	1464	4
157	1315	1328	1464	4	158	1328	1341	1464	4	159	1341	1354	1464	4	160	1354	1367	1464	4
161	1367	1380	1464	4	162	1380	1393	1464	4	163	1393	1419	1464	4	164	1148	1161	1464	4
165	1161	1174	1464	4	166	1174	1187	1464	4	167	1187	1200	1464	4	168	1200	1213	1464	4
169	1213	1226	1464	4	170	1226	1239	1464	4	171	1239	1252	1464	4	172	1252	1265	1464	4
173	1265	1278	1464	4	174	1278	1291	1464	4	175	1291	1304	1464	4	176	1304	1317	1464	4
177	1317	1330	1464	4	178	1330	1343	1464	4	179	1343	1356	1464	4	180	1356	1369	1464	4
181	1369	1382	1464	4	182	1382	1395	1464	4	183	1395	1421	1464	4	184	1137	1150	1464	4
185	1150	1163	1464	4	186	1163	1176	1464	4	187	1176	1189	1464	4	188	1189	1202	1464	4
189	1202	1215	1464	4	190	1215	1228	1464	4	191	1228	1241	1464	4	192	1241	1254	1464	4
193	1254	1267	1464	4	194	1267	1280	1464	4	195	1280	1293	1464	4	196	1293	1306	1464	4
197	1306	1319	1464	4	198	1319	1332	1464	4	199	1332	1345	1464	4	200	1345	1358	1464	4
201	1358	1371	1464	4	202	1371	1384	1464	4	203	1384	1410	1464	4	204	1139	1152	1464	4
205	1152	1165	1464	4	206	1165	1178	1464	4	207	1178	1191	1464	4	208	1191	1204	1464	4
209	1204	1217	1464	4	210	1217	1230	1464	4	211	1230	1243	1464	4	212	1243	1256	1464	4
213	1256	1269	1464	4	214	1269	1282	1464	4	215	1282	1295	1464	4	216	1295	1308	1464	4
217	1308	1321	1464	4	218	1321	1334	1464	4	219	1334	1347	1464	4	220	1347	1360	1464	4
221	1360	1373	1464	4	222	1373	1386	1464	4	223	1386	1412	1464	4	224	1141	1154	1464	4
225	1154	1167	1464	4	226	1167	1180	1464	4	227	1180	1193	1464	4	228	1193	1206	1464	4
229	1206	1219	1464	4	230	1219	1232	1464	4	231	1232	1245	1464	4	232	1245	1258	1464	4
233	1258	1271	1464	4	234	1271	1284	1464	4	235	1284	1297	1464	4	236	1297	1310	1464	4
237	1310	1323	1464	4	238	1323	1336	1464	4	239	1336	1349	1464	4	240	1349	1362	1464	4
241	1362	1375	1464	4	242	1375	1388	1464	4	243	1388	1414	1464	4	244	1143	1156	1464	4
245	1156	1169	1464	4	246	1169	1182	1464	4	247	1182	1195	1464	4	248	1195	1208	1464	4
249	1208	1221	1464	4	250	1221	1234	1464	4	251	1234	1247	1464	4	252	1247	1260	1464	4
253	1260	1273	1464	4	254	1273	1286	1464	4	255	1286	1299	1464	4	256	1299	1312	1464	4
257	1312	1325	1464	4	258	1325	1338	1464	4	259	1338	1351	1464	4	260	1351	1364	1464	4
261	1364	1377	1464	4	262	1377	1390	1464	4	263	1390	1416	1464	4	264	1145	1158	1464	4

Indice	Nodo I	Nodo J	Nodo K	Sezione Indice	Indice	Nodo I	Nodo J	Nodo K	Sezione Indice	Indice	Nodo I	Nodo J	Nodo K	Sezione Indice	Indice	Nodo I	Nodo J	Nodo K	Sezione Indice
265	1158	1171	1464	4	266	1171	1184	1464	4	267	1184	1197	1464	4	268	1197	1210	1464	4
269	1210	1223	1464	4	270	1223	1236	1464	4	271	1236	1249	1464	4	272	1249	1262	1464	4
273	1262	1275	1464	4	274	1275	1288	1464	4	275	1288	1301	1464	4	276	1301	1314	1464	4
277	1314	1327	1464	4	278	1327	1340	1464	4	279	1340	1353	1464	4	280	1353	1366	1464	4
281	1366	1379	1464	4	282	1379	1392	1464	4	283	1392	1418	1464	4	284	1147	1160	1464	4
285	1160	1173	1464	4	286	1173	1186	1464	4	287	1186	1199	1464	4	288	1199	1212	1464	4
289	1212	1225	1464	4	290	1225	1238	1464	4	291	1238	1251	1464	4	292	1251	1264	1464	4
293	1264	1277	1464	4	294	1277	1290	1464	4	295	1290	1303	1464	4	296	1303	1316	1464	4
297	1316	1329	1464	4	298	1329	1342	1464	4	299	1342	1355	1464	4	300	1355	1368	1464	4
301	1368	1381	1464	4	302	1381	1394	1464	4	303	1394	1420	1464	4	304	1076	1077	1464	5
305	1077	1078	1464	5	306	1078	1079	1464	5	307	1079	1080	1464	5	308	1080	1081	1464	5
309	1081	1082	1464	5	310	937	1077	1464	6	311	946	1076	1464	6	312	1077	1396	1464	6
313	1076	1398	1464	6	314	1136	1123	1464	4	315	1123	1109	1464	4	316	1109	1096	1464	4
317	1096	1083	1464	4	318	1137	1124	1464	4	319	1124	1110	1464	4	320	1110	1097	1464	4
321	1097	1084	1464	4	322	1138	1125	1464	4	323	1125	1111	1464	4	324	1111	1098	1464	4
325	1098	1085	1464	4	326	1139	1126	1464	4	327	1126	1112	1464	4	328	1112	1099	1464	4
329	1099	1086	1464	4	330	1140	1127	1464	4	331	1127	1113	1464	4	332	1113	1100	1464	4
333	1100	1087	1464	4	334	1141	1128	1464	4	335	1128	1114	1464	4	336	1114	1101	1464	4
337	1101	1088	1464	4	338	1142	1129	1464	4	339	1129	1115	1464	4	340	1115	1102	1464	4
341	1102	1089	1464	4	342	1143	1130	1464	4	343	1130	1116	1464	4	344	1116	1103	1464	4
345	1103	1090	1464	4	346	1144	1131	1464	4	347	1131	1117	1464	4	348	1117	1104	1464	4
349	1104	1091	1464	4	350	1145	1132	1464	4	351	1132	1118	1464	4	352	1118	1105	1464	4
353	1105	1092	1464	4	354	1146	1133	1464	4	355	1133	1119	1464	4	356	1119	1106	1464	4
357	1106	1093	1464	4	358	1147	1134	1464	4	359	1134	1120	1464	4	360	1120	1107	1464	4
361	1107	1094	1464	4	362	1148	1135	1464	4	363	1135	1121	1464	4	364	1121	1108	1464	4
365	1108	1095	1464	4	366	1421	1434	1464	4	367	1434	1448	1464	4	368	1448	1461	1464	4
369	1420	1433	1464	4	370	1433	1447	1464	4	371	1447	1460	1464	4	372	1419	1432	1464	4
373	1432	1446	1464	4	374	1446	1459	1464	4	375	1418	1431	1464	4	376	1431	1445	1464	4
377	1445	1458	1464	4	378	1417	1430	1464	4	379	1430	1444	1464	4	380	1444	1457	1464	4
381	1416	1429	1464	4	382	1429	1443	1464	4	383	1443	1456	1464	4	384	1415	1428	1464	4
385	1428	1442	1464	4	386	1442	1455	1464	4	387	1414	1427	1464	4	388	1427	1441	1464	4
389	1441	1454	1464	4	390	1413	1426	1464	4	391	1426	1440	1464	4	392	1440	1453	1464	4
393	1412	1425	1464	4	394	1425	1439	1464	4	395	1439	1452	1464	4	396	1411	1424	1464	4
397	1424	1438	1464	4	398	1438	1451	1464	4	399	1410	1423	1464	4	400	1423	1437	1464	4
401	1437	1450	1464	4	402	1409	1422	1464	4	403	1422	1436	1464	4	404	1436	1449	1464	4
405	1149	1150	1464	7	406	1150	1151	1464	7	407	1151	1152	1464	7	408	1152	1153	1464	7
409	1153	1154	1464	7	410	1154	1155	1464	7	411	1155	1156	1464	7	412	1156	1157	1464	7
413	1157	1158	1464	7	414	1158	1159	1464	7	415	1159	1160	1464	7	416	1160	1161	1464	7
417	1162	1163	1464	7	418	1163	1164	1464	7	419	1164	1165	1464	7	420	1165	1166	1464	7
421	1166	1167	1464	7	422	1167	1168	1464	7	423	1168	1169	1464	7	424	1169	1170	1464	7
425	1170	1171	1464	7	426	1171	1172	1464	7	427	1172	1173	1464	7	428	1173	1174	1464	7
429	1175	1176	1464	7	430	1176	1177	1464	7	431	1177	1178	1464	7	432	1178	1179	1464	7
433	1179	1180	1464	7	434	1180	1181	1464	7	435	1181	1182	1464	7	436	1182	1183	1464	7
437	1183	1184	1464	7	438	1184	1185	1464	7	439	1185	1186	1464	7	440	1186	1187	1464	7
441	1188	1189	1464	7	442	1189	1190	1464	7	443	1190	1191	1464	7	444	1191	1192	1464	7
445	1192	1193	1464	7	446	1193	1194	1464	7	447	1194	1195	1464	7	448	1195	1196	1464	7
449	1196	1197	1464	7	450	1197	1198	1464	7	451	1198	1199	1464	7	452	1199	1200	1464	7
453	1201	1202	1464	7	454	1202	1203	1464	7	455	1203	1204	1464	7	456	1204	1205	1464	7
457	1205	1206	1464	7	458	1206	1207	1464	7	459	1207	1208	1464	7	460	1208	1209	1464	7
461	1209	1210	1464	7	462	1210	1211	1464	7	463	1211	1212	1464	7	464	1212	1213	1464	7
465	1214	1215	1464	7	466	1215	1216	1464	7	467	1216	1217	1464	7	468	1217	1218	1464	7
469	1218	1219	1464	7	470	1219	1220	1464	7	471	1220	1221	1464	7	472	1221	1222	1464	7
473	1222	1223	1464	7	474	1223	1224	1464	7	475	1224	1225	1464	7	476	1225	1226	1464	7
477	1228	1229	1464	7	478	1227	1228	1464	7	479	1229	1230	1464	7	480	1230	1231	1464	7
481	1231	1232	1464	7	482	1232	1233	1464	7	483	1233	1234	1464	7	484	1234	1235	1464	7
485	1235	1236	1464	7	486	1236	1237	1464	7	487	1237	1238	1464	7	488	1238	1239	1464	7
489	1240	1241	1464	7	490	1241	1242	1464	7	491	1242	1243	1464	7	492	1243	1244	1464	7
493	1244	1245	1464	7	494	1245	1246	1464	7	495	1246	1247	1464	7	496	1247	1248	1464	7
497	1248	1249	1464	7	498	1249	1250	1464	7	499	1250	1251	1464	7	500	1251	1252	1464	7
501	1253	1254	1464	7	502	1254	1255	1464	7	503	1255	1256	1464	7	504	1256	1257	1464	7
505	1257	1258	1464	7	506	1258	1259	1464	7	507	1259	1260	1464	7	508	1260	1261	1464	7
509	1261	1262	1464	7	510	1262	1263	1464	7	511	1263	1264	1464	7	512	1264	1265	1464	7
513	1266	1267	1464	7	514	1267	1268	1464	7	515	1268	1269	1464	7	516	1269	1270	1464	7
517	1270	1271	1464	7	518	1271	1272	1464	7	519	1272	1273	1464	7	520	1273	1274	1464	7
521	1274	1275	1464	7	522	1275	1276	1464	7	523	1276	1277	1464	7	524	1277	1278	1464	7
525	1279	1280	1464	7	526	1280	1281	1464	7	527	1281	1282	1464	7	528	1282	1283	1464	7
529	1283	1284	1464	7	530	1284	1285	1464	7	531	1285	1286	1464	7	532	1286	1287	1464	7
533	1287	1288	1464	7	534	1288	1289	1464	7	535	1289	1290	1464	7	536	1290	1291	1464	7
537	1292	1293	1464	7	538	1293	1294	1464	7	539	1294	1295	1464	7	540	1295	1296	1464	7
541	1296	1297	1464	7	542	1297	1298	1464	7	543	1298	1299	1464	7	544	1299	1300	1464	7
545	1300	1301	1464	7	546	1301	1302	1464	7	547	1302	1303	1464	7	548	1303	1304	1464	7
549	1306	1307	1464	7	550	1305	1306	1464	7	551	1307	1308	1464	7	552	1308	1309	1464	7
553	1309	1310	1464	7	554	1310	1311	1464	7	555	1311	1312	1464	7	556	1312	1313	1464	7
557	1313	1314	1464	7	558	1314	1315	1464	7	559	1315	1316	1464	7	560	1316	1317	1464	7
561	1319	1320	1464	7	562	1318	1319	1464	7	563	1320	1321	1464	7	564	1321	1322	1464	7
565	1322	1323	1464	7	566	1323	1324	1464	7	567	1324	1325	1464	7	568	1325	1326	1464	7
569	1326	1327	1464	7	570	1327	1328	1464	7	571	1328	1329	1464	7	572	1329	1330	1464	7
573	1331	1332	1464	7	574	1332	1333	1464	7	575	1333	1334	1464	7	576	1334	1335	1464	7
577	1335	1336	1464	7	578	1336	1337	1464	7	579	1337	1338	1464	7	580	1338	1339	1464	7
581	1339	1340	1464	7	582	1340	1341	1464	7	583	1341	1342	1464	7	584	1342	1343	1464	7
585	1344	1345	1464	7	586	1345	1346	1464	7	587	1346	1347	1464	7	588	1347	1348	1464	7
589	1348	1349	1464	7	590	1349	1350	1464	7	591	1350	1351	1464	7	592	1351	1352	1464	7
593	1352	1353	1464	7	594	1353	1354	1464	7	595	1354	1355	1464	7	596	1355	1356	1464	7
597	1357	1358	1464	7	598	1358	1359	1464	7	599	1359	1360	1464	7	600	1360	1361	1464	7
601	1361	1362	1464	7	602	1362	1363	1464	7	603	1363	1364	1464	7	604	1364	1365	1464	7
605	1365	1366	1464	7	606	1366	1367	1464	7	607	1367	1368	1464	7	608	1368	1369	1464	7
609	1370	1371	1464	7	610	1371	1372	1464	7	611	1372	1373	1464	7	612	1373	1374	1464	7
613	1374	1375	1464	7	614	1375	1376	1464	7	615	1376	1377	1464	7	616	1377	1378	1464	7
617	1378	1379	1464	7	618	1379	1380	1464	7	619	1380	1381	1464	7	620	1381	1382	1464	7
621	1383	1384	1464	7	622	1384	1385	1464	7	623	1385	1386	1464	7	624	1386	1387	1464	7
625	1387	1388	1464	7	626	1388	1389	1464	7	627	1389	1390	1464	7	628	1390	1391	1464	7
629	1391	1392	1464	7	630	1392	1393	1464	7	631	1393	1394	1464	7	632	1394	1395	1464	7
633	1083	1084	1464	7	634	1084	1085	1464	7	635	1085	1086	1464	7	636	1086	1087	1464	7
637	1087	1088	1464	7	638	1088	1089	1464	7	639	1089	1090	1464	7	640	1090	1091	1464	7
641	1091	1092	1464	7	642	1092	1093	1464	7	643	1093	1094	1464	7	644	1094	1095	1464	7
645	1096	1097	1464	7	646	1097	1098	1464	7	647	1098	1099	1464	7	648	1099	1100	1464	7

Indice	Nodo I	Nodo J	Nodo K	Sezione Indice	Indice	Nodo I	Nodo J	Nodo K	Sezione Indice	Indice	Nodo I	Nodo J	Nodo K	Sezione Indice	Indice	Nodo I	Nodo J	Nodo K	Sezione Indice
649	1100	1101	1464	7	650	1101	1102	1464	7	651	1102	1103	1464	7	652	1103	1104	1464	7
653	1104	1105	1464	7	654	1105	1106	1464	7	655	1106	1107	1464	7	656	1107	1108	1464	7
657	1109	1110	1464	7	658	1110	1111	1464	7	659	1111	1112	1464	7	660	1112	1113	1464	7
661	1113	1114	1464	7	662	1114	1115	1464	7	663	1115	1116	1464	7	664	1116	1117	1464	7
665	1117	1118	1464	7	666	1118	1119	1464	7	667	1119	1120	1464	7	668	1120	1121	1464	7
669	1123	1124	1464	7	670	1124	1125	1464	7	671	1125	1126	1464	7	672	1126	1127	1464	7
673	1127	1128	1464	7	674	1128	1129	1464	7	675	1129	1130	1464	7	676	1130	1131	1464	7
677	1131	1132	1464	7	678	1132	1133	1464	7	679	1133	1134	1464	7	680	1134	1135	1464	7
681	1437	1438	1464	7	682	1436	1437	1464	7	683	1438	1439	1464	7	684	1439	1440	1464	7
685	1440	1441	1464	7	686	1441	1442	1464	7	687	1442	1443	1464	7	688	1443	1444	1464	7
689	1444	1445	1464	7	690	1445	1446	1464	7	691	1446	1447	1464	7	692	1447	1448	1464	7
693	1449	1450	1464	7	694	1450	1451	1464	7	695	1451	1452	1464	7	696	1452	1453	1464	7
697	1453	1454	1464	7	698	1454	1455	1464	7	699	1455	1456	1464	7	700	1456	1457	1464	7
701	1457	1458	1464	7	702	1458	1459	1464	7	703	1459	1460	1464	7	704	1460	1461	1464	7
705	1423	1424	1464	7	706	1422	1423	1464	7	707	1424	1425	1464	7	708	1425	1426	1464	7
709	1426	1427	1464	7	710	1427	1428	1464	7	711	1428	1429	1464	7	712	1429	1430	1464	7
713	1430	1431	1464	7	714	1431	1432	1464	7	715	1432	1433	1464	7	716	1433	1434	1464	7
717	1136	1189	1464	8	718	1189	1227	1464	8	719	1227	1267	1464	8	720	1267	1305	1464	8
721	1305	1345	1464	8	722	1345	1409	1464	8	723	1140	1193	1464	8	724	1193	1231	1464	8
725	1231	1271	1464	8	726	1271	1309	1464	8	727	1309	1349	1464	8	728	1349	1413	1464	8
729	1144	1195	1464	8	730	1195	1235	1464	8	731	1235	1273	1464	8	732	1273	1313	1464	8
733	1313	1351	1464	8	734	1351	1417	1464	8	735	1148	1199	1464	8	736	1199	1239	1464	8
737	1239	1277	1464	8	738	1277	1317	1464	8	739	1317	1355	1464	8	740	1355	1421	1464	8
741	973	1079	1464	6	742	964	1080	1464	6	743	1080	1402	1464	6	744	1079	1404	1464	6
745	373	1063	1463	1	746	414	1075	1463	1	747	380	185	1466	9	748	185	171	1466	9
749	171	157	1466	9	750	157	143	1466	9	751	143	129	1466	9	752	129	115	1466	9
753	115	101	1466	9	754	101	87	1466	9	755	87	73	1466	9	756	73	59	1466	9
757	59	45	1466	9	758	45	31	1466	9	759	31	17	1466	9	760	17	3	1466	9
761	373	184	1465	9	762	184	170	1465	9	763	170	156	1465	9	764	156	142	1465	9
765	142	128	1465	9	766	128	114	1465	9	767	114	100	1465	9	768	100	86	1465	9
769	86	72	1465	9	770	72	58	1465	9	771	58	44	1465	9	772	44	30	1465	9
773	30	16	1465	9	774	16	2	1465	9	775	387	186	1467	9	776	186	172	1467	9
777	172	158	1467	9	778	158	144	1467	9	779	144	130	1467	9	780	130	116	1467	9
781	116	102	1467	9	782	102	88	1467	9	783	88	74	1467	9	784	74	60	1467	9
785	60	46	1467	9	786	46	32	1467	9	787	32	18	1467	9	788	18	4	1467	9
789	394	187	1468	9	790	187	173	1468	9	791	173	159	1468	9	792	159	145	1468	9
793	145	131	1468	9	794	131	117	1468	9	795	117	103	1468	9	796	103	89	1468	9
797	89	75	1468	9	798	75	61	1468	9	799	61	47	1468	9	800	47	33	1468	9
801	33	19	1468	9	802	19	5	1468	9	803	401	188	1469	9	804	188	174	1469	9
805	174	160	1469	9	806	160	146	1469	9	807	146	132	1469	9	808	132	118	1469	9
809	118	104	1469	9	810	104	90	1469	9	811	90	76	1469	9	812	76	62	1469	9
813	62	48	1469	9	814	48	34	1469	9	815	34	20	1469	9	816	20	6	1469	9
817	408	189	1470	9	818	189	175	1470	9	819	175	161	1470	9	820	161	147	1470	9
821	147	133	1470	9	822	133	119	1470	9	823	119	105	1470	9	824	105	91	1470	9
825	91	77	1470	9	826	77	63	1470	9	827	63	49	1470	9	828	49	35	1470	9
829	35	21	1470	9	830	21	7	1470	9	831	414	190	1471	9	832	190	176	1471	9
833	176	162	1471	9	834	162	148	1471	9	835	148	134	1471	9	836	134	120	1471	9
837	120	106	1471	9	838	106	92	1471	9	839	92	78	1471	9	840	78	64	1471	9
841	64	50	1471	9	842	50	36	1471	9	843	36	22	1471	9	844	22	8	1471	9
845	777	757	1464	10	846	757	750	1464	10	847	750	743	1464	10	848	743	736	1464	10
849	736	729	1464	10	850	729	722	1464	10	851	722	715	1464	10	852	715	708	1464	10
853	708	701	1464	10	854	701	693	1464	10	855	693	686	1464	10	856	686	679	1464	10
857	679	658	1464	10	858	946	192	1473	9	859	192	178	1473	9	860	178	164	1473	9
861	164	150	1473	9	862	150	136	1473	9	863	136	122	1473	9	864	122	108	1473	9
865	108	94	1473	9	866	94	80	1473	9	867	80	66	1473	9	868	66	52	1473	9
869	52	38	1473	9	870	38	24	1473	9	871	24	10	1473	9	872	937	191	1472	9
873	191	177	1472	9	874	177	163	1472	9	875	163	149	1472	9	876	149	135	1472	9
877	135	121	1472	9	878	121	107	1472	9	879	107	93	1472	9	880	93	79	1472	9
881	79	65	1472	9	882	65	51	1472	9	883	51	37	1472	9	884	37	23	1472	9
885	23	9	1472	9	886	955	193	1474	9	887	193	179	1474	9	888	179	165	1474	9
889	165	151	1474	9	890	151	137	1474	9	891	137	123	1474	9	892	123	109	1474	9
893	109	95	1474	9	894	95	81	1474	9	895	81	67	1474	9	896	67	53	1474	9
897	53	39	1474	9	898	39	25	1474	9	899	25	11	1474	9	900	964	194	1475	9
901	194	180	1475	9	902	180	166	1475	9	903	166	152	1475	9	904	152	138	1475	9
905	138	124	1475	9	906	124	110	1475	9	907	110	96	1475	9	908	96	82	1475	9
909	82	68	1475	9	910	68	54	1475	9	911	54	40	1475	9	912	40	26	1475	9
913	26	12	1475	9	914	973	195	1476	9	915	195	181	1476	9	916	181	167	1476	9
917	167	153	1476	9	918	153	139	1476	9	919	139	125	1476	9	920	125	111	1476	9
921	111	97	1476	9	922	97	83	1476	9	923	83	69	1476	9	924	69	55	1476	9
925	55	41	1476	9	926	41	27	1476	9	927	27	13	1476	9	928	982	196	1477	9
929	196	182	1477	9	930	182	168	1477	9	931	168	154	1477	9	932	154	140	1477	9
933	140	126	1477	9	934	126	112	1477	9	935	112	98	1477	9	936	98	84	1477	9
937	84	70	1477	9	938	70	56	1477	9	939	56	42	1477	9	940	42	28	1477	9
941	28	14	1477	9	942	990	197	1478	9	943	197	183	1478	9	944	183	169	1478	9
945	169	155	1478	9	946	155	141	1478	9	947	141	127	1478	9	948	127	113	1478	9
949	113	99	1478	9	950	99	85	1478	9	951	85	71	1478	9	952	71	57	1478	9
953	57	43	1478	9	954	43	29	1478	9	955	29	15	1478	9	956	374	375	1464	10
957	375	376	1464	10	958	376	377	1464	10	959	377	378	1464	10	960	378	379	1464	10
961	381	382	1464	10	962	382	383	1464	10	963	383	384	1464	10	964	384	385	1464	10
965	385	386	1464	10	966	388	389	1464	10	967	389	390	1464	10	968	390	391	1464	10
969	391	392	1464	10	970	392	393	1464	10	971	395	396	1464	10	972	396	397	1464	10
973	397	398	1464	10	974	398	399	1464	10	975	399	400	1464	10	976	402	403	1464	10
977	403	404	1464	10	978	404	405	1464	10	979	405	406	1464	10	980	406	407	1464	10
981	409	410	1464	10	982	410	411	1464	10	983	411	412	1464	10	984	412	413	1464	10
985	948	949	1464	10	986	949	950	1464	10	987	950	951	1464	10	988	951	952	1464	10
989	952	953	1464	10	990	957	958	1464	10	991	958	959	1464	10	992	959	960	1464	10
993	960	961	1464	10	994	961	962	1464	10	995	975	976	1464	10	996	976	977	1464	10
997	977	978	1464	10	998	978	979	1464	10	999	979	980	1464	10	1000	984	985	1464	10
1001	985	986	1464	10	1002	986	987	1464	10	1003	987	988	1464	10	1004	939	940	1464	10
1005	940	941	1464	10	1006	941	942	1464	10	1007	942	943	1464	10	1008	943	944	1464	10
1009	966	967	1464	10	1010	967	968	1464	10	1011	968	969	1464	10	1012	969	970	1464	10
1013	970	971	1464	10	1014	772	756	1464	10	1015	756	749	1464	10	1016	749	742	1464	10
1017	742	735	1464	10	1018	735	728	1464	10	1019	728	721	1464	10	1020	721	714	1464	10
1021	714	707	1464	10	1022	707	700	1464	10	1023	700	692	1464	10	1024	692	685	1464	10
1025	685	678	1464	10	1026	678	653	1464	10	1027	767	755	1464	10	1028	755	748	1464	10
1029	748	741	1464	10	1030	741	734	1464	10	1031	734	727	1464	10	1032	727	720	1464	10

Indice	Nodo I	Nodo J	Nodo K	Sezione Indice	Indice	Nodo I	Nodo J	Nodo K	Sezione Indice	Indice	Nodo I	Nodo J	Nodo K	Sezione Indice	Indice	Nodo I	Nodo J	Nodo K	Sezione Indice
1033	720	713	1464	10	1034	713	706	1464	10	1035	706	699	1464	10	1036	699	691	1464	10
1037	691	684	1464	10	1038	684	677	1464	10	1039	677	648	1464	10	1040	762	754	1464	10
1041	754	747	1464	10	1042	747	740	1464	10	1043	740	733	1464	10	1044	733	726	1464	10
1045	726	719	1464	10	1046	719	712	1464	10	1047	712	705	1464	10	1048	705	698	1464	10
1049	698	690	1464	10	1050	690	683	1464	10	1051	683	676	1464	10	1052	676	643	1464	10
1053	782	758	1464	10	1054	758	751	1464	10	1055	751	744	1464	10	1056	744	737	1464	10
1057	737	730	1464	10	1058	730	723	1464	10	1059	723	716	1464	10	1060	716	709	1464	10
1061	709	702	1464	10	1062	702	694	1464	10	1063	694	687	1464	10	1064	687	680	1464	10
1065	680	663	1464	10	1066	787	753	1464	10	1067	753	746	1464	10	1068	746	739	1464	10
1069	739	732	1464	10	1070	732	725	1464	10	1071	725	718	1464	10	1072	718	711	1464	10
1073	711	704	1464	10	1074	704	696	1464	10	1075	696	689	1464	10	1076	689	682	1464	10
1077	682	668	1464	10	1078	792	759	1464	10	1079	759	752	1464	10	1080	752	745	1464	10
1081	745	738	1464	10	1082	738	731	1464	10	1083	731	724	1464	10	1084	724	717	1464	10
1085	717	710	1464	10	1086	710	703	1464	10	1087	703	695	1464	10	1088	695	688	1464	10
1089	688	681	1464	10	1090	681	673	1464	10	1091	1139	1190	1464	8	1092	1190	1230	1464	8
1093	1230	1268	1464	8	1094	1268	1308	1464	8	1095	1308	1346	1464	8	1096	1346	1412	1464	8
1097	1064	1137	1463	11	1098	1063	1136	1463	11	1099	1136	1137	1464	7	1100	1137	1138	1464	7
1101	1138	1139	1464	7	1102	1139	1140	1464	7	1103	1140	1141	1464	7	1104	1141	1142	1464	7
1105	1142	1143	1464	7	1106	1143	1144	1464	7	1107	1144	1145	1464	7	1108	1145	1146	1464	7
1109	1146	1147	1464	7	1110	1147	1148	1464	7	1111	1066	1139	1463	11	1112	1068	1141	1463	11
1113	1070	1143	1463	11	1114	1072	1145	1463	11	1115	1074	1147	1463	11	1116	1065	1138	1463	11
1117	1067	1140	1463	11	1118	1069	1142	1463	11	1119	1071	1144	1463	11	1120	1073	1146	1463	11
1121	1075	1148	1463	11	1122	1410	1411	1464	7	1123	1409	1410	1464	7	1124	1411	1412	1464	7
1125	1412	1413	1464	7	1126	1413	1414	1464	7	1127	1414	1415	1464	7	1128	1415	1416	1464	7
1129	1416	1417	1464	7	1130	1417	1418	1464	7	1131	1418	1419	1464	7	1132	1419	1420	1464	7
1133	1420	1421	1464	7	1134	1408	1421	1463	11	1135	1407	1420	1463	11	1136	1406	1419	1463	11
1137	1405	1418	1463	11	1138	1404	1417	1463	11	1139	1403	1416	1463	11	1140	1402	1415	1463	11
1141	1401	1414	1463	11	1142	1400	1413	1463	11	1143	1399	1412	1463	11	1144	1398	1411	1463	11
1145	1396	1409	1463	11	1146	1397	1410	1463	11	1147	1145	1198	1464	8	1148	1198	1236	1464	8
1149	1236	1276	1464	8	1150	1276	1314	1464	8	1151	1314	1354	1464	8	1152	1354	1418	1464	8

8 Reazioni nodali estreme

***Nodo**: Nodo sollecitato dalla reazione vincolare.*
***Ind.**: indice del nodo.*
***Cont.**: Contesto a cui si riferisce la reazione vincolare.*
***N.br.**: nome breve della condizione o combinazione di carico.*
***Reazione a traslazione**: reazione vincolare traslazionale del nodo.*
***x**: componente X della reazione vincolare del nodo. [kN]*
***y**: componente Y della reazione vincolare del nodo. [kN]*
***z**: componente Z della reazione vincolare del nodo. [kN]*
***Reazione a rotazione**: reazione vincolare rotazionale del nodo.*
***x**: componente X della reazione a rotazione del nodo. [kN·m]*
***y**: componente Y della reazione a rotazione del nodo. [kN·m]*
***z**: componente Z della reazione a rotazione del nodo. [kN·m]*

Reazioni Fx minime

Vengono mostrati i soli 5 nodi più sollecitati.

Nodo	Cont.	Reazione a traslazione			Reazione a rotazione		
Ind.	N.br.	x	y	z	x	y	z
109	SLV 13	-71.19	15.39	0.01	0	0	0
112	SLV 15	-69.49	-18.95	0.02	0	0	0
108	SLV 15	-66.09	-14.27	0.12	0	0	0
111	SLV 15	-65.75	-12.48	0.16	0	0	0
110	SLV 13	-64.34	6.72	-0.26	0	0	0

Reazioni Fx massime

Vengono mostrati i soli 5 nodi più sollecitati.

Nodo	Cont.	Reazione a traslazione			Reazione a rotazione		
Ind.	N.br.	x	y	z	x	y	z
109	SLV 1	70.68	14.46	0.01	0	0	0
112	SLV 1	70.1	16.8	0.01	0	0	0
108	SLV 1	67.48	8.78	-0.12	0	0	0
110	SLV 3	67.3	-13.39	0.15	0	0	0
111	SLV 1	65.53	9.87	-0.14	0	0	0

Reazioni Fy minime

Vengono mostrati i soli 5 nodi più sollecitati.

Nodo	Cont.	Reazione a traslazione			Reazione a rotazione		
Ind.	N.br.	x	y	z	x	y	z
107	SLV 7	16.76	-63.01	0.07	0	0	0
108	SLV 7	19.83	-61.84	0.02	0	0	0
109	SLV 7	20.56	-60.91	0.04	0	0	0
113	SLV 11	-21.04	-60.8	0.02	0	0	0
110	SLV 11	-21.19	-60.74	0.01	0	0	0

Reazioni Fy massime

Vengono mostrati i soli 5 nodi più sollecitati.

Nodo	Cont.	Reazione a traslazione			Reazione a rotazione		
Ind.	N.br.	x	y	z	x	y	z
107	SLV 9	-15.04	63.49	-0.01	0	0	0
108	SLV 9	-19.86	61.99	0.02	0	0	0
113	SLV 5	19.3	60.94	0	0	0	0

Ind.	N.br.	x	y	z	x	y	z
109	SLV 9	-20.03	60.65	0.01	0	0	0
110	SLV 5	22.23	60.33	0.02	0	0	0

Reazioni Fz minime

Vengono mostrati i soli 5 nodi più sollecitati.

Nodo	Cont.	Reazione a traslazione			Reazione a rotazione		
Ind.	N.br.	x	y	z	x	y	z
23	SLO 13	28.55	-8.56	-161.59	0	0	-0.0305
24	SLV 1	-51.12	-11.38	-161.59	0	0	0.0421
26	SLV 13	48.86	-11.9	-161.59	0	0	-0.0285
27	SLV 1	-49.98	-12.63	-161.59	0	0	0.0344
38	SLV 1	-13.3	-7.01	-151.39	0	0	0.0483

Reazioni Fz massime

Vengono mostrati i soli 5 nodi più sollecitati.

Nodo	Cont.	Reazione a traslazione			Reazione a rotazione		
Ind.	N.br.	x	y	z	x	y	z
9	SLV 3	0	0	404.13	0	0	0
13	SLV 15	0	0	378.99	0	0	0
12	SLV 3	0	0	341.75	0	0	0
10	SLV 15	0	0	273.32	0	0	0
11	SLU 29	0	0	206.29	0	0	0

9 Sollecitazioni aste

9.1 Convenzioni di segno aste

Le abbreviazioni relative alle sollecitazioni sugli elementi aste sono da intendersi:

- F1 (N): sforzo normale nell'asta;
- F2: sforzo di taglio agente nella direzione dell'asse locale 2;
- F3: sforzo di taglio agente nella direzione dell'asse locale 3;
- M1 (Mt): momento attorno all'asse locale 1; equivale al momento torcente;
- M2: momento attorno all'asse locale 2;
- M3: momento attorno all'asse locale 3.

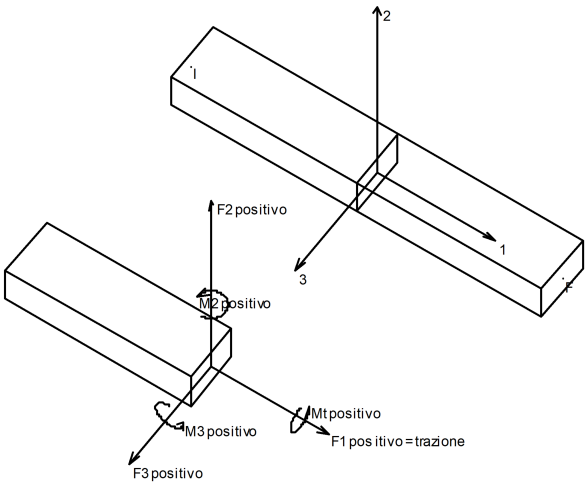

La convenzione sui segni per i parametri di sollecitazione delle aste è la seguente:
presa un'asta con nodo iniziale i e nodo finale f, asse 1 che va da i a f, assi 2 e 3 presi secondo quanto indicato nei paragrafi successivi relativi al sistema locale delle aste sezionando l'asta in un punto e considerando la sezione sinistra del punto in cui si è effettuato il taglio (sezione da cui esce il versore asse 1) i parametri di sollecitazione sono positivi se hanno verso e direzione concordi con il sistema di riferimento locale dell'asta 1, 2, 3 (per i momenti si adotta la regola della mano destra).

Il sistema è definito diversamente per tre categorie di aste, a seconda che siano originate da:

- aste verticali ad esempio pilastri e colonne;
- aste non verticali non di c.a., ad esempio travi di acciaio o legno;
- aste non verticali in c.a.: travi in c.a. di piano, falda o a quota generica.

Nel seguito si indica con 1, 2 e 3 il sistema locale dell'asta che non sempre coincide con gli assi principali della sezione. Si ricorda che per assi

principali si intendono gli assi rispetto a cui si ha il raggio di inerzia minimo e massimo. Gli assi 1, 2 e 3 rispettano la regola della mano destra.

Sistema locale aste verticali

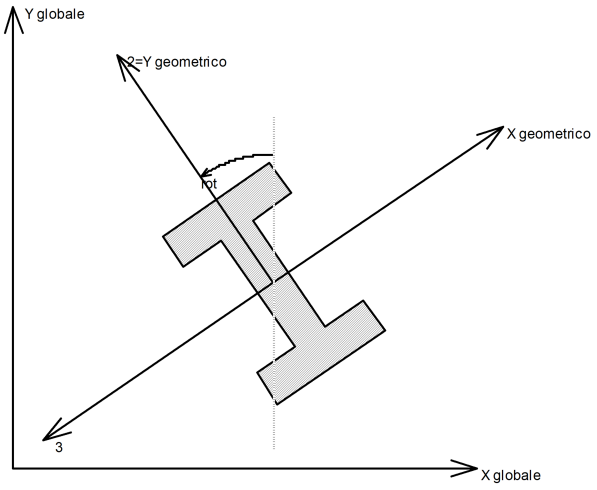

Nella figura si considera l'asse 1 uscente dal foglio (l'osservatore guarda in direzione opposta a quella dell'asse 1).

Sistema locale aste non verticali

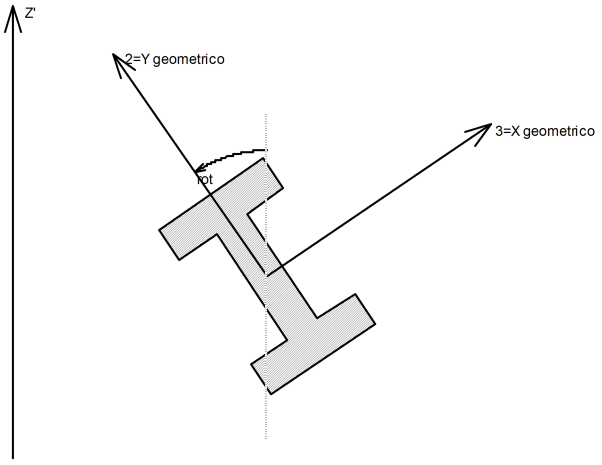

Nella figura si considera l'asse 1 entrante nel foglio (l'osservatore guarda in direzione coincidente a quella dell'asse 1).

L'asse Z' è illustrato nella figura seguente dove:

- P1 è il punto di inserimento iniziale dell'asta;
- P2 è il punto di inserimento finale dell'asta;
- N è la normale al piano o falda di inserimento;

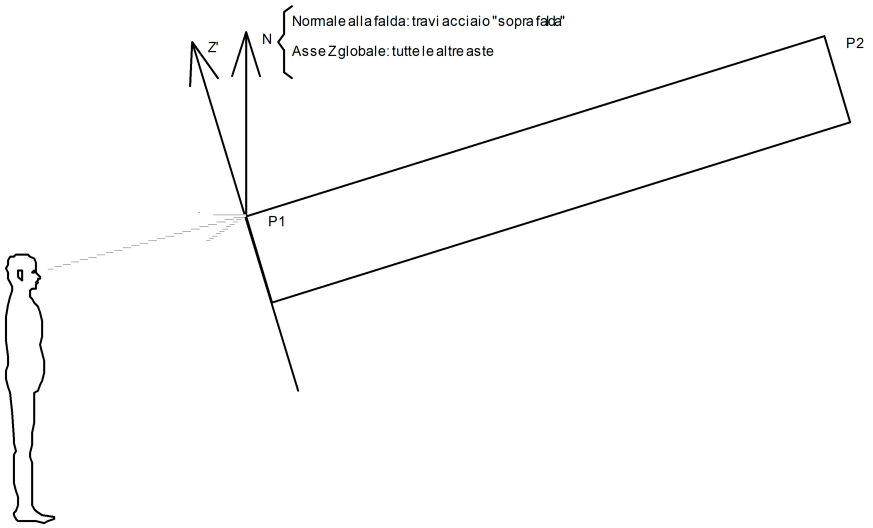

Z' è quindi l'intersezione tra il piano passante per P1, P2 contenente N e il piano della sezione iniziale dell'asta.

Sistema locale aste derivanti da travi in c.a.

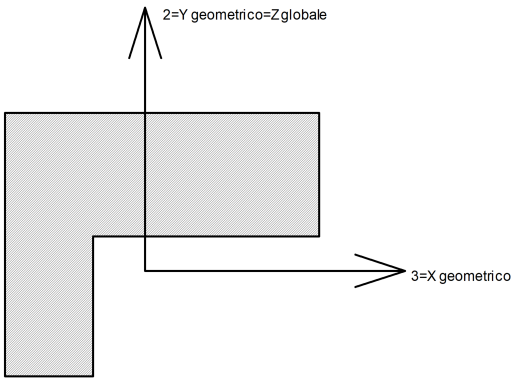

Nella figura si considera l'asse 1 entrante nel foglio (l'osservatore guarda in direzione coincidente a quella dell'asse 1). L'asse 2 è sempre verticale e quindi coincidente con l'asse Z globale nonché con l'asse y geometrico. L'asse 3 coincide con l'asse x geometrico. . Si sottolinea il fatto che gli assi 2 e 3 non corrispondono agli assi principali della sezione.

9.2 Sollecitazioni estreme aste

***Asta**: elemento asta a cui si riferiscono le sollecitazioni.*
***Ind.**: indice dell'asta.*
***Cont.**: contesto a cui si riferisce la sollecitazione*
***N.br.**: nome breve della condizione o combinazione di carico.*
***Pos.**: numero della sezione all'interno dell'asta (tra 1 e 31, dove 1 corrisponde alla sezione al nodo iniziale, 16 è la sezione in mezzeria, 31 corrisponde alla sezione al nodo finale).*
***Posizione**: posizione a cui si riferisce la sollecitazione dell'asta.*
***X**: componente X della posizione a cui si riferisce la sollecitazione dell'asta. [m]*
***Y**: componente Y della posizione a cui si riferisce la sollecitazione dell'asta. [m]*
***Z**: componente Z della posizione a cui si riferisce la sollecitazione dell'asta. [m]*
***Soll.traslazionale**: componente traslazionale della sollecitazione dell'asta.*
***F1**: componente F1 della sollecitazione dell'asta. [kN]*
***F2**: componente F2 della sollecitazione dell'asta. [kN]*
***F3**: componente F3 della sollecitazione dell'asta. [kN]*
***Soll.rotazionale**: componente rotazionale della sollecitazione dell'asta.*
***M1**: componente M1 della sollecitazione dell'asta. [kN·m]*
***M2**: componente M2 della sollecitazione dell'asta. [kN·m]*
***M3**: componente M3 della sollecitazione dell'asta. [kN·m]*

Sollecitazioni con sforzo normale (N) minimo

Vengono mostrate le sole 5 aste più sollecitate.

Asta	Cont.	Pos.	Posizione	Soll.traslazionale	Soll.rotazionale

Ind.	N.br.		X	Y	Z	F1	F2	F3	M1	M2	M3
10	SLV 15	1	40	25	0	-1004.43	4.19	-3.43	0.0128	13.4093	33.492
12	SLV 3	1	30	25	0	-919.63	4.35	2.19	-0.0113	-8.3214	35.5564
872	SLV 3	1	0	25	0	-811.14	-27.92	113.51	-0.0792	-466.9987	-48.5072
873	SLV 3	1	0	25	-0.6	-810.99	-27.13	111.38	-0.0792	-398.8931	-31.7535
874	SLV 3	1	0	25	-1.8	-810.83	-26.44	109.47	-0.0792	-265.2364	0.7996

Sollecitazioni con sforzo normale (N) massimo

Vengono mostrate le sole 5 aste più sollecitate.

Asta	Cont.	Pos.	Posizione			Soll.traslazionale			Soll.rotazionale		
Ind.	N.br.		X	Y	Z	F1	F2	F3	M1	M2	M3
12	SLV 13	31	30	25	5.8	532.34	-2.92	-3.49	0.0118	-6.588	0.623
744	SLV 15	31	40	25	13.5	457.49	2.61	0	-0.1353	0	0
10	SLV 1	31	40	25	5.8	451.12	-3.54	2.21	-0.0103	4.2785	-4.0749
742	SLV 15	31	40	25	5.8	441.14	2.61	0	-0.9343	0	0
16	SLV 1	31	10	25	5.8	406.59	-3.38	2.36	-0.0101	4.6808	-2.5727

Sollecitazioni con momento M2 minimo

Vengono mostrate le sole 5 aste più sollecitate.

Asta	Cont.	Pos.	Posizione			Soll.traslazionale			Soll.rotazionale		
Ind.	N.br.		X	Y	Z	F1	F2	F3	M1	M2	M3
928	SLV 1	1	50	25	0	-320.94	32.69	161.04	-0.0665	-905.6186	128.132
886	SLV 1	1	20	25	0	-312.95	27.67	161.68	0.0027	-902.7554	103.3237
929	SLV 1	1	50	25	-0.6	-320.92	32.02	158.91	-0.0665	-808.9975	108.519
887	SLV 1	1	20	25	-0.6	-312.94	27.09	159.52	0.0027	-805.7473	86.7221
900	SLV 3	1	30	25	0	-748.53	-21.49	148.29	-0.08	-781.3439	-35.0543

Sollecitazioni con momento M2 massimo

Vengono mostrate le sole 5 aste più sollecitate.

Asta	Cont.	Pos.	Posizione			Soll.traslazionale			Soll.rotazionale		
Ind.	N.br.		X	Y	Z	F1	F2	F3	M1	M2	M3
886	SLV 13	1	20	25	0	-257.03	29.44	-165.88	-0.0322	953.215	109.5683
928	SLV 15	1	50	25	0	-389.7	-42.13	-159.17	0.0291	890.6862	-223.6676
887	SLV 13	1	20	25	-0.6	-257.02	28.82	-163.77	-0.0322	853.6849	91.9033
929	SLV 15	1	50	25	-0.6	-389.68	-41.52	-157.05	0.0291	795.1824	-198.3898
858	SLV 15	1	10	25	0	-679.84	-25.19	-143.65	0.0908	739.7558	-71.9674

Sollecitazioni con momento M3 minimo

Vengono mostrate le sole 5 aste più sollecitate.

Asta	Cont.	Pos.	Posizione			Soll.traslazionale			Soll.rotazionale		
Ind.	N.br.		X	Y	Z	F1	F2	F3	M1	M2	M3
1	SLV 9	1	10	0	0	-307.59	-300.27	-40.45	1.622	126.2537	-1799.706
745	SLV 9	1	0	0	0	-191.91	-297.53	-20.63	1.1439	81.8944	-1783.7398
2	SLV 9	1	20	0	0	-299.87	-296.33	-40.67	2.4582	126.8803	-1776.0656
3	SLV 5	1	30	0	0	-294.57	-291.82	32.54	-0.4708	-101.8036	-1748.937
4	SLV 5	1	40	0	0	-299.2	-290.48	32.14	-0.2655	-100.4197	-1740.9592

Sollecitazioni con momento M3 massimo

Vengono mostrate le sole 5 aste più sollecitate.

Asta	Cont.	Pos.	Posizione			Soll.traslazionale			Soll.rotazionale		
Ind.	N.br.		X	Y	Z	F1	F2	F3	M1	M2	M3
1	SLV 7	1	10	0	0	-205.96	299.72	40.58	-1.1479	-126.6027	1796.3686
2	SLV 7	1	20	0	0	-205.59	296.6	40.65	-2.1139	-126.9127	1777.6282
745	SLV 7	1	0	0	0	-92.65	294.48	44.71	2.3613	-134.2176	1765.4672
3	SLV 11	1	30	0	0	-202.46	292.79	-34.8	0.0707	108.8169	1754.8208
4	SLV 11	1	40	0	0	-209.36	289.43	-34.49	-0.2094	107.5669	1734.6526